MS21 치수

치수 및 설치 뷰. 단위는 각 뷰에 인쇄된 라벨입니다.

이 도면들은 스트로크를 선정하지 않습니다. 주문하는 구성에 대해 장착을 확인하십시오.

개방형: 1 뷰. 뷰 1

방진형: 2 뷰. 뷰 1, 뷰 2

개방형: 1 뷰. 공학 개요

방진형: 1 뷰. 공학 개요

MS21 · 개방형 · 뷰 1

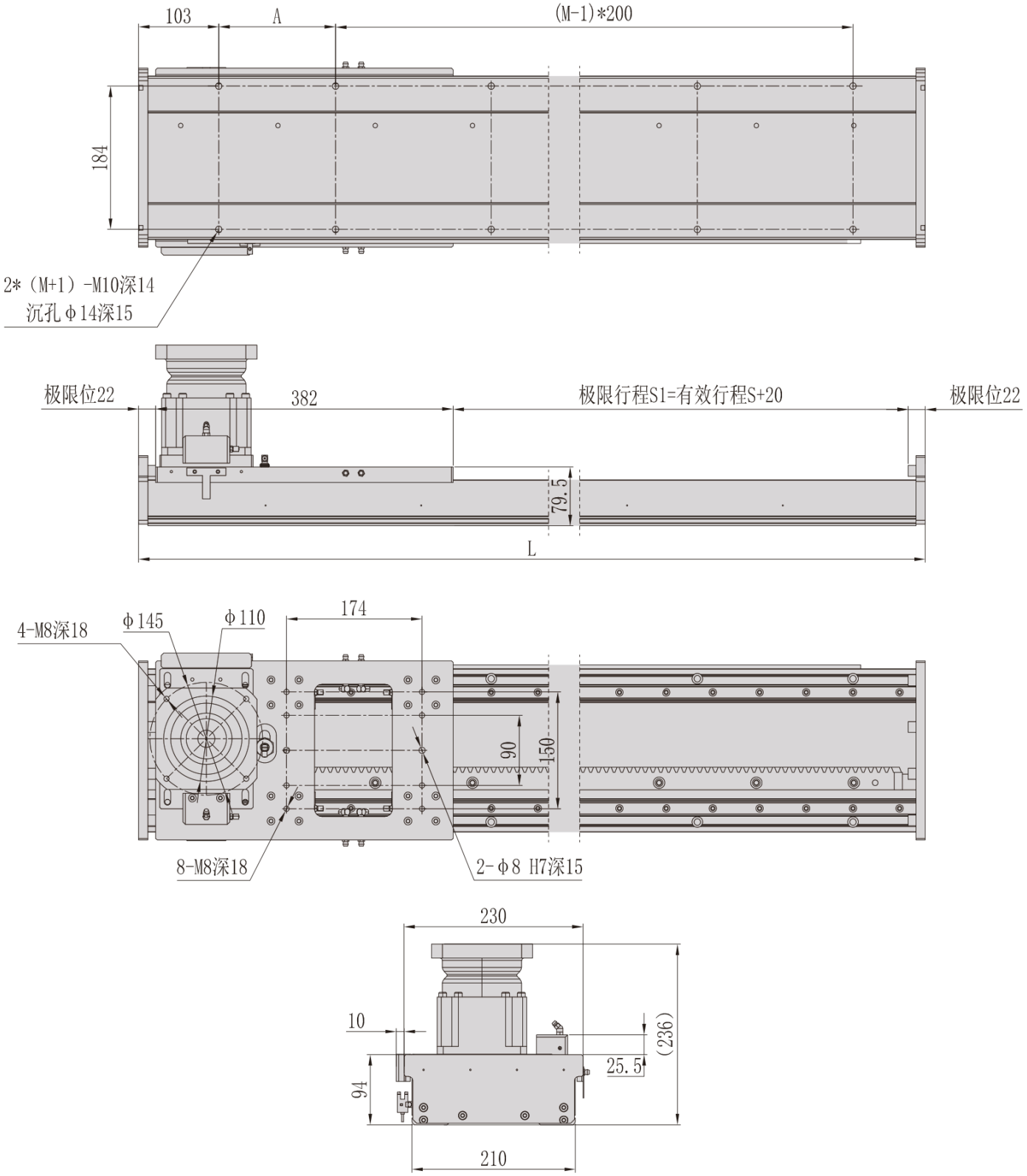
103
A
(M-1)*200
184
2*（M+1）-M10深14
沉孔φ14深15
极限位22
382
极限行程S1=有效行程S+20
极限位22
79.5
L
4-M8深18
φ145
φ110
174
90
150
8-M8深18
2-φ8 H7深15
230
10
25.5
(236)
94
210

MS21 · 방진형 · 뷰 1

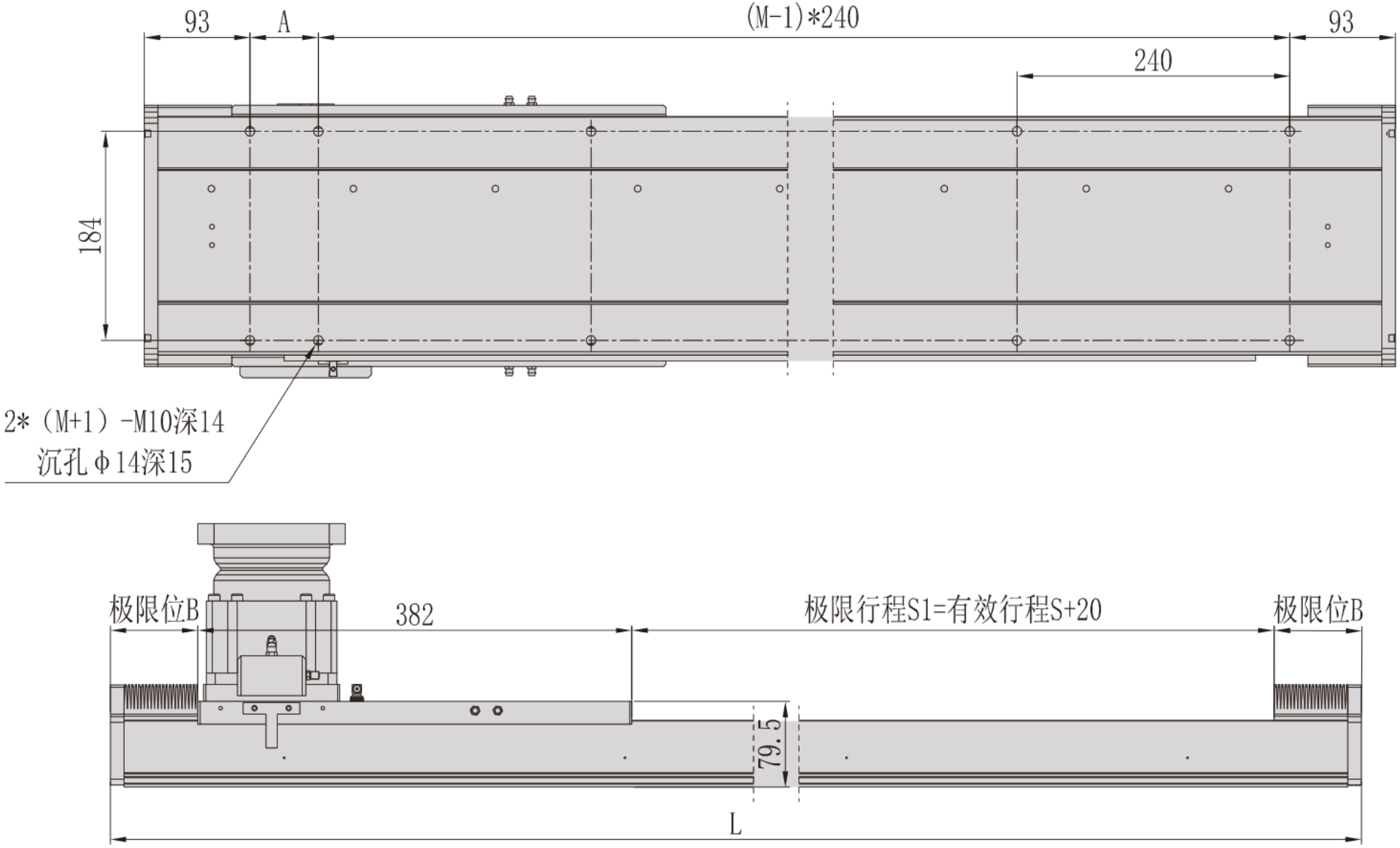
93
A
(M-1)*240
93
240
184
2*（M+1）-M10深14
沉孔φ14深15
极限位B
382
极限行程S1=有效行程S+20
极限位B
79.5
L

MS21 · 방진형 · 뷰 2

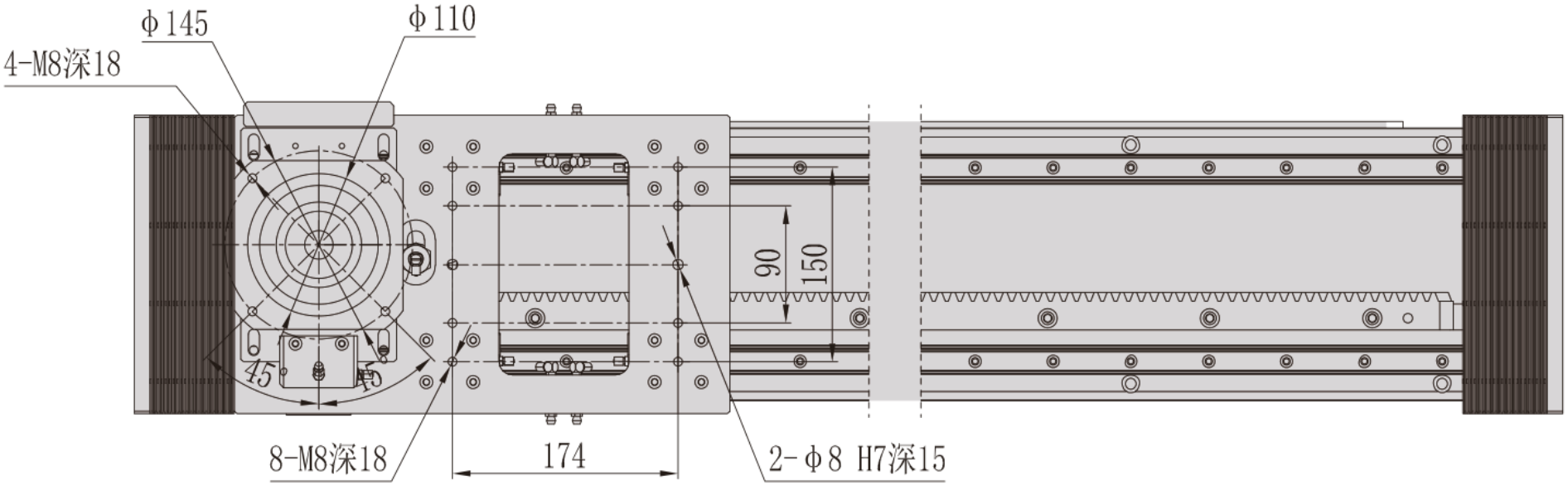
ϕ145
ϕ110
4-M8深18
90
150
45
45
8-M8深18
174
2-ϕ8 H7深15

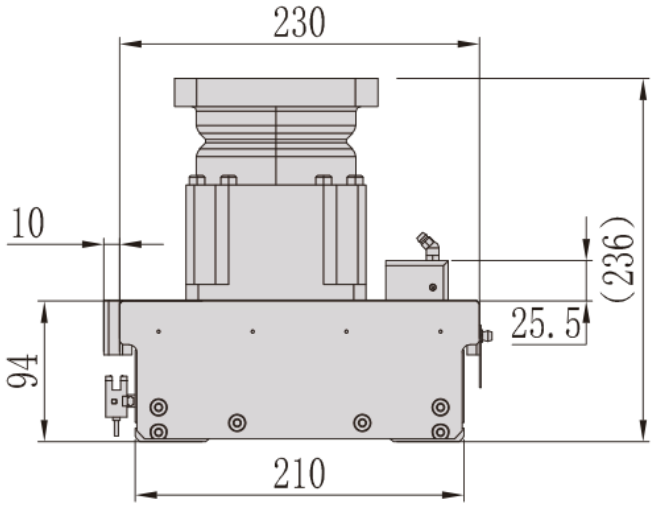
230
10
(236)
25.5
94
210

MS21 · 개방형 · 공학 개요

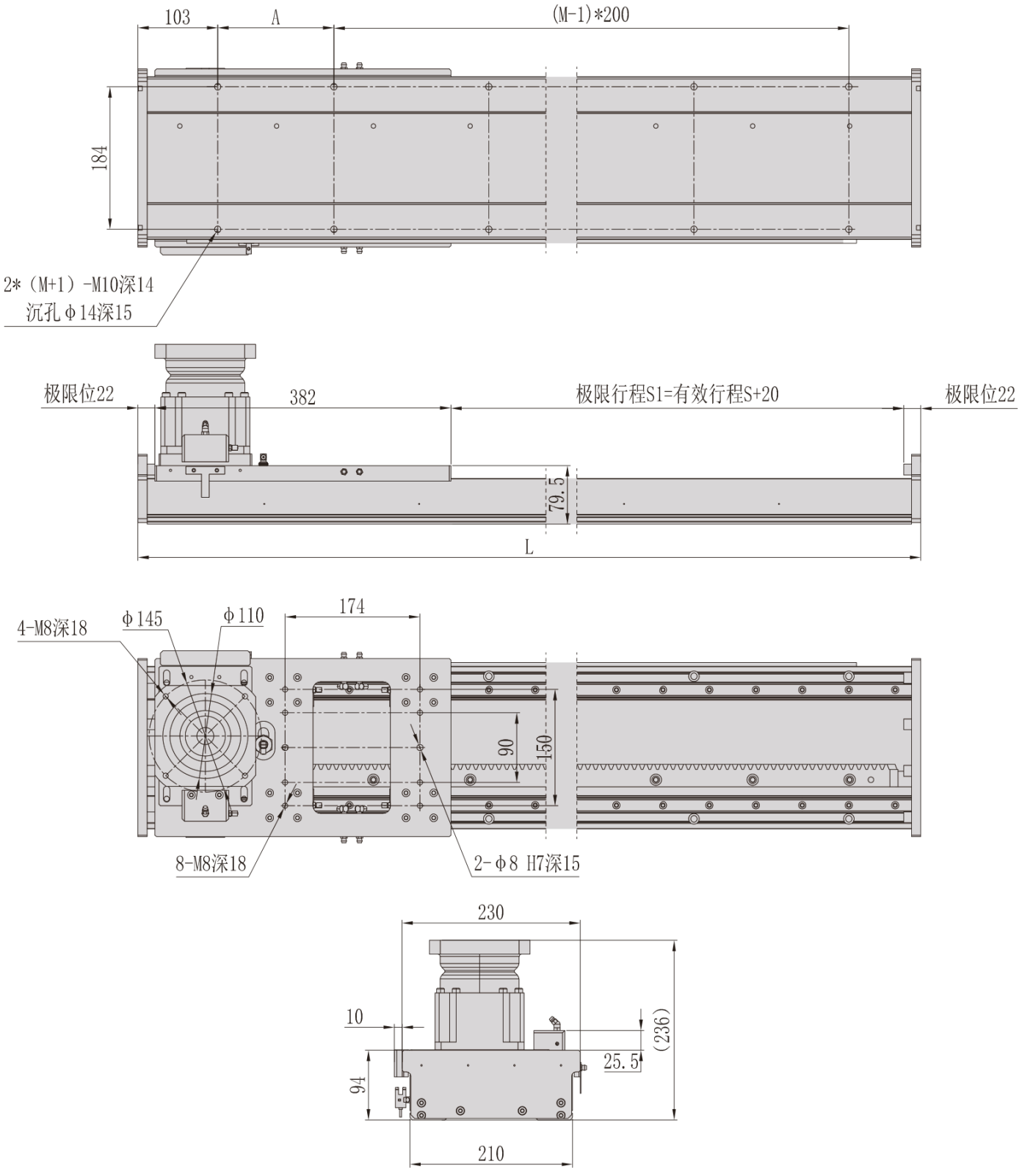

MS21 · 방진형 · 공학 개요

