MY12T Размеры

Виды размеров и монтажа. Единицы — это обозначения, напечатанные на каждом виде.

Эти чертежи не выбирают ход. Подтвердите монтаж по заказываемой конфигурации.

С снаружи: 3 виды. вид 1, сечение фланца, инженерный обзор

MY12T · С снаружи · вид 1

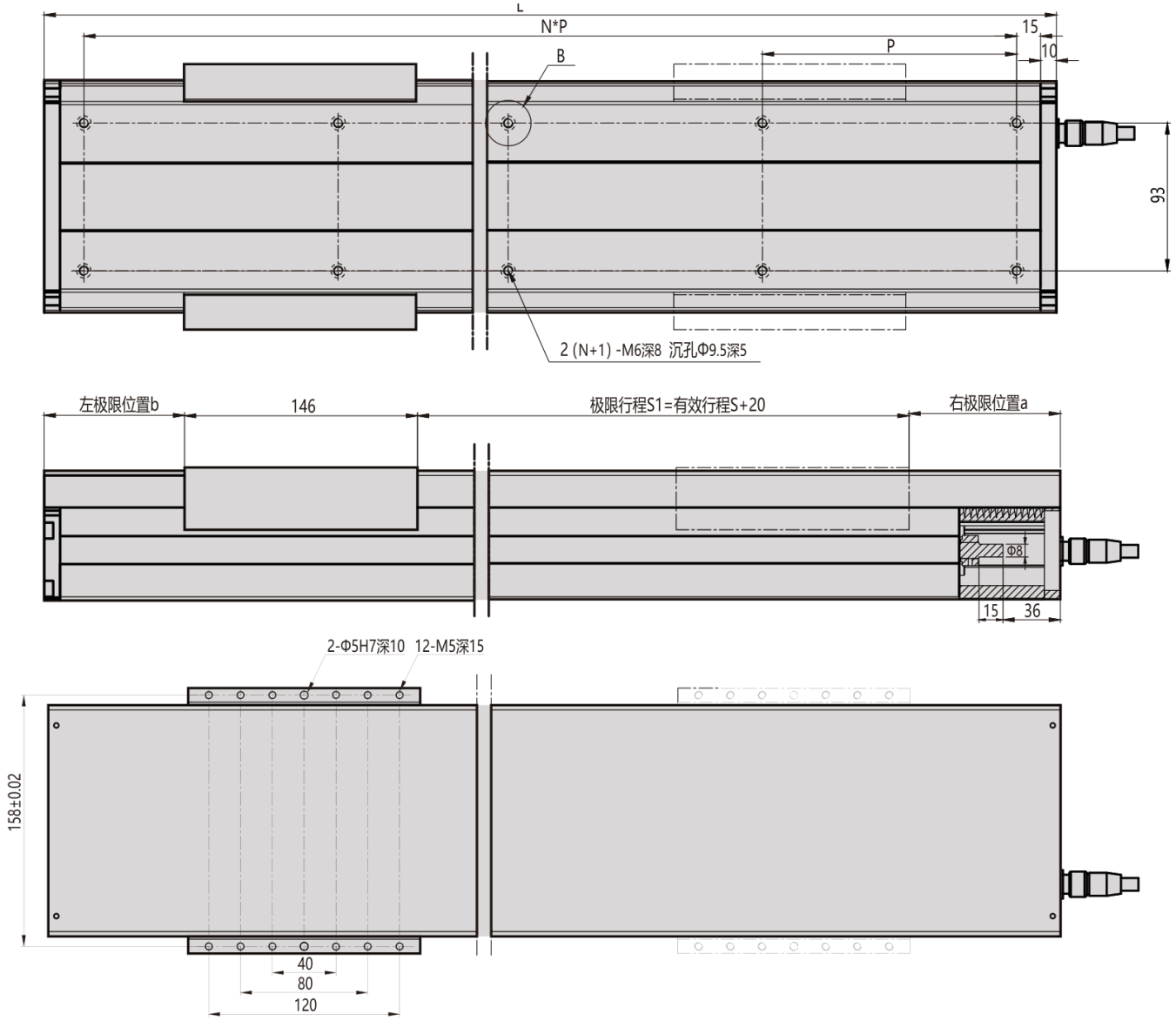

MY12T · C снаружи · сечение фланца

B向视图

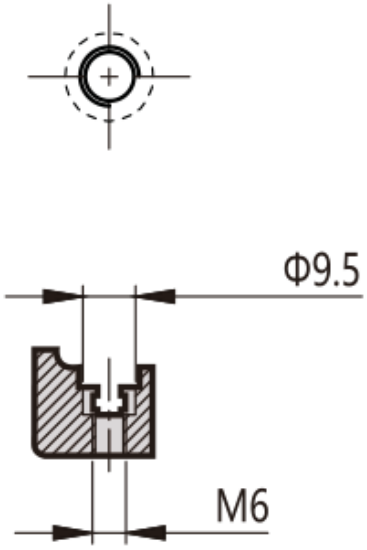

传感器航插接线图

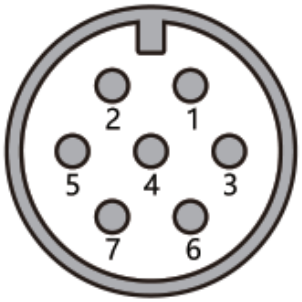

针脚定义：
针脚1： V+(5V-24V)
针脚2:V-
针脚3:远极限位点
针脚4:近极限位点
针脚5:零点位置

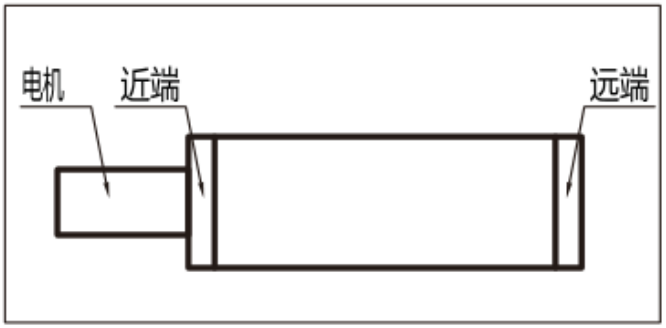

电机法兰视图

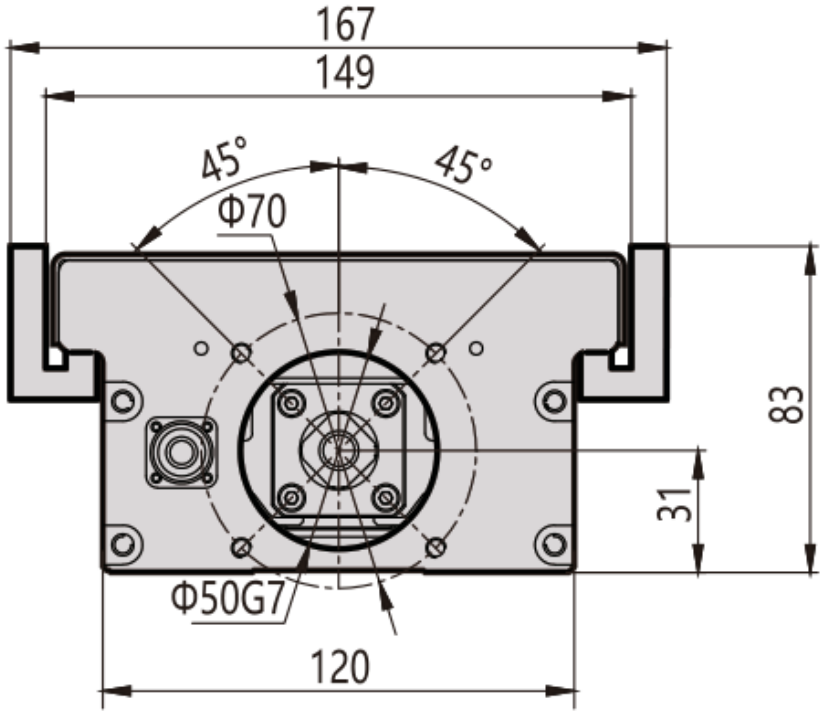

MY12T · С снаружи · инженерный обзор

