EDA245

Высокоточный высоконагруженный сервоэлектроцилиндр с настраиваемым ходом EDA245

ИЗДЕЛИЕ

Сервоэлектроцилиндр для направляемого линейного перемещения в станке или на производственной линии.

Технические характеристики

Концевой выключатель	**Бесконтактный выключатель**
Максимально допустимая скорость	**<=250 mm/s**
Максимально допустимое толкающее усилие	**<=400kN**
Угол поворота штока поршня	**+/-0.3 deg**
Выдвижная длина	**<=2000mm**
Внутренний диаметр	**phi180mm**

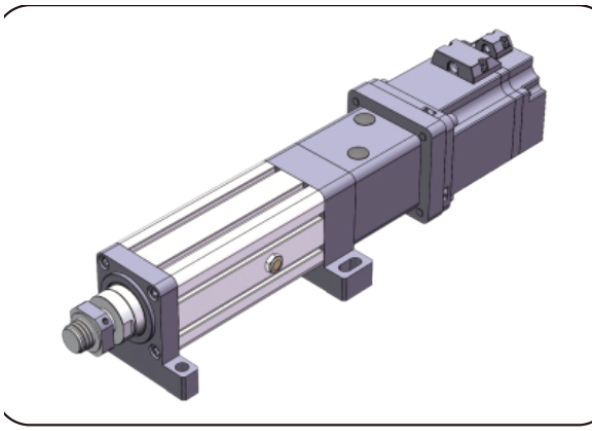

Иллюстрация изделия

Подбор

Выбирайте усилие, ход и скорость как один режим. Каталожный максимум не означает, что остальные максимумы действуют одновременно. Перед заказом подтвердите шаг винта, монтаж двигателя, редукцию и соединение нагрузки.

Основные параметры

Примечание: усилие, ход и скорость нужно согласовывать с фактическим применением; три предельных значения нельзя использовать одновременно.

Наружный диаметр	Внутренний диаметр	Максимально допустимое толкающее усилие	Выдвижная длина	Максимально допустимая скорость Угол поворота штока	Угол поворота штока поршня	Концевой выключатель
phi210 mm	phi180mm	<=400KN	<=2000mm	<=250 mm/s	+/-0.3 deg	Бесконтактный выключатель

ВАРИАНТЫ ПРИВОДА И ДВИГАТЕЛЯ

Ход шарикового винта	Передаточное отношение синхронного шкива (вход: выход)	Передаточное отношение синхронного шкива (вход: выход)	Передаточное отношение синхронного шкива (вход: выход)	Спецификации двигателя, которые можно установить напрямую	Редукторы для подбора	Редукторы для подбора
20mm	1:1	/	/	NO	180A	180A, 200A, 220A
20mm	1:1	/	/	NO	220A	180A, 200A, 220A

emmy@htrobot.com www.htrobot.com

EDA245

Электроцилиндры

Параметры шарико-винтовой передачи

Примечание: параметры шарико-винтовой передачи действительны для хода <= 300mm. При ходе более 300mm обратитесь к нашим техническим специалистам.

Модель шарикового винта	Тип	Диаметр	Ход шарикового винта	Ca (KN)	Coa (KN)	Жесткость шарикового винта	Диаметр шарика	Вал винта	Коэффициент гибкости	Точность позиционирования | уровень точности	Точность позиционирования | уровень точности
JF8020-8	Шарико-винтовая передача	80 mm	20mm	403.3 KN	1210.7 KN	/	12.7mm	70K20	1:50	C5/+/-0.01	C7/+/-0.02

Параметры подшипника

Модель подшипника	Cr (KN)	Cor (KN)
Цилиндрические роликоподшипники NJ2215EMx2	136 KN	172 KN
Упорный сферический роликоподшипник 29415	490 KN	1370 KN

Зубчатые шкивы и ремень

Передаточное отношение синхронных шкивов	Спецификации ведущей шестерни	Спецификации ведомой шестерни	Число зубьев ведущей шестерни	Число зубьев ведомого колеса	Межосевое расстояние синхронных шкивов	Длина окружности синхронного ремня	Ширина синхронного ремня
1:1	14M50T86	14M50T86	45	45	280mm	1190	50mm

Таблица соответствия размеров (mm)

Тип соединения нагрузки	phiA	phiB	phiC	C	D	E	F	H	G	M
Наружная резьба	phi180	phi140	-	90	150	8	24	-	-	M80x2
Внутренняя резьба	phi180	phi140	phi70	-	285	8	55	-	-	-

emmy@htrobot.com www.htrobot.com