MS14 ຂະໜາດ

ມຸມມອງຂະໜາດ ແລະຕົດຕັ້ງ. ຫົວໜ່ວຍແມ່ນຢ້າຍທີ່ພົມໃນແຕ່ລະມຸມມອງ.

ແຜນເຫຼົ່ານີ້ບໍ່ໄດ້ເລືອກຊະໂກ. ຢືນຢັນການຕົດຕັ້ງຕາມການຕັ້ງຄ່າທີ່ທ່ານສັ່ງ.

ປະເພດເປີດ: 3 ມຸມມອງ. ມຸມມອງ 1, ມຸມມອງ 2, ມຸມມອງ 3

ປະເພດກັນຝຸ່ນ: 2 ມຸມມອງ. ມຸມມອງ 1, ມຸມມອງ 2

ປະເພດເປີດ: 1 ມຸມມອງ. ພາບລວມວິສະວະກຳ

ປະເພດກັນຝຸ່ນ: 1 ມຸມມອງ. ພາບລວມວິສະວະກຳ

MS14 · ປະເພດເຢ້ດ · ມຸມມອງ 1

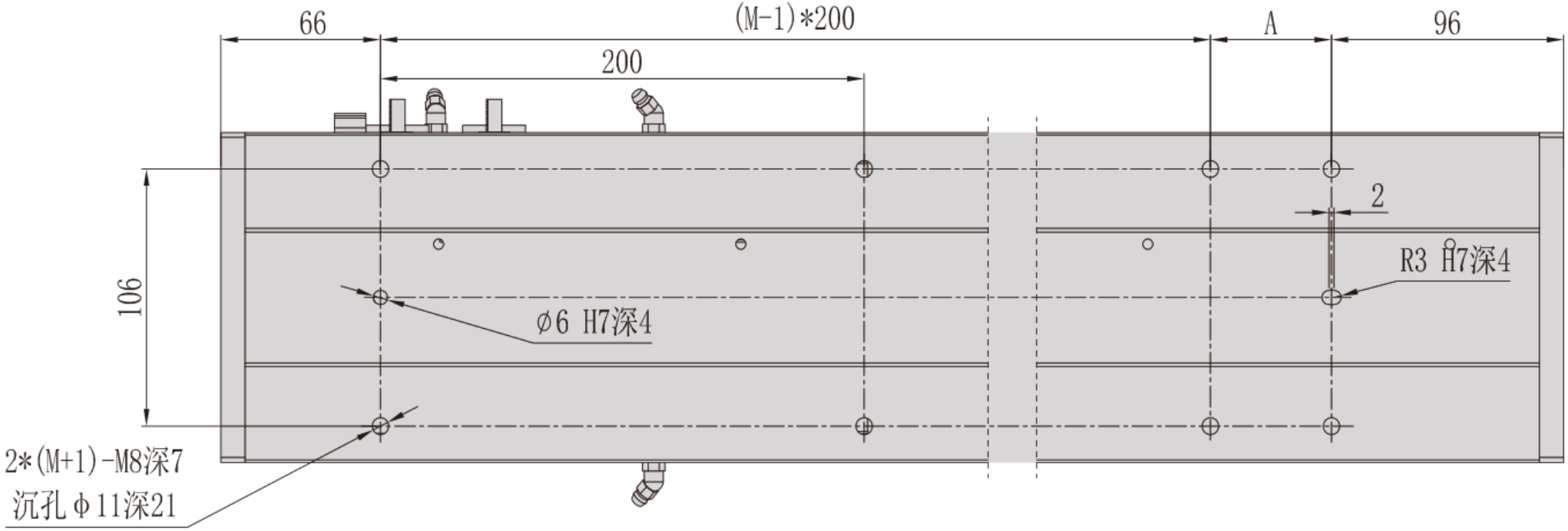

MS14 · ປະເພດເຢ້ດ · ມຸມມອງ 2

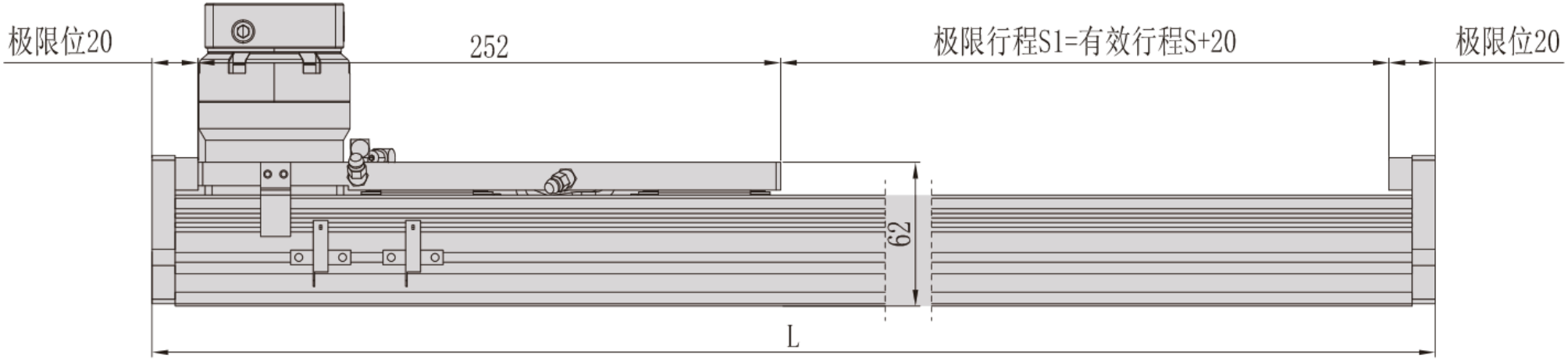

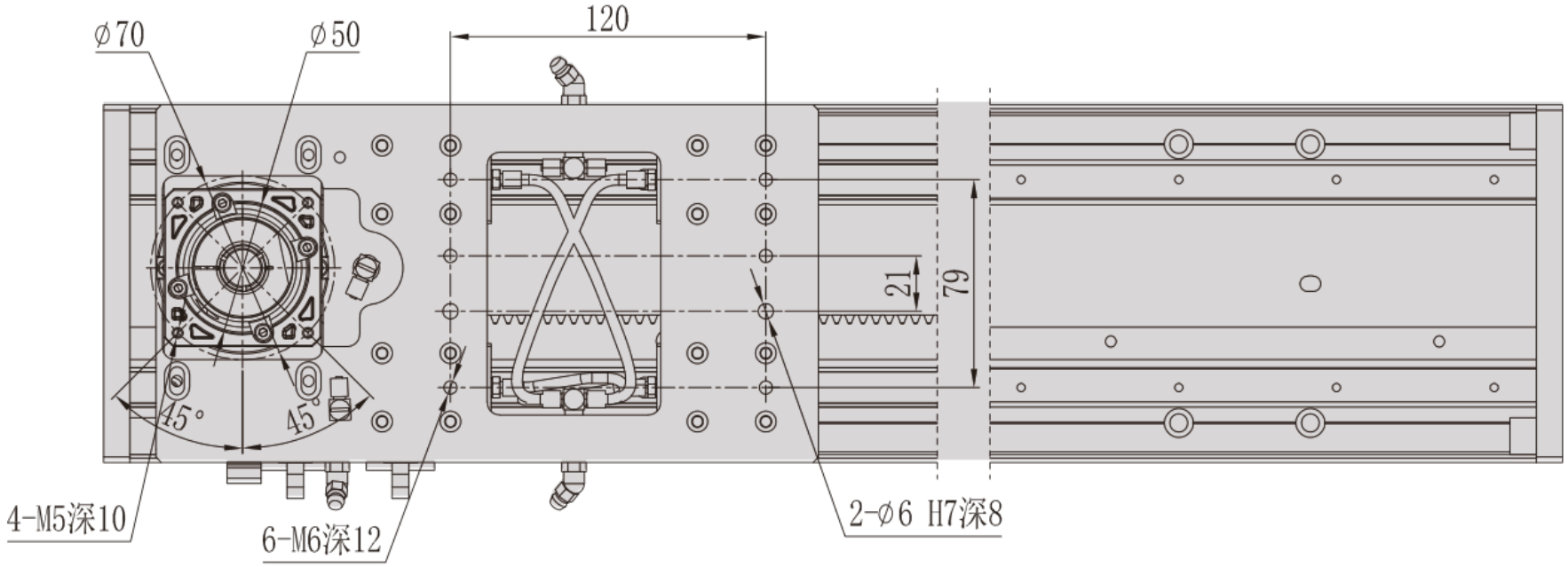

MS14 · ປະເພດເປີດ · ມຸມມອງ 3

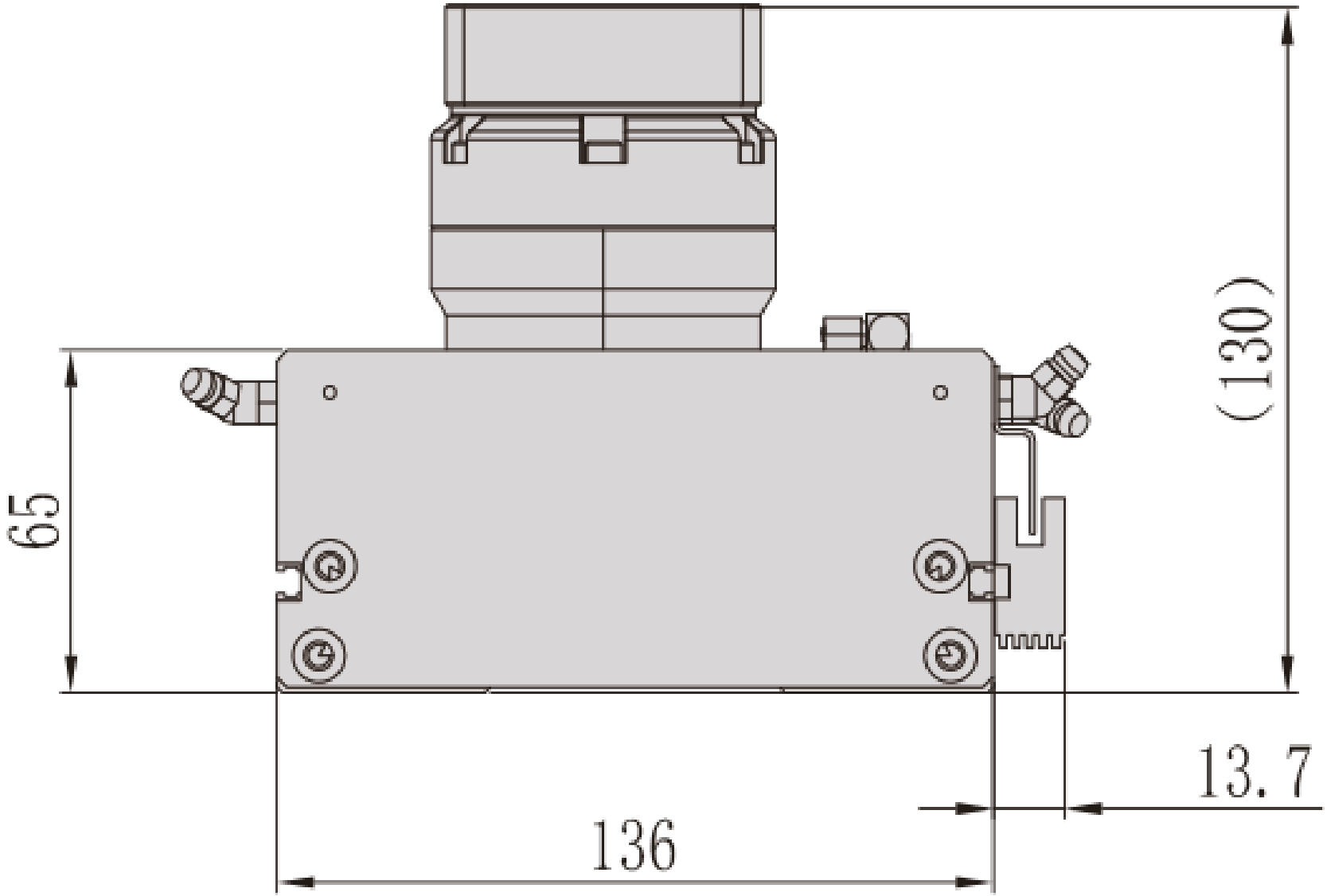

MS14 · ປະເພດກັນຝຸ່ນ · ມຸມມອງ 1

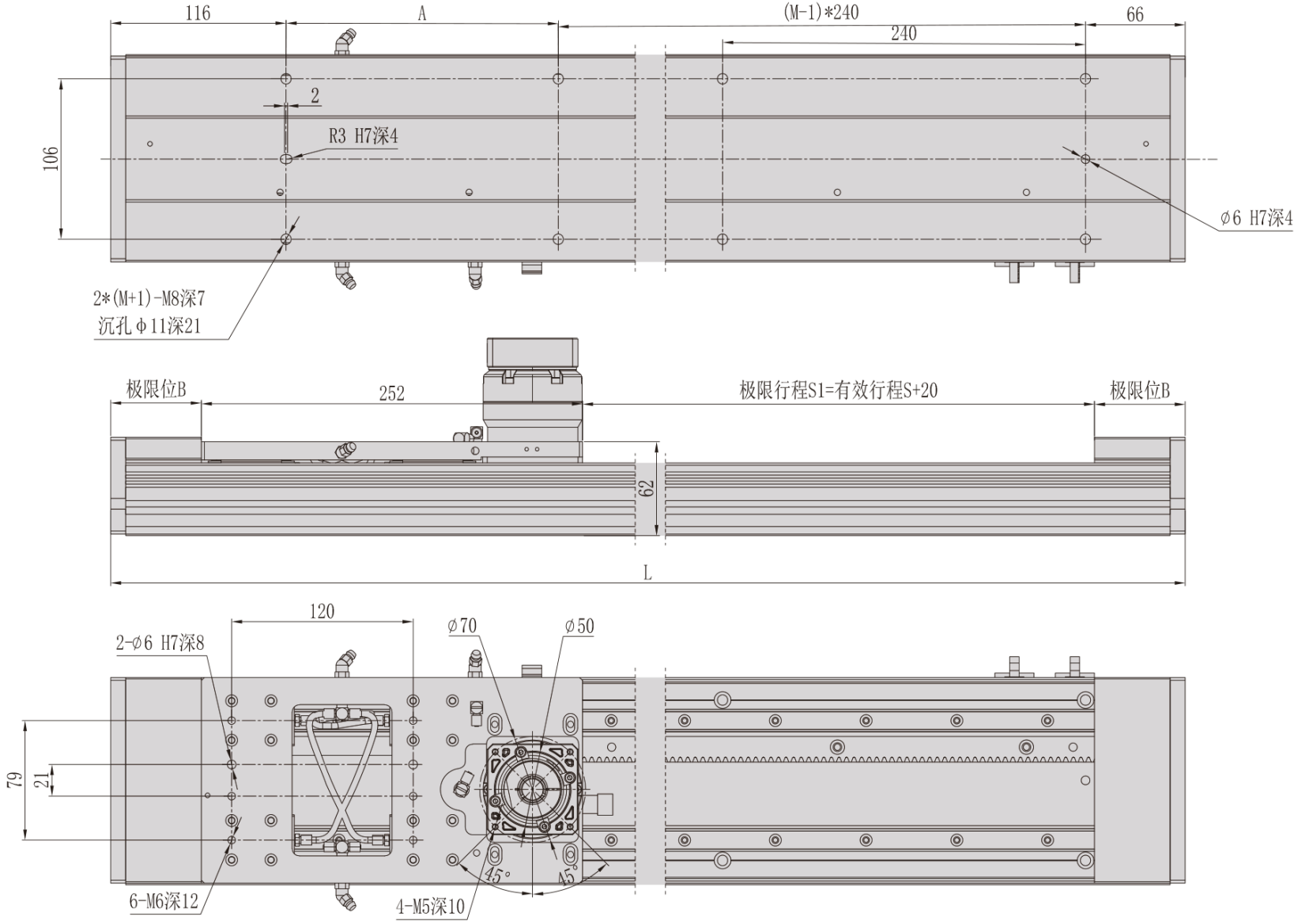

MS14 · ປະເພດກັ້ນຝຸ່ນ · ມຸມມອງ 2

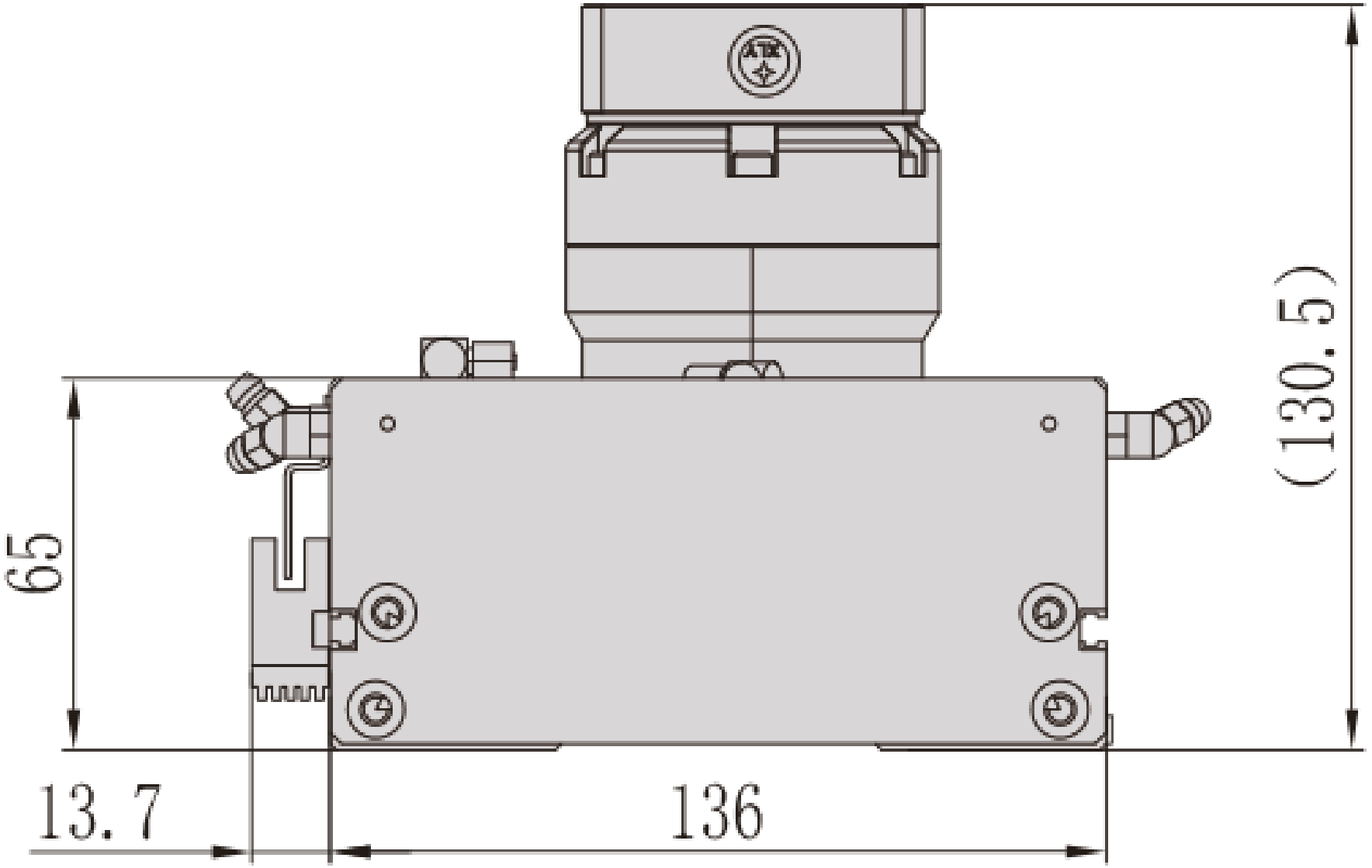

MS14 · ປະເພດເປີດ · ພາບລວມວິສະວະກຳ

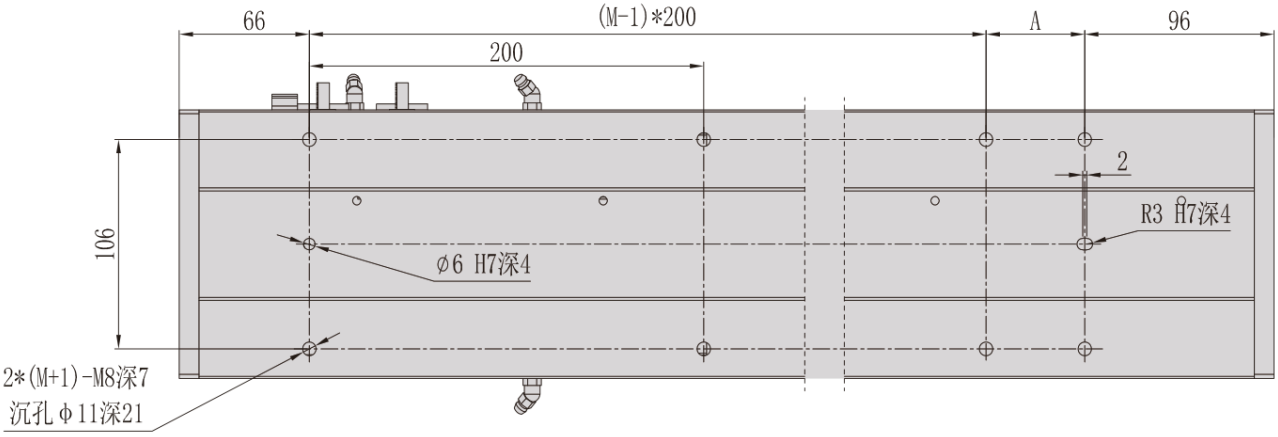

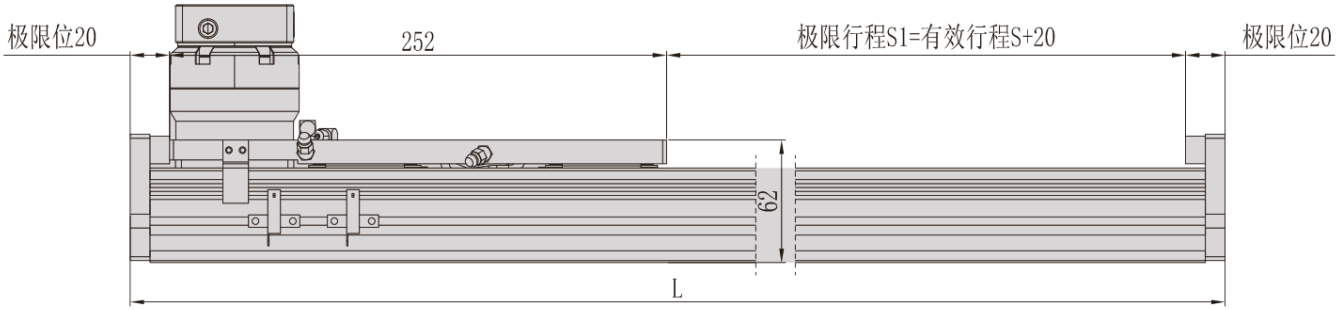

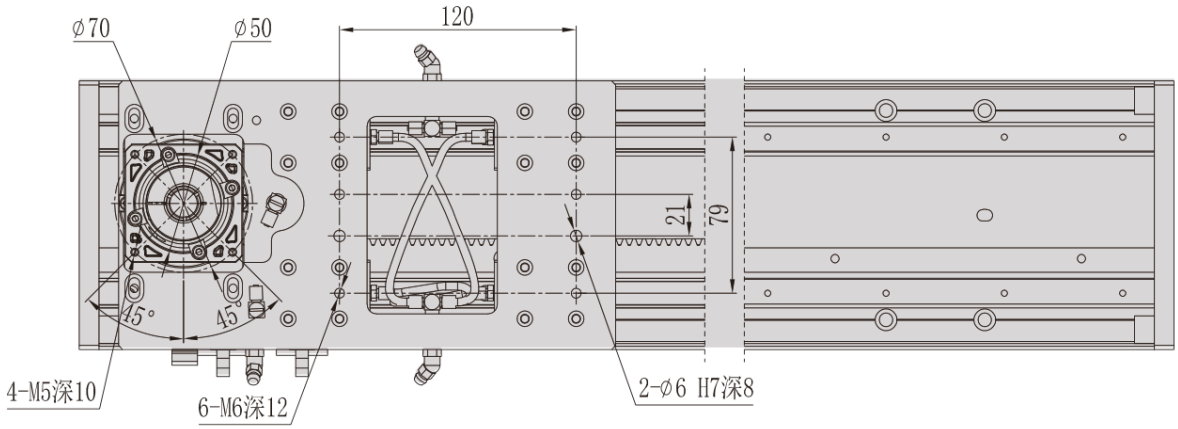

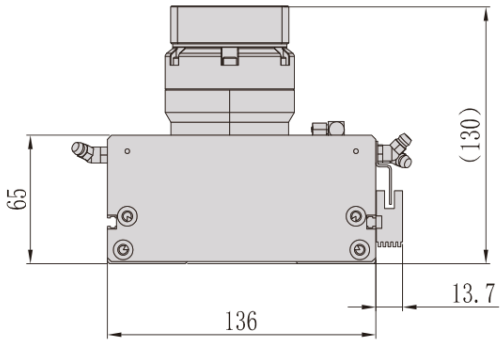

MS14 · ປະເພດກັນຝຸ່ນ · ພາບລວມອົງປະກອບ

