TKK60 Dimensi

Pandangan dimensi dan pemasangan. Unit ialah label yang dicetak pada setiap pandangan.

Lukisan ini tidak memilih lejang. Sahkan pemasangan berbanding konfigurasi yang anda pesan.

Lukisan: 5 pandangan. tanpa penutup, dengan penutup, pandangan penyesuai motor 1, pandangan penyesuai motor 2, pandangan penyesuai motor 3

TKK60 · Lukisan · tanpa penutup

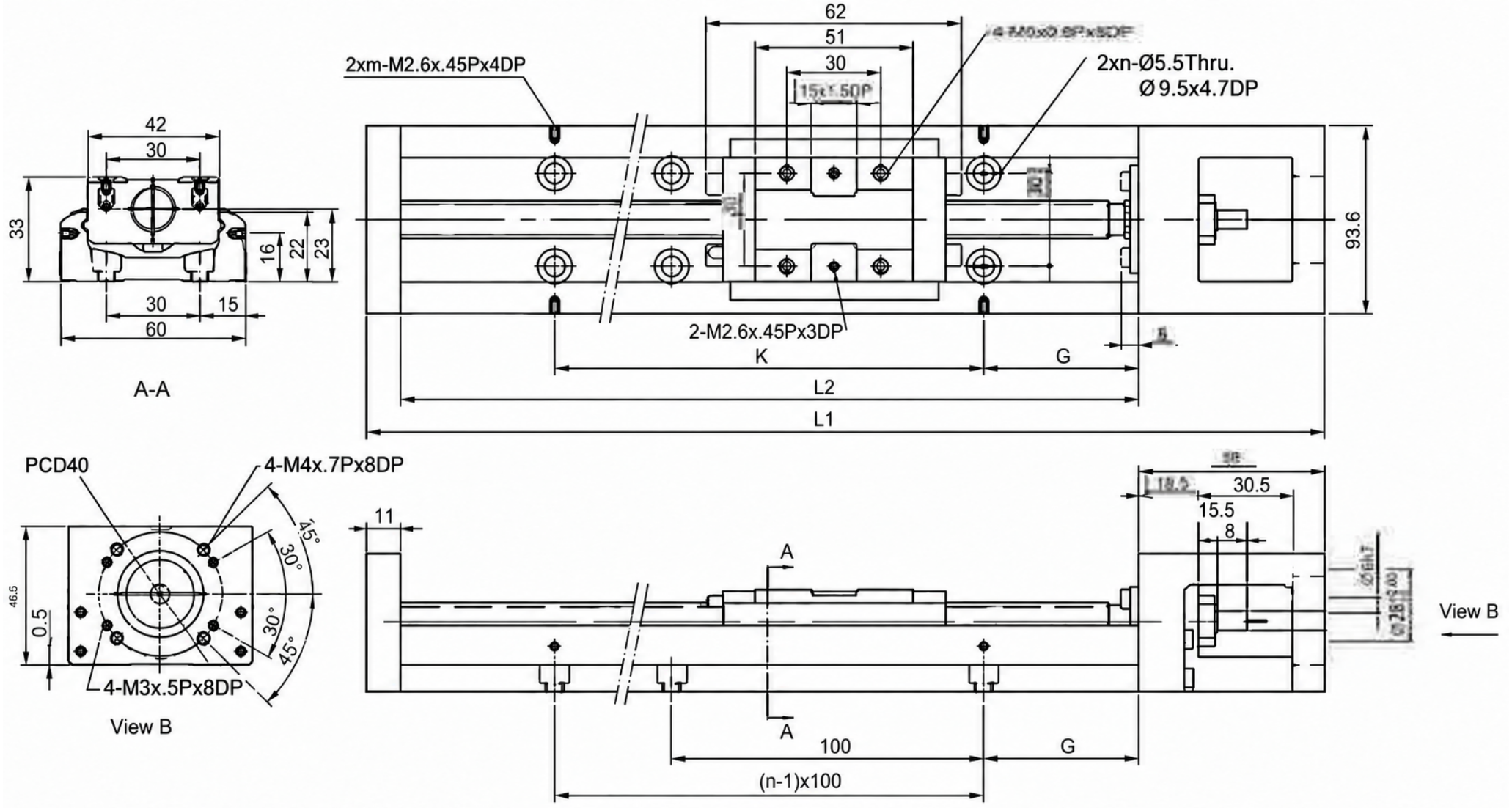

TKK60 · Lukisan · dengan penutup

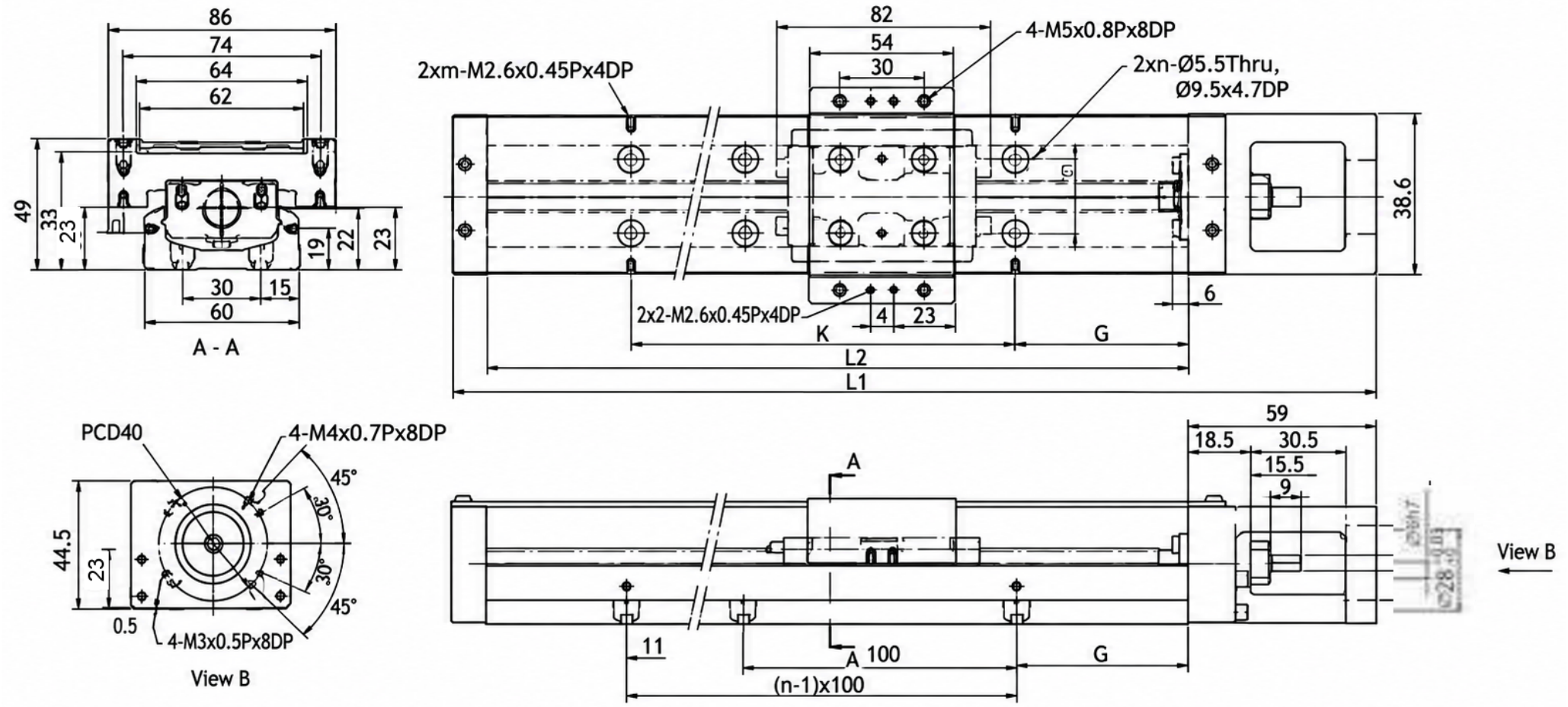

TKK60 · Lukisan · pandangan penyesuai motor 1

Motor Adaptor Flange F0

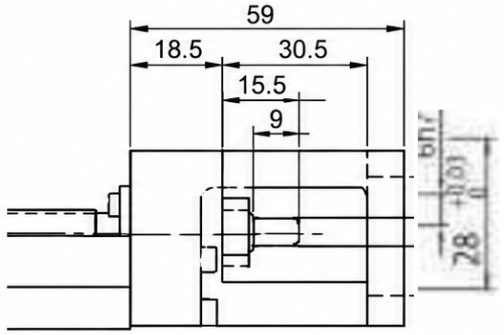

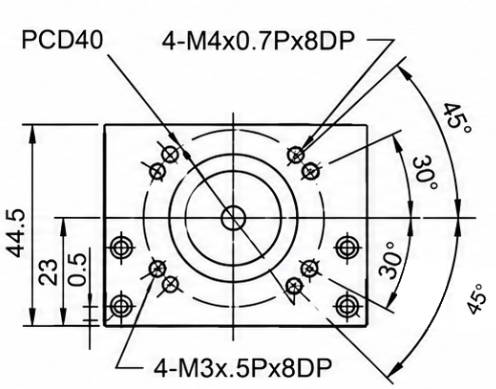

Motor Adaptor Flange F3

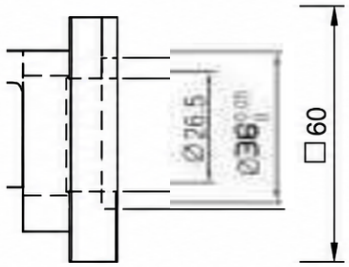

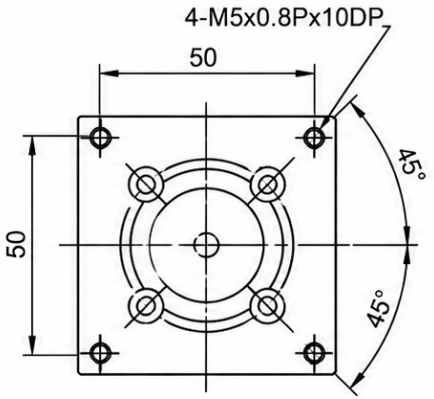

TKK60 · Lukisan · pandangan penyesuai motor 2

Motor Adaptor Flange F1

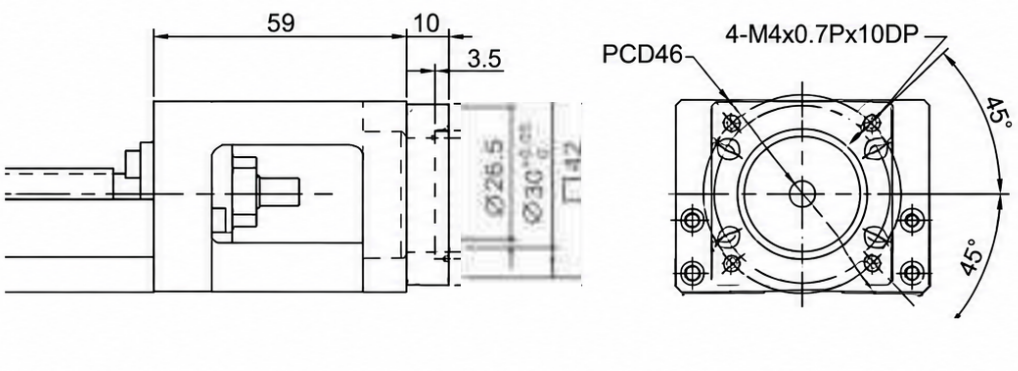

Motor Adaptor Flange F4

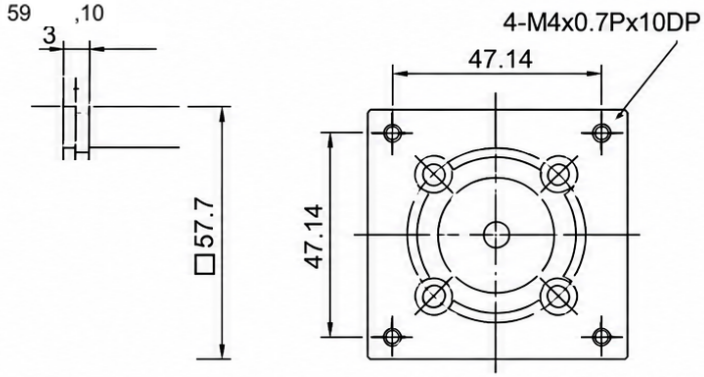

TKK60 · Lukisan · pandangan penyesuai motor 3

Motor Adaptor Flange F2

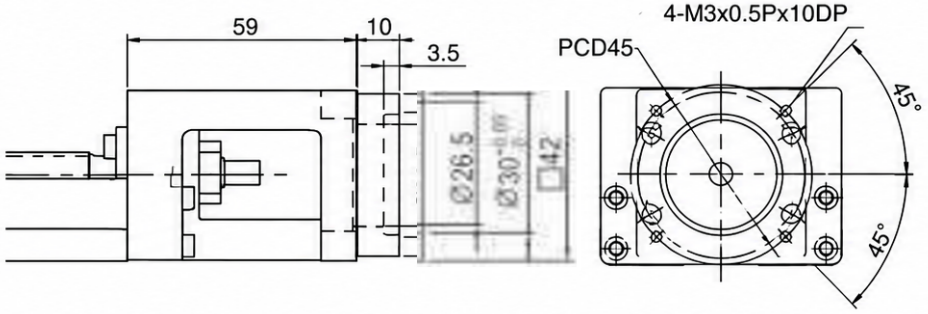

Motor Adaptor Flange F5

