EDA60Z

Vérin électrique servo haute précision et haute charge à course personnalisable EDA60Z

PRODUIT

Un vérin électrique servo pour un mouvement linéaire guidé dans une machine ou une ligne de production.

Spécifications techniques

Interrupteur de fin de course	**Interrupteur magnétique**
Vitesse maximale autorisée	**<=500 mm/s**
Poussée maximale admissible	**<=5kN**
Angle de rotation de la tige de piston	**+/-0.3 deg**
Longueur extensible	**<=800 mm**
Diamètre intérieur	**phi50 mm**

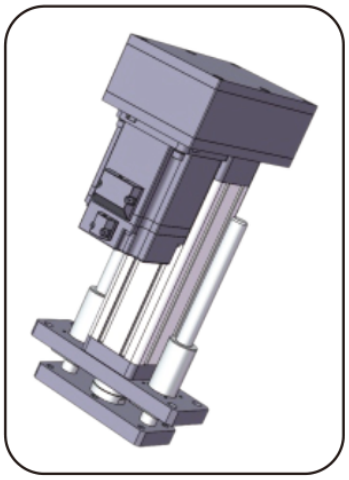

Illustration produit

Sélection

Choisissez poussée, course et vitesse comme un seul régime. Un maximum catalogue n'implique pas que les autres maximums s'appliquent en même temps. Confirmez le pas de vis, le montage moteur, la réduction et la liaison de charge avant commande.

Paramètres de base

Remarque : la poussée, la course et la vitesse doivent être combinées selon l'usage réel ; les trois valeurs limites ne peuvent pas être utilisées ensemble.

Diamètre extérieur	Diamètre intérieur	Poussée maximale admissible	Longueur extensible	Vitesse maximale autorisée	Vitesse maximale admissible Angle de rotation de la tige de piston Fin de course	Interrupteur de fin de course
61x61mm	phi50 mm	<=5KN	<=800 mm	<=500 mm/s	+/-0.3 deg	Interrupteur magnétique

OPTIONS D'ENTRAÎNEMENT ET DE MOTEUR

Avance de la vis à billes	Rapport de vitesse de la roue synchrone (entrée : sortie)	Rapport de vitesse de la roue synchrone (entrée : sortie)	Rapport de vitesse de la roue synchrone (entrée : sortie)	Spécifications moteur pouvant être installées directement	Spécifications moteur pouvant être installées directement	Réducteurs pouvant être associés	Réducteurs pouvant être associés
05mm	1:1	1.5:1	2:1	80A	86B	60A	60A 80A
10mm	1:1	1.5:1	2:1	80A	86B	60A	60A 80A
16mm	1:1	1.5:1	2:1	80A	86B	60A	60A 80A
20mm	1:1	1.5:1	2:1	80A	86B	60A	60A 80A

Paramètres de la vis à billes

Remarque : les paramètres de la vis à billes s'appliquent aux courses <= 300mm. Pour les courses supérieures à 300mm, veuillez consulter notre personnel technique.

Modèle de vis à billes	Type	Diamètre	Avance de la vis à billes	Ca (KN)	Coa (KN)	Rigidité de la vis à billes	Diamètre de la bille	Arbre de vis	Rapport d'élancement	Précision de positionnement | niveau de précision	Précision de positionnement | niveau de précision
SFNU1605-4	Vis à billes	16 mm	05mm	13.5 KN	29.9 KN	32Kgf/um	3.175mm	14K5	1:30	C5/+/-0.01	C7/+/-0.02

emmy@htrobot.com www.htrobot.com

EDA60Z

Vérins électriques

Paramètres de la vis à billes (SUITE)

Modèle de vis à billes	Type	Diamètre	Avance de la vis à billes	Ca (KN)	Coa (KN)	Rigidité de la vis à billes	Diamètre de la bille	Arbre de vis	Rapport d'élancement	Précision de positionnement | niveau de précision	Précision de positionnement | niveau de précision
SFNU1610-3	Vis à billes	16 mm	10mm	10.8 KN	23.5 KN	26Kgf/um	3.175mm	14K5	1:30	C5/+/-0.01	C7/+/-0.02
SFA1616-1.8	Vis à billes	16 mm	16mm	5.4 KN	11.1 KN	14Kgf/um	2.778mm	14K5	1:30	C5/+/-0.01	C7/+/-0.02
SFA1620-1.8	Vis à billes	16 mm	20mm	5.4 KN	11.4 KN	14Kgf/um	2.778mm	14K5	1:30	C5/+/-0.01	C7/+/-0.02

Paramètres des roulements

Modèle du roulement	Cr (KN)	Cor (KN)
Roulement à billes à gorge profonde 6004-ZZ	9.38 KN	5.03 KN
Butée à billes 51105	19.6 KN	37 KN

Poulies crantées et courroie

Rapport de vitesse des poulies synchrones	Spécifications de la roue menante	Spécifications de la roue menée	Nombre de dents du pignon menant	Nombre de dents de la roue menée	Entraxe des poulies synchrones	Circonférence de la courroie synchrone	Largeur de la courroie synchrone
1:1	5M20T34	5M20T30	36	36	85mm	350	20mm
1.5:1	5M20T34	5M20T30	24	36	85mm	320	20mm
2:1	5M20T34	5M20T30	24	48	85mm	355	20mm

Tableau de correspondance des dimensions (mm)

Type de raccordement de la charge	phiA	phiB	phiC	C	D	E	F	H	G	M
Filetage extérieur	phi50	phi35	-	30	50	3	11	-	33	M20x1.5
Filetage intérieur	phi50	phi35	-	30	20	3	-	-	33	M16
Connecteur type I	phi50	phi35	phi16	-	95	3	16	32	33	-
Palier à œil	phi50	phi35	phi16	-	61	3	21	-	33	-
Raccord en Y	phi50	phi35	phi16	-	95	3	16	32	32	-

emmy@htrobot.com www.htrobot.com