КАК ПОЛЬЗОВАТЬСЯ ЭТИМ АТЛАСОМ

Каждый вид — каталожный чертёж указанного варианта или группы отношений. Пользуйтесь напечатанными обозначениями, а не измерениями по масштабу. Это справочные чертежи, не файлы CAD.

EDT-B-60 / Атлас чертежей

Содержание

Верхний вид редукции	1 виды | страницы 2-2
Нижний вид редукции	1 виды | страницы 3-3
Варианты вала	1 виды | страницы 4-4

КОНТАКТ HTROBOT

Эл. почта: emmy@htrobot.com

Сайт: www.htrobot.com

EDT-B-60 | Размерный чертёж

Каталожный чертёж

EDT-B-60 верхний вид редукции размеры в mm

减速比：3，4，5，6，7，8，10

Reduction ratio

unit 单位[mm]

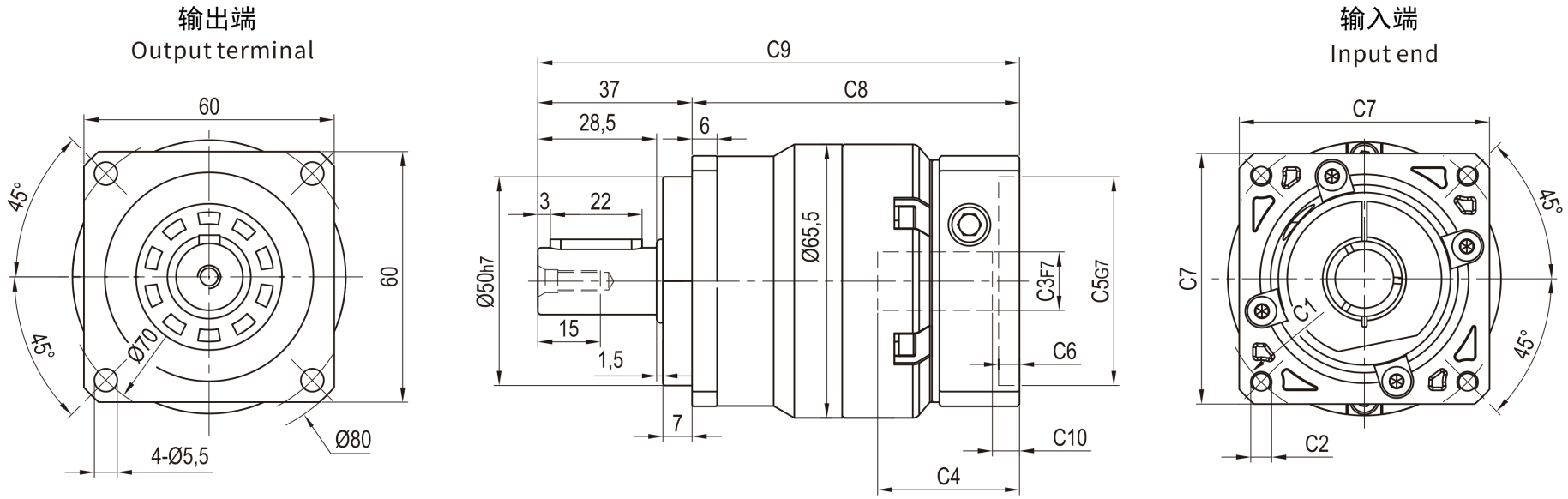

EDT-B-60 | Размерный чертёж

Каталожный чертёж

EDT-B-60 нижний вид редукции размеры в mm

减速比：12，15，20，25，30，35，40，50，60，70，80，100

Reduction ratio

unit 单位[mm]

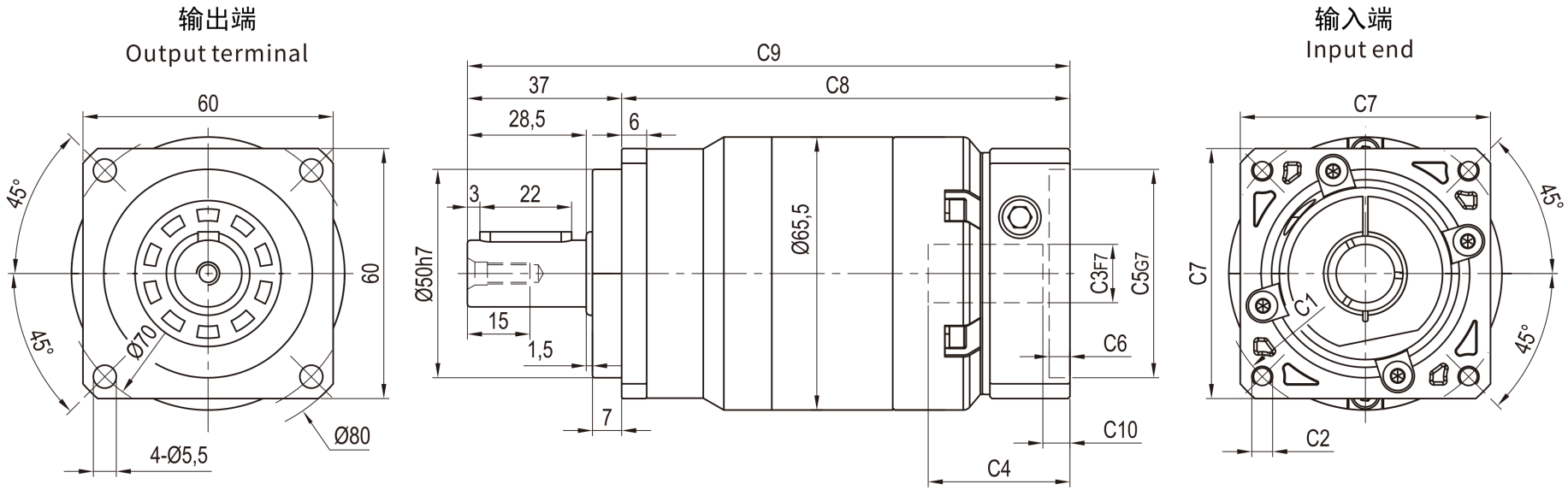

EDT-B-60 | Размерный чертёж

Каталожный чертёж

EDT-B-60 варианты вала S1 слева / S2 справа

