MKK50 Dimensões

Vistas de dimensões e instalação. As unidades são as legendas impressas em cada vista.

Estes desenhos não selecionam um curso. Confirme a montagem face à configuração que encomendar.

F0 sem cobertura: 1 vistas. painel 1

H0 sem cobertura: 1 vistas. painel 2

HR sem cobertura: 1 vistas. painel 1

HL sem cobertura: 1 vistas. painel 2

HS sem cobertura: 1 vistas. painel 1

HM sem cobertura: 1 vistas. painel 2

F0 com cobertura: 1 vistas. painel 1

H0 com cobertura: 1 vistas. painel 2

HR com cobertura: 1 vistas. painel 1

HL com cobertura: 1 vistas. painel 2

HS com cobertura: 1 vistas. painel 1

HM com cobertura: 1 vistas. painel 2

F0 cobertura telescópica: 1 vistas. painel 1

H0 cobertura telescópica: 1 vistas. painel 2

HR cobertura telescópica: 1 vistas. painel 1

HL cobertura telescópica: 1 vistas. painel 2

HS cobertura telescópica: 1 vistas. painel 1

HM cobertura telescópica: 1 vistas. painel 2

F0: 1 vistas. montagem F0

F1: 1 vistas. montagem F1

F2: 1 vistas. montagem F2

F3: 1 vistas. montagem F3

H0: 1 vistas. montagem H0

MKK50 · F0 sem cobertura · painel 1

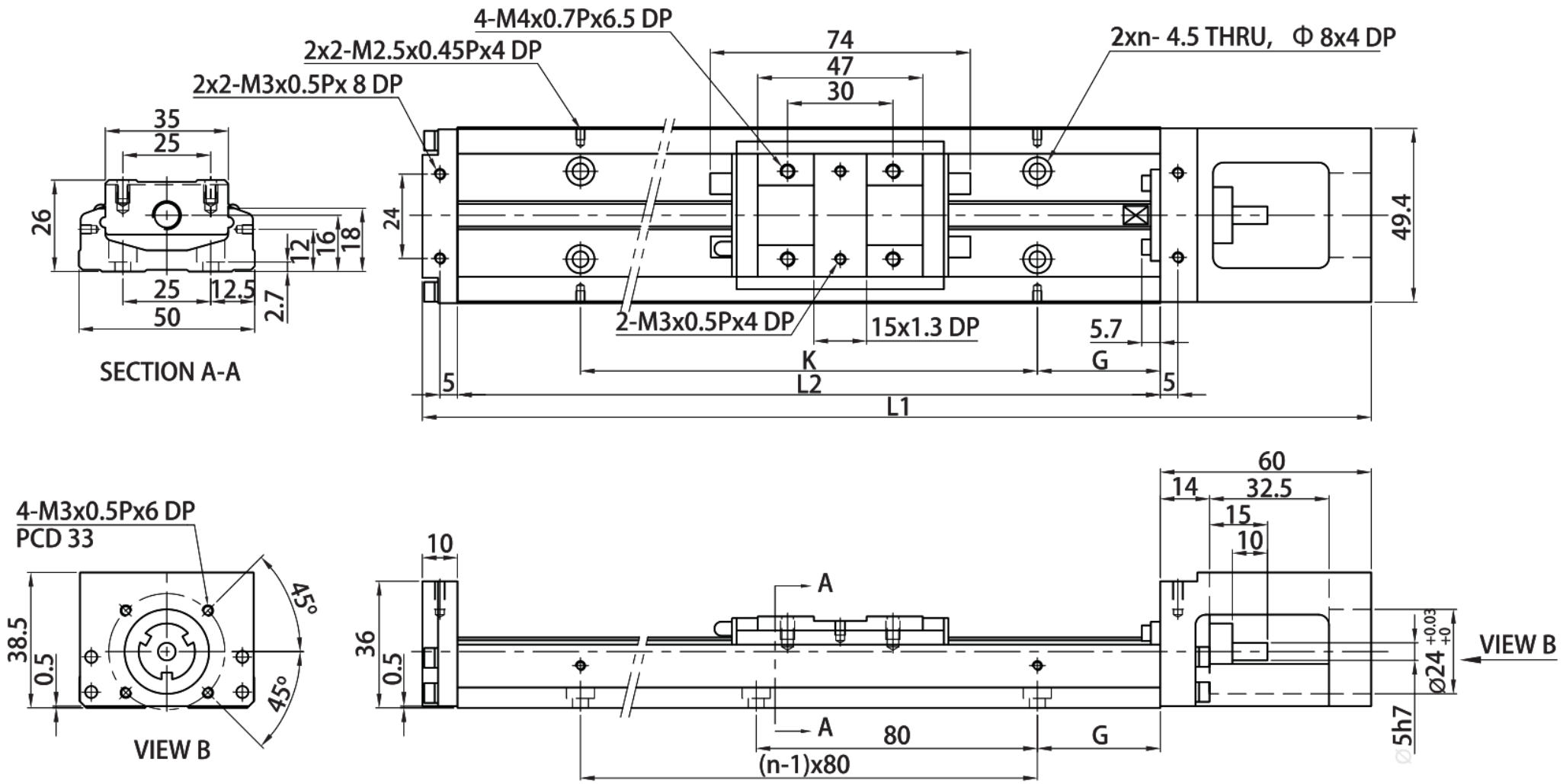

MKK50 · H0 sem cobertura · painel 2

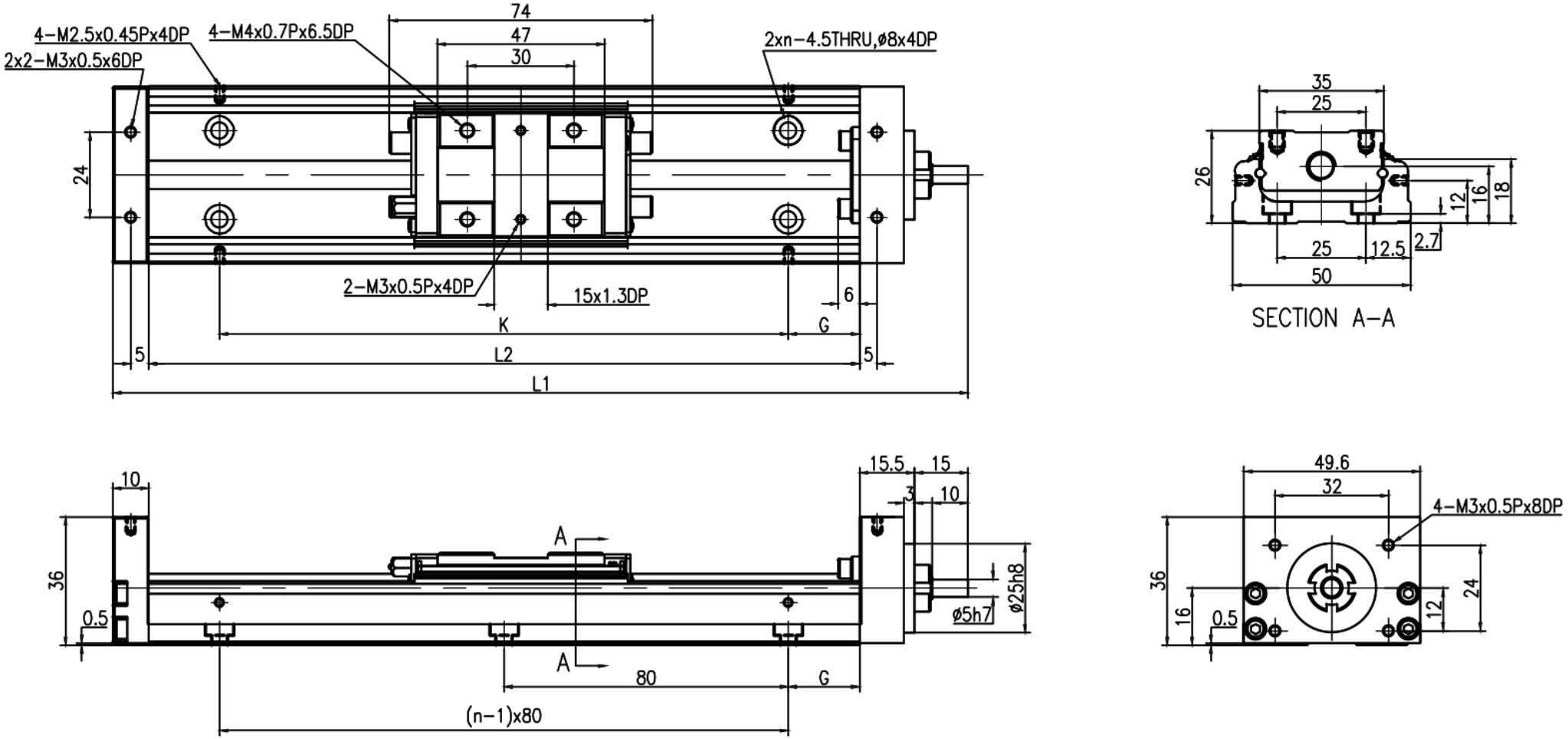

MKK50 · HR sem cobertura · painel 1

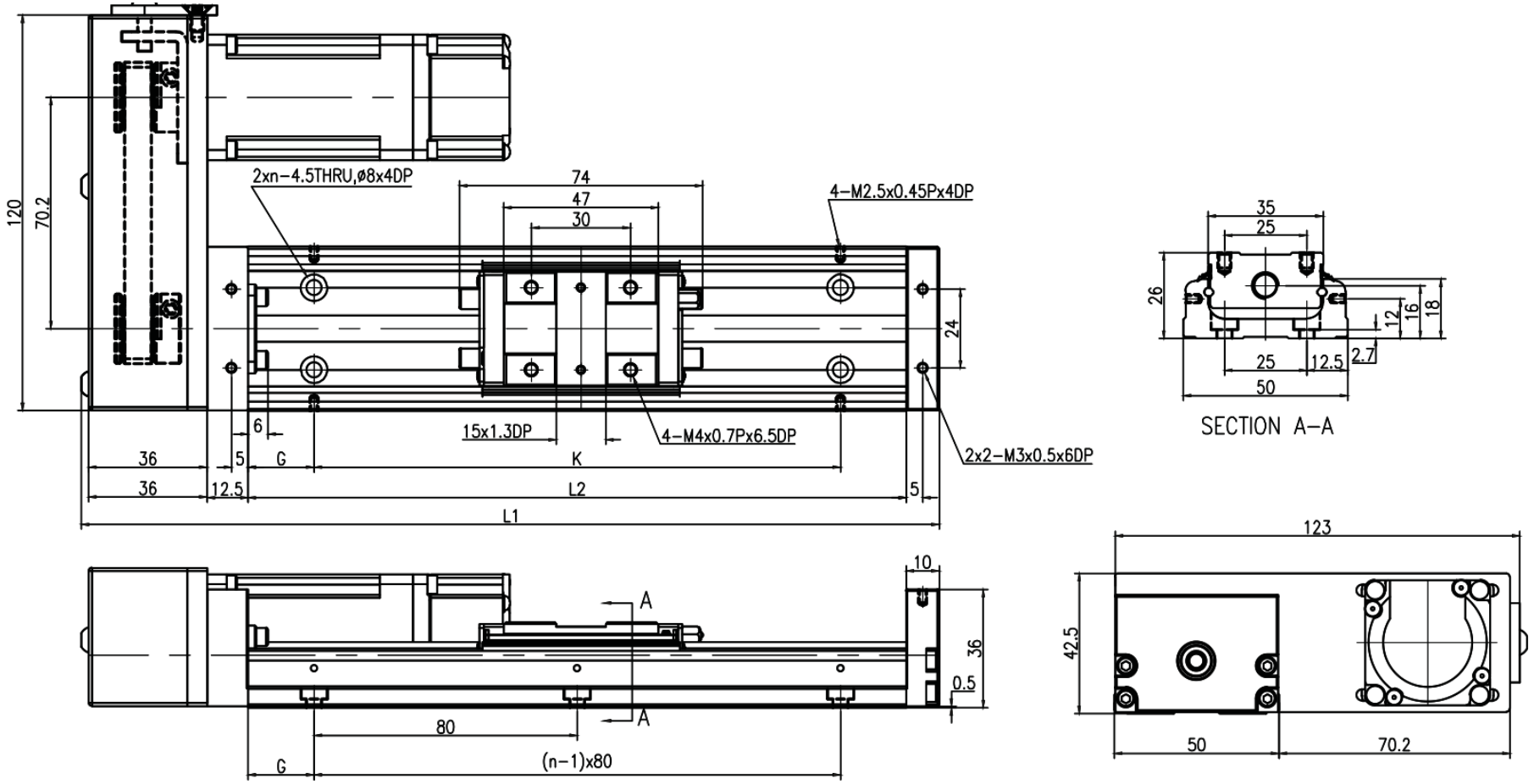

MKK50 · HL sem cobertura · painel 2

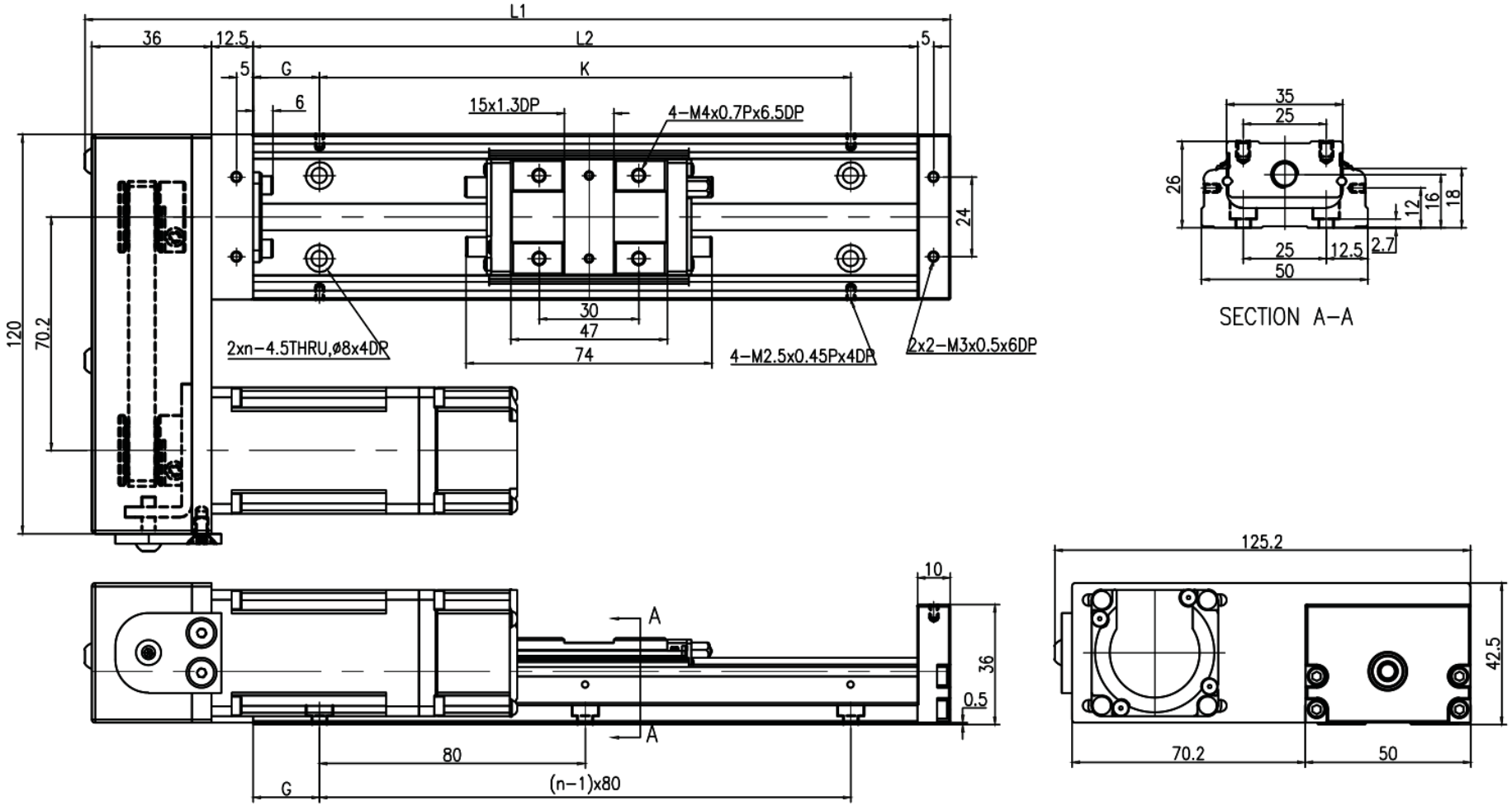

MKK50 · HS sem cobertura · painel 1

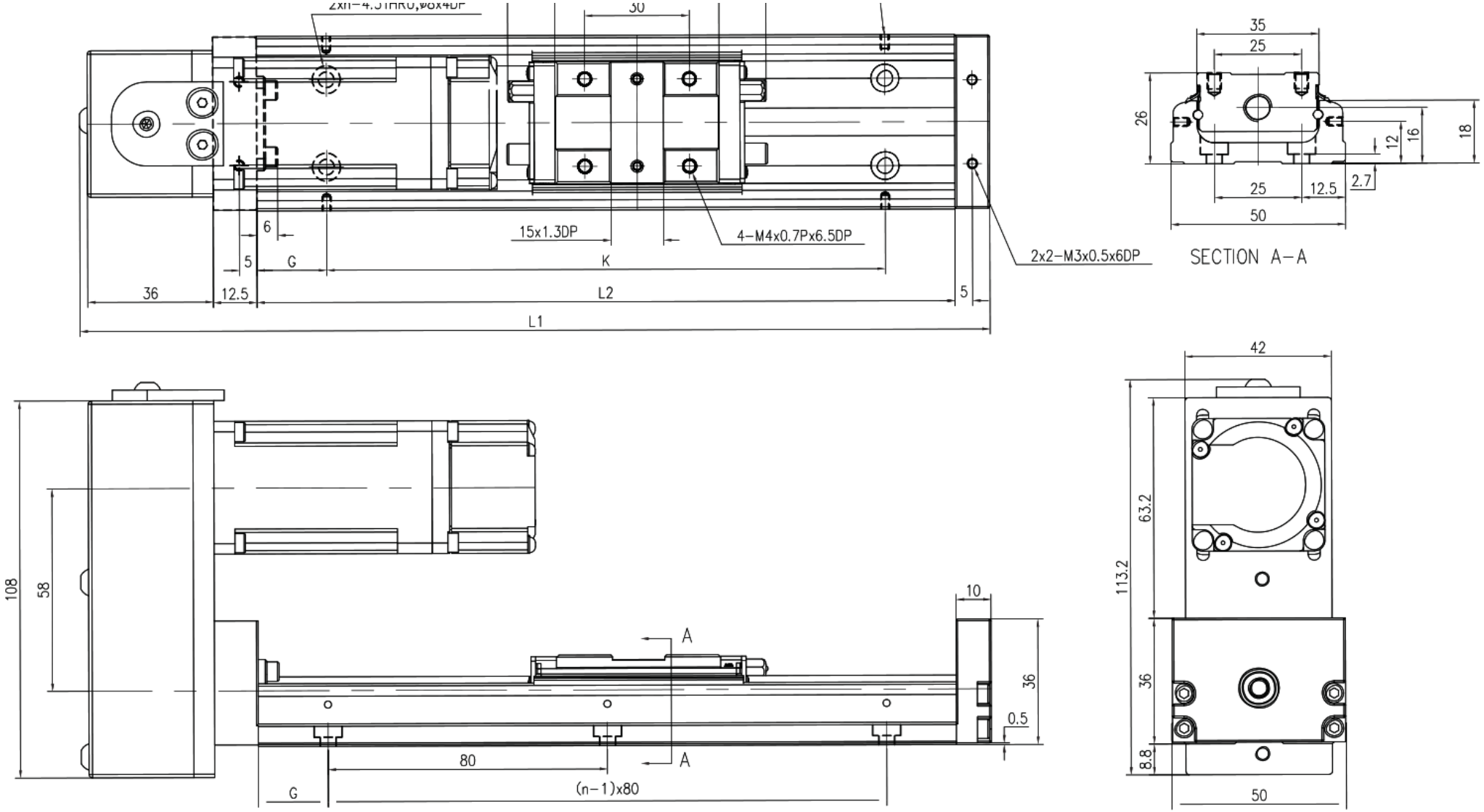

MKK50 · HM sem cobertura · painel 2

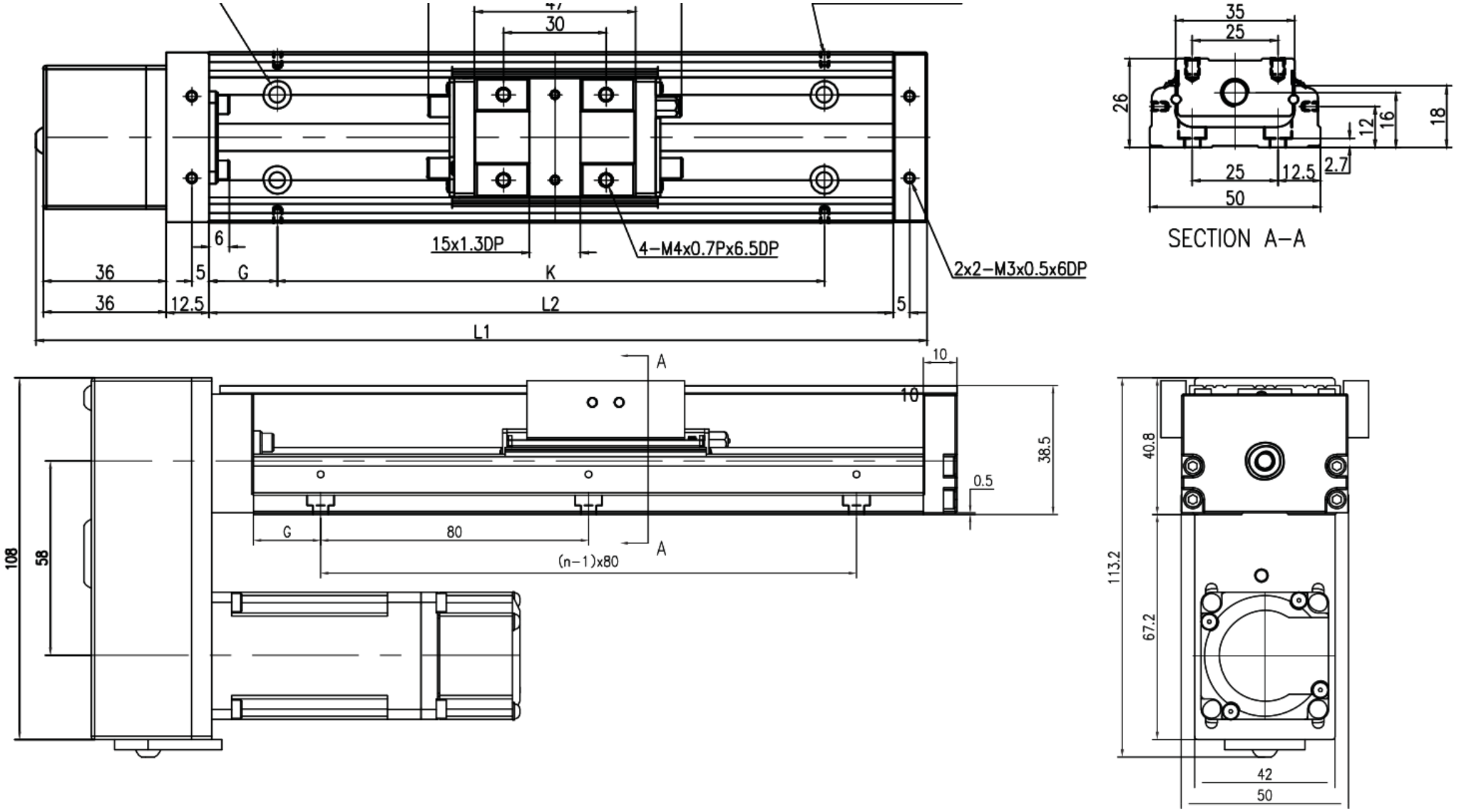

MKK50 · F0 com cobertura · painel 1

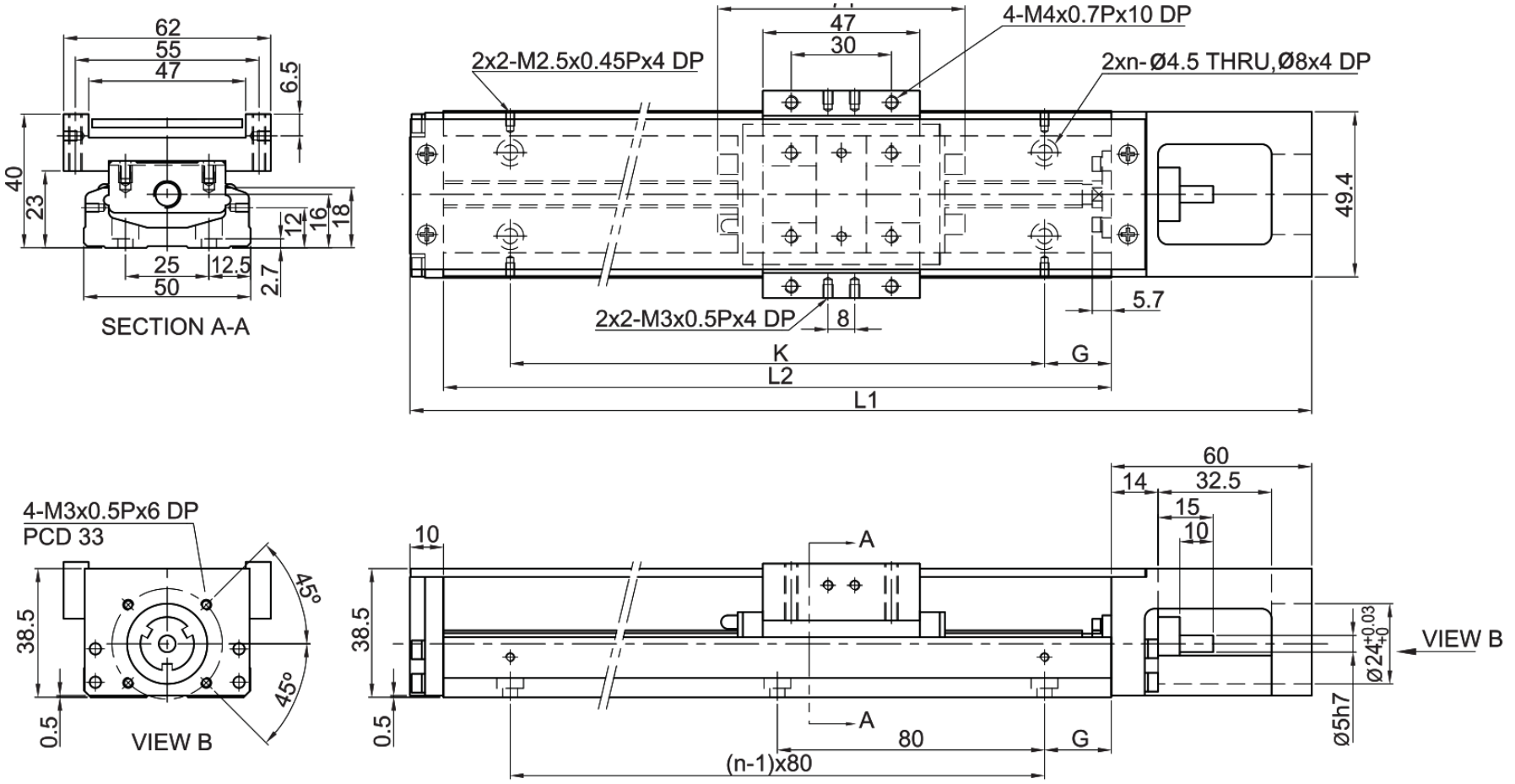

MKK50 · H0 com cobertura · painel 2

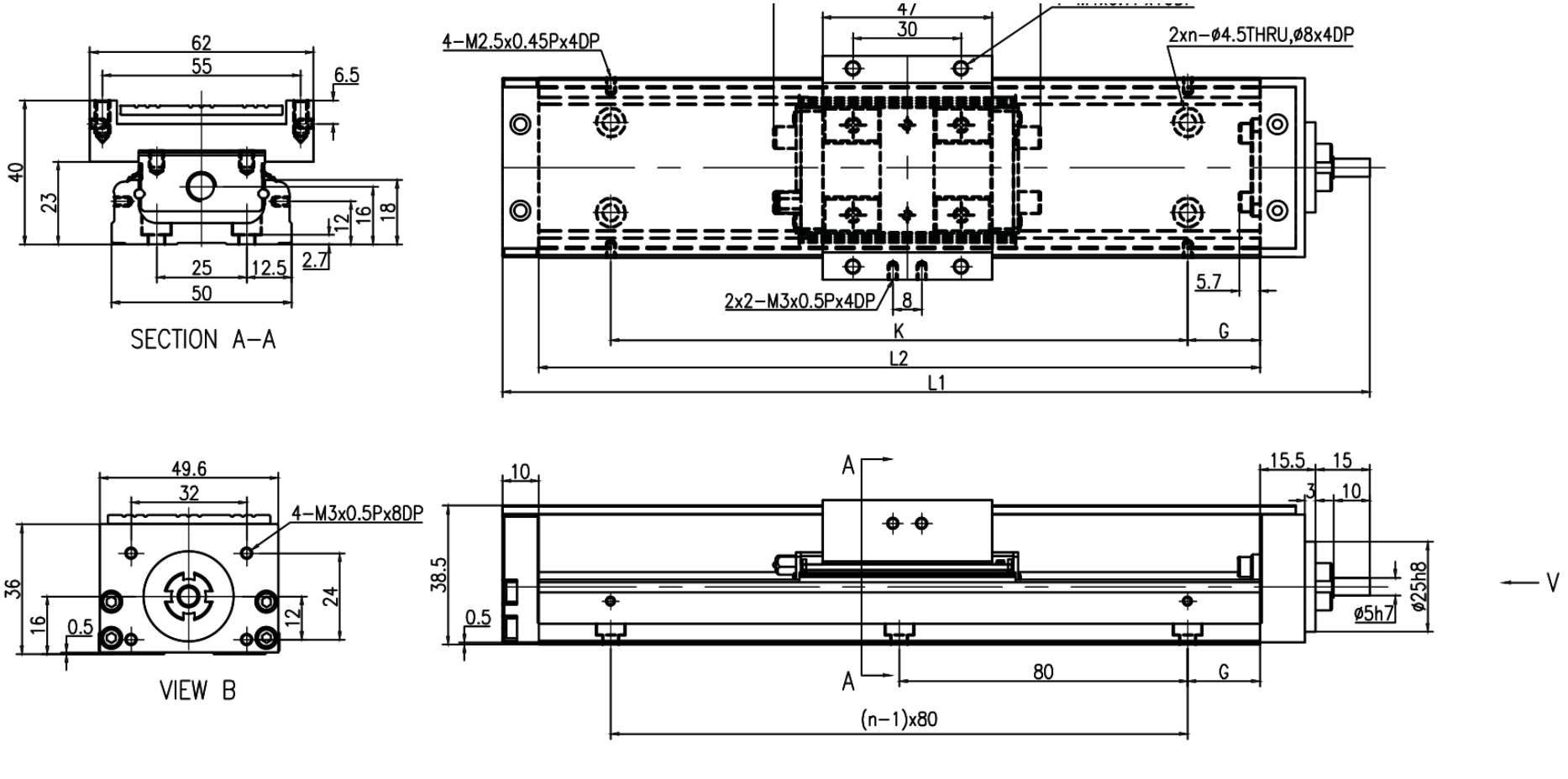

MKK50 · HR com cobertura · painel 1

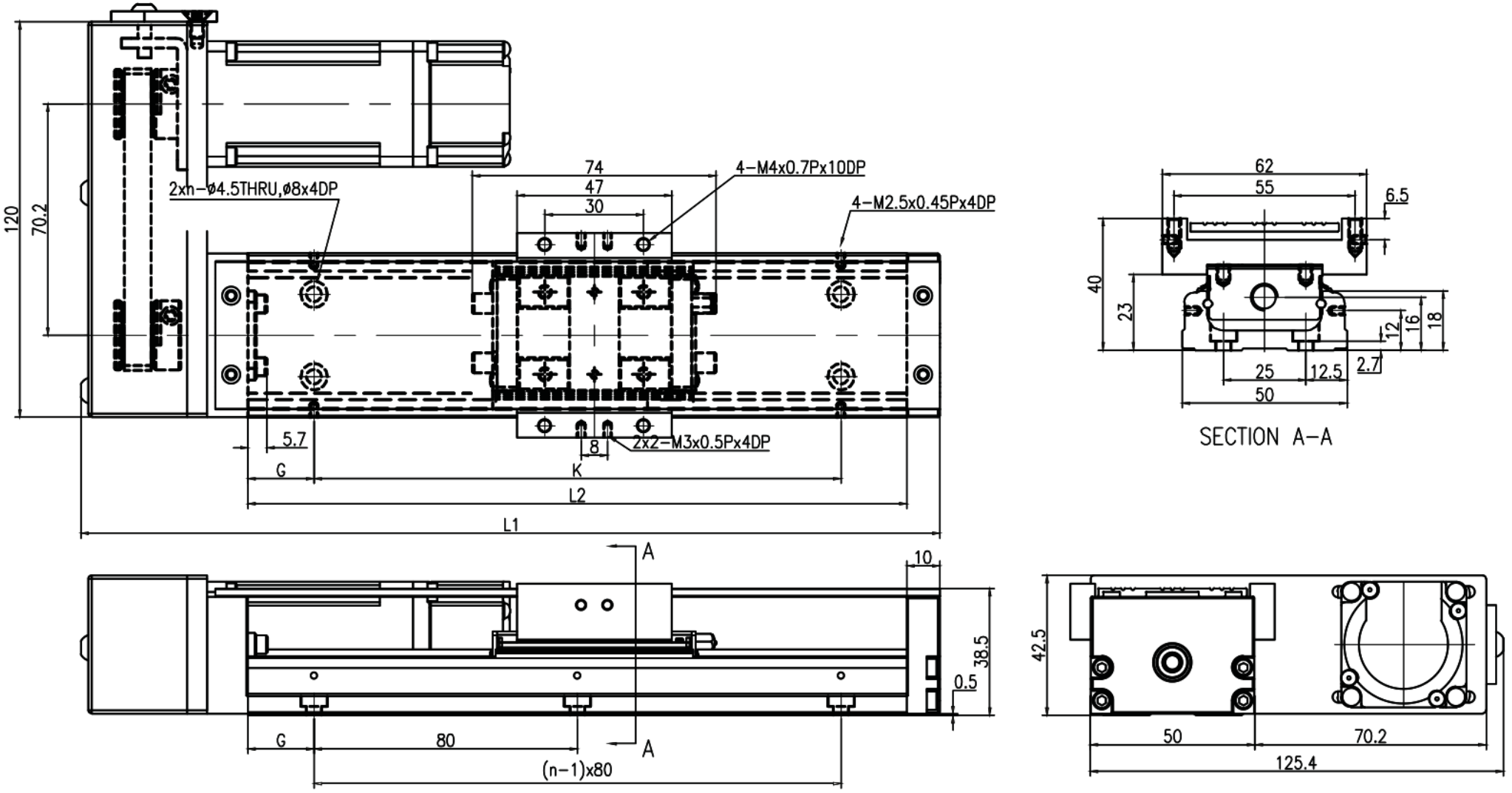

MKK50 · HL com cobertura · painel 2

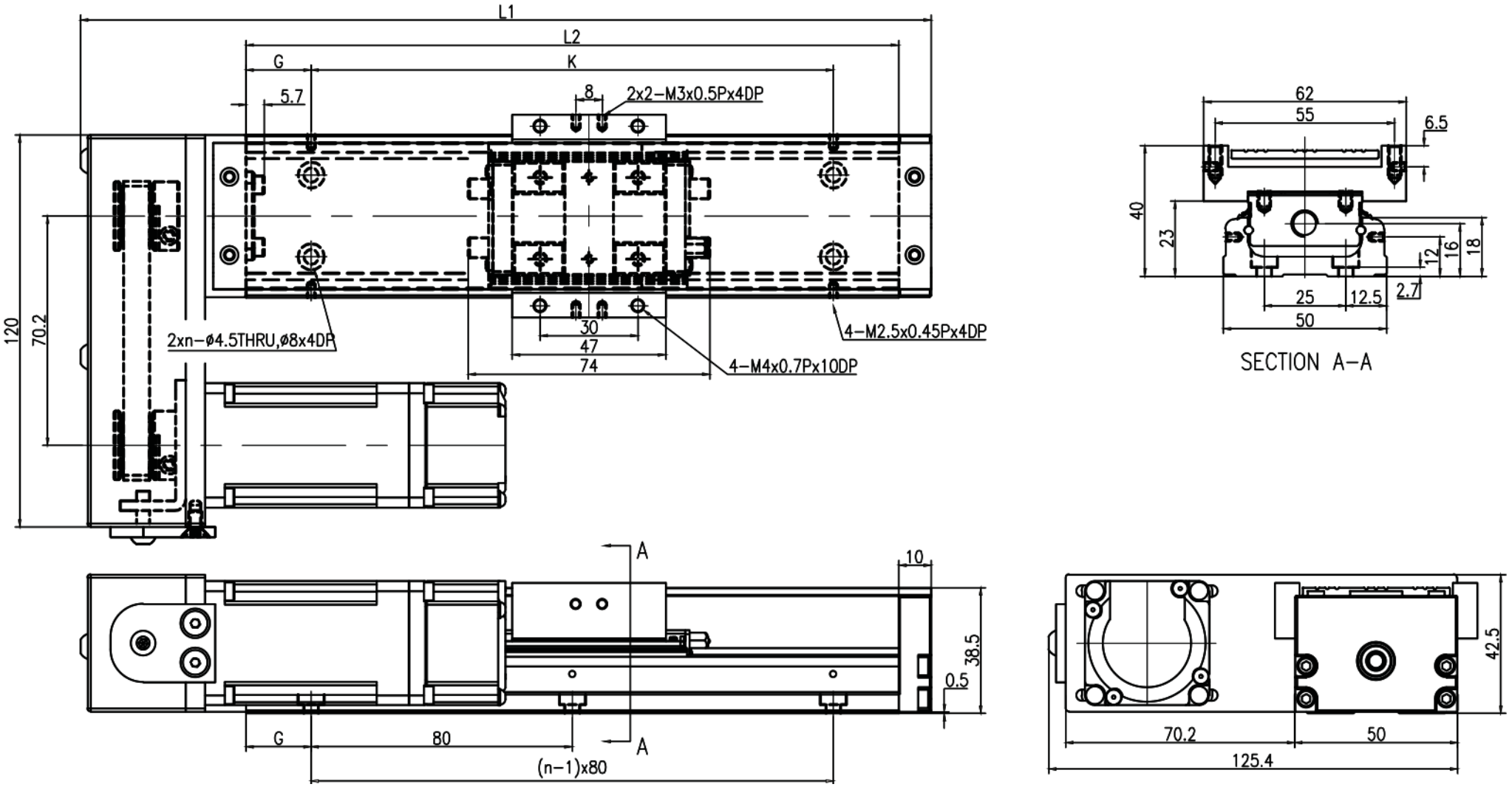

MKK50 · HS com cobertura · painel 1

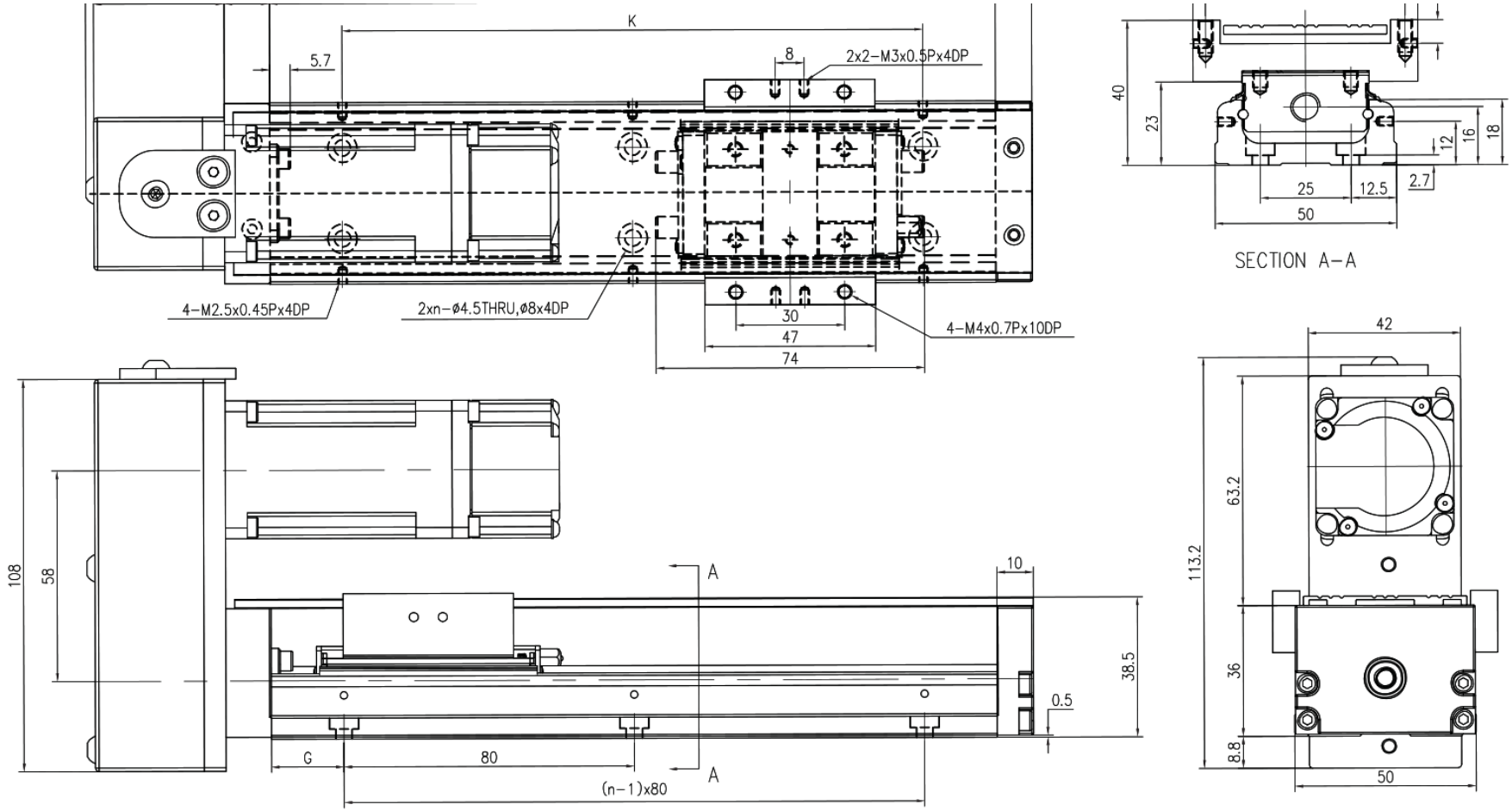

MKK50 · HM com cobertura · painel 2

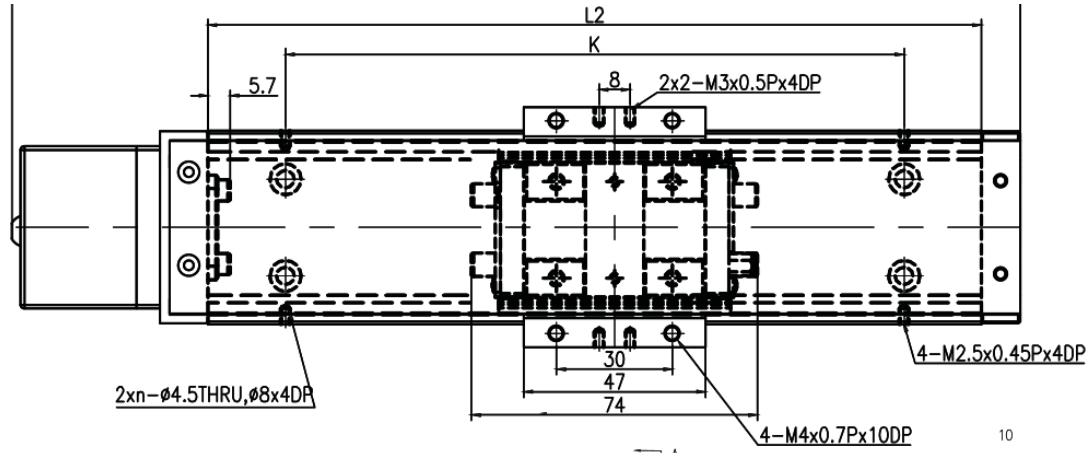

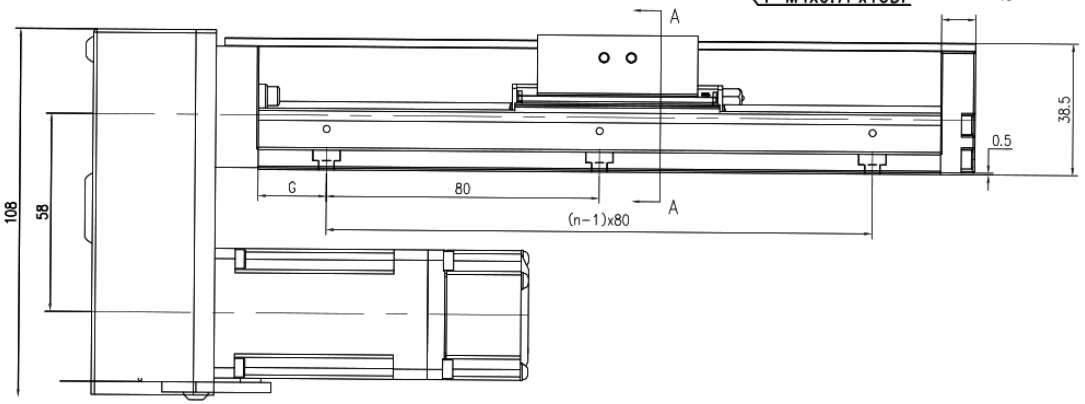

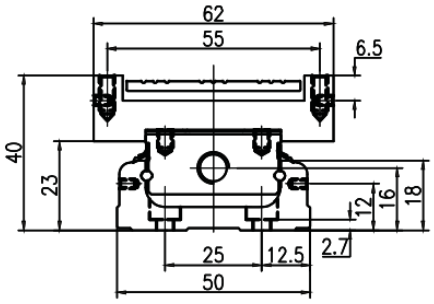

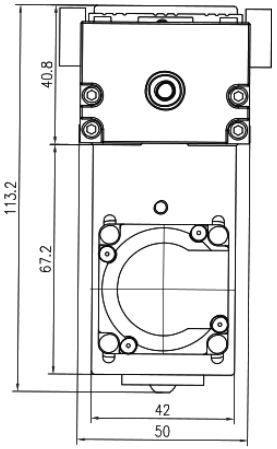

MKK50 · F0 cobertura telescópica · painel 1

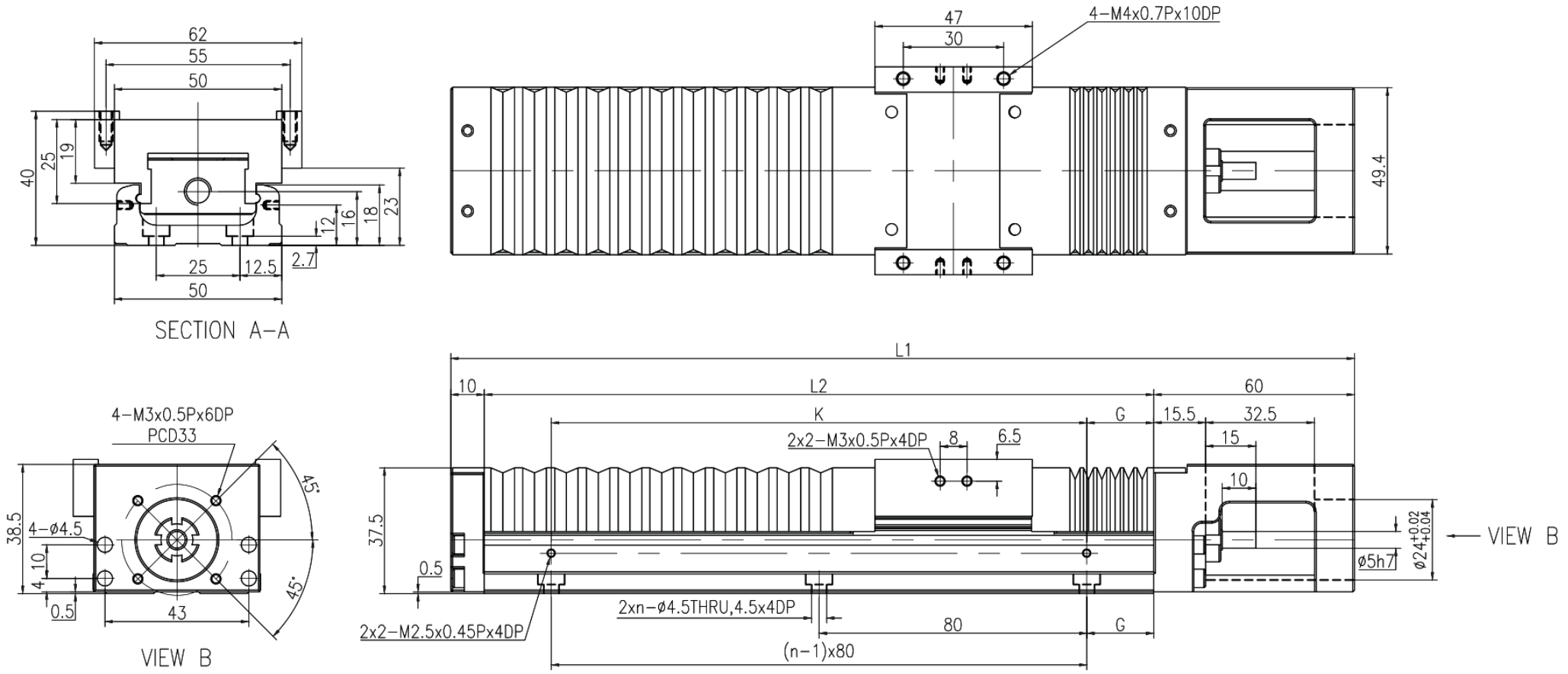

MKK50 · H0 cobertura telescópica · painel 2

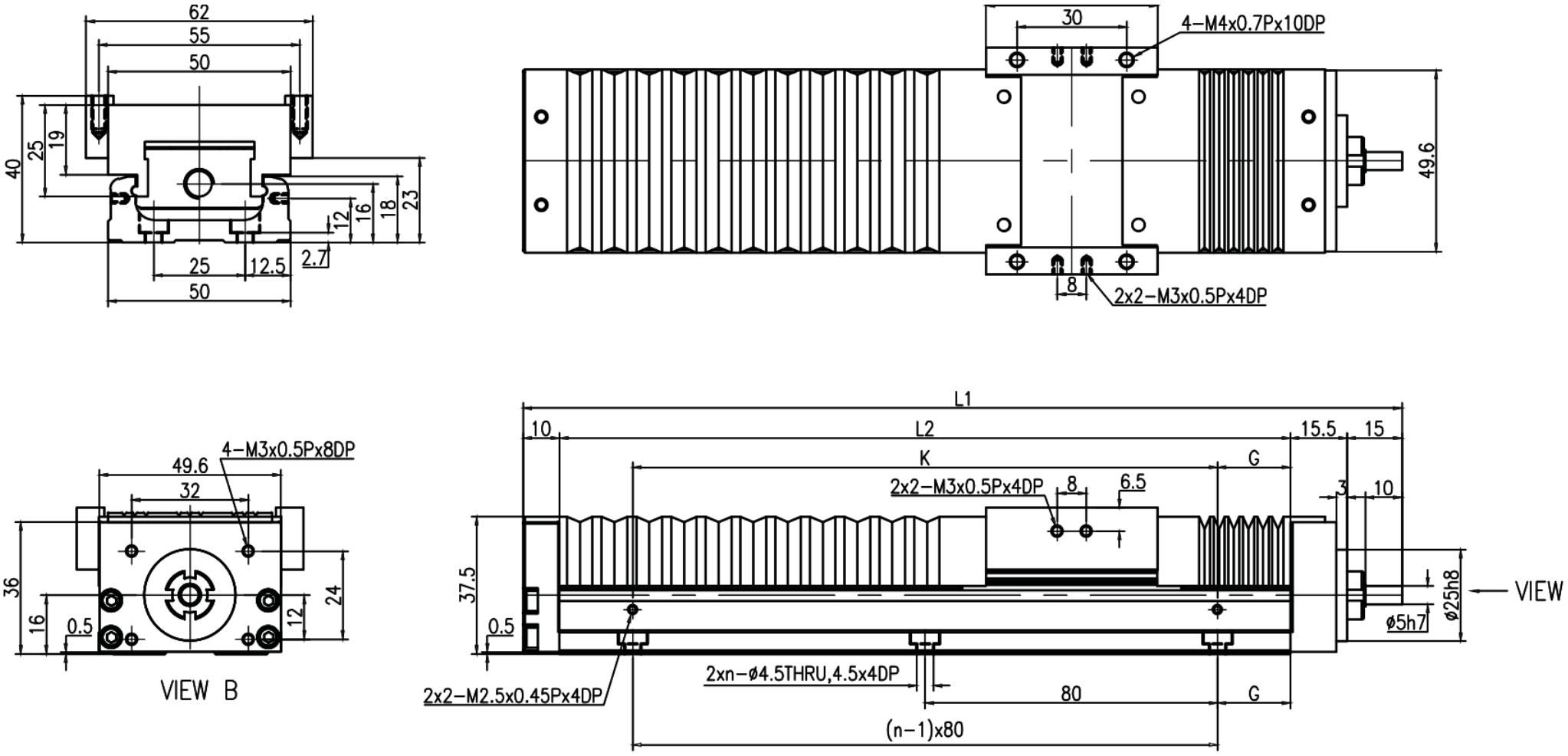

MKK50 · HR cobertura telescópica · painel 1

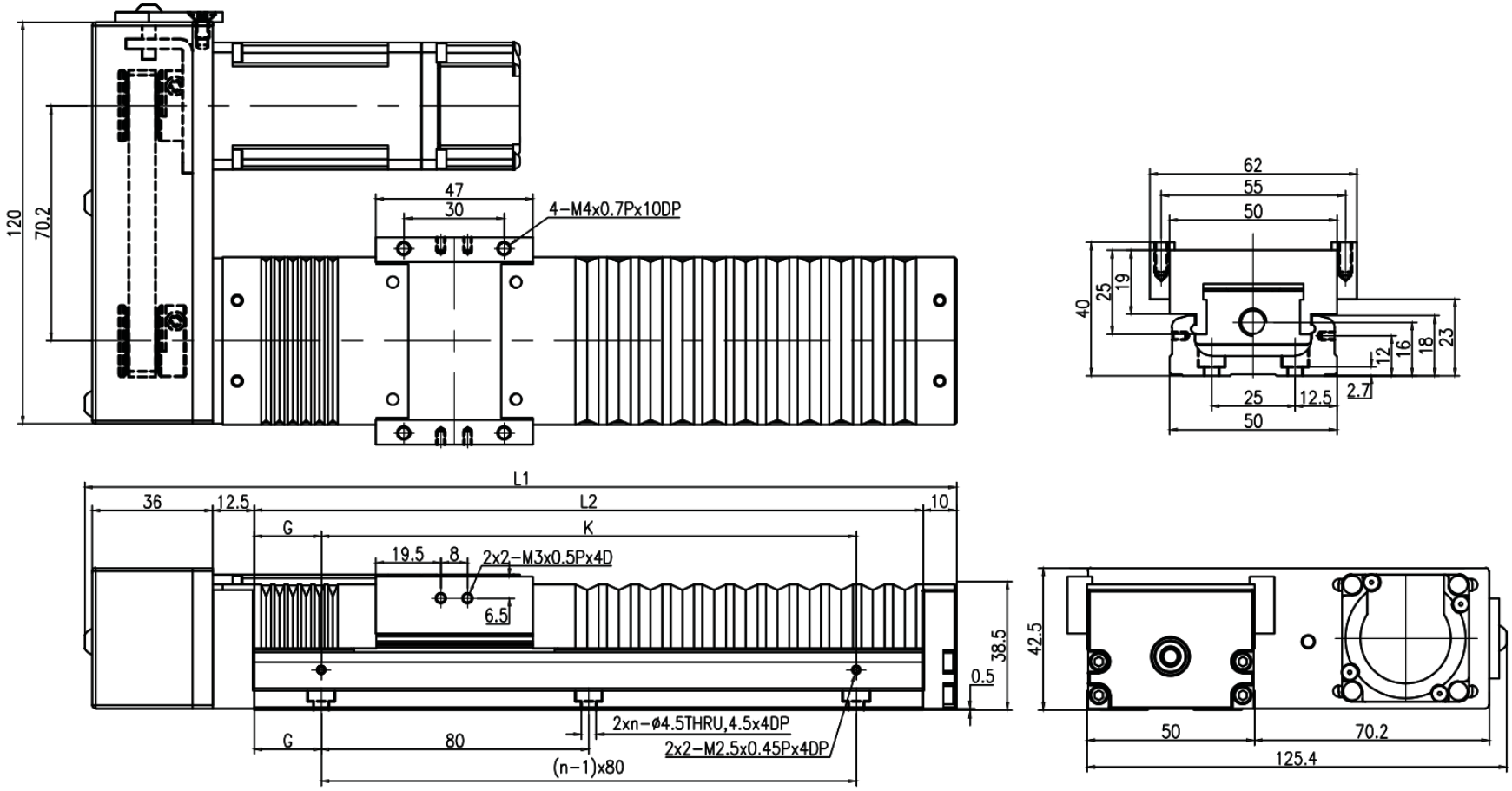

MKK50 · HL cobertura telescópica · painel 2

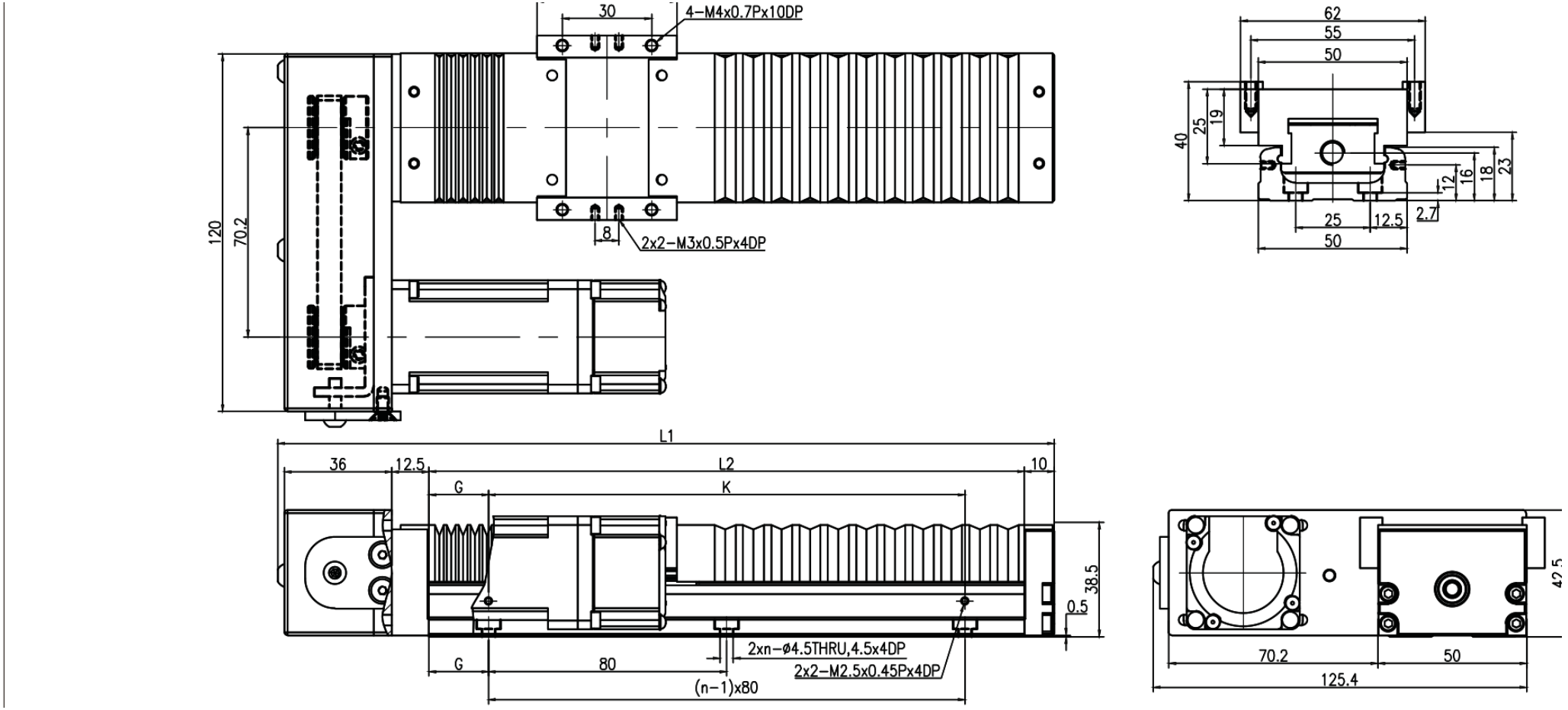

MKK50 · HS cobertura telescópica · painel 1

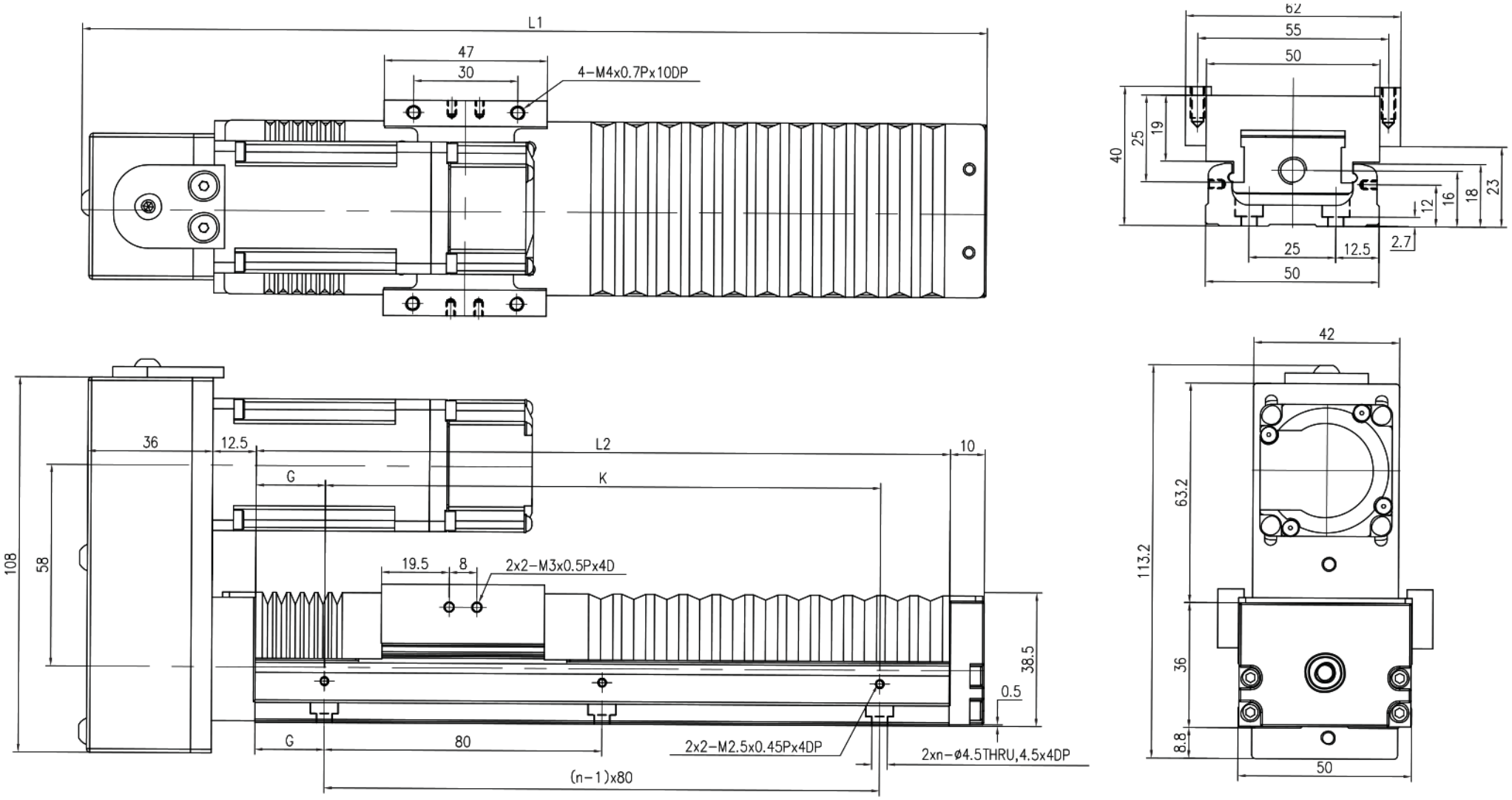

MKK50 · HM cobertura telescópica · painel 2

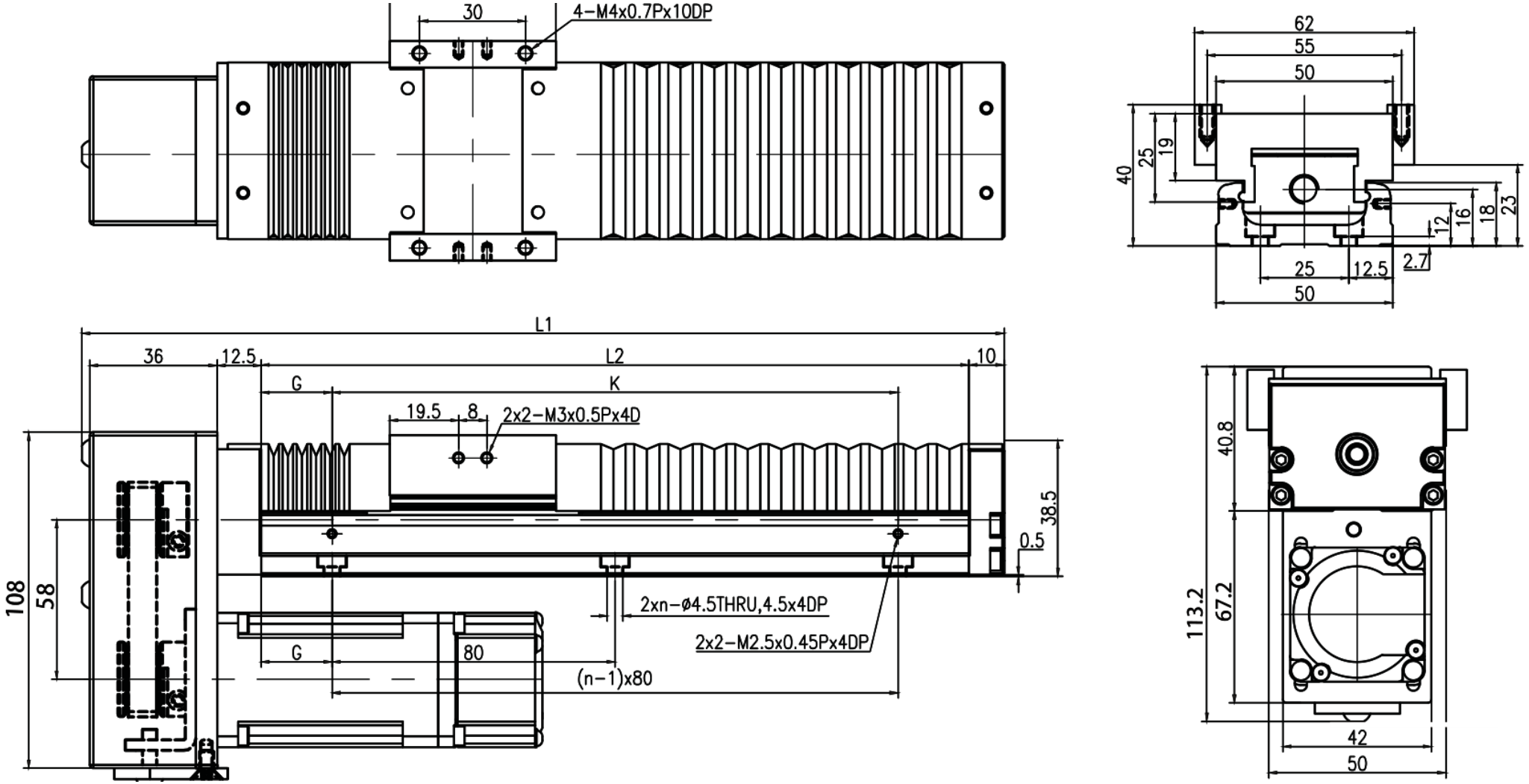

MKK50 · F0 · montagem F0

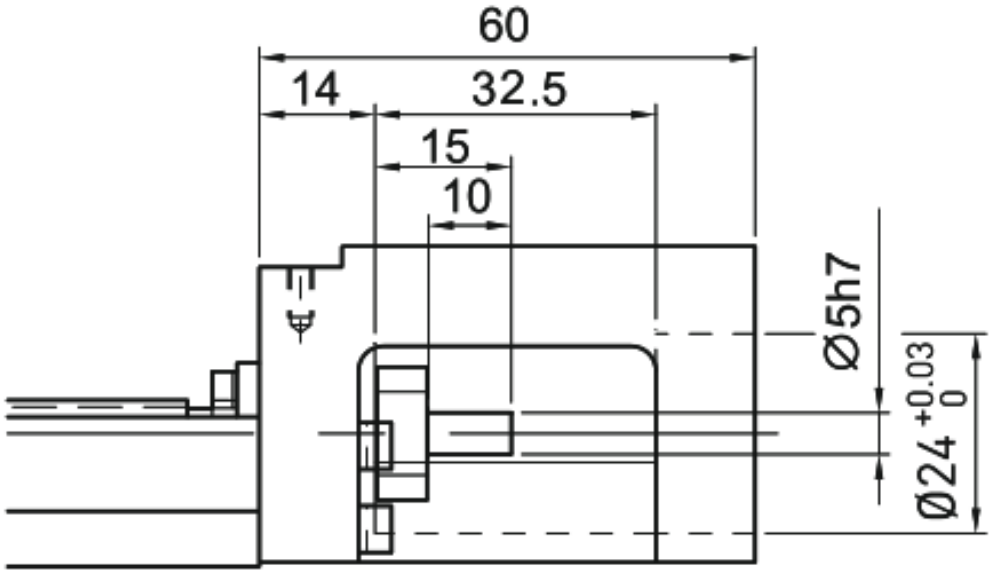

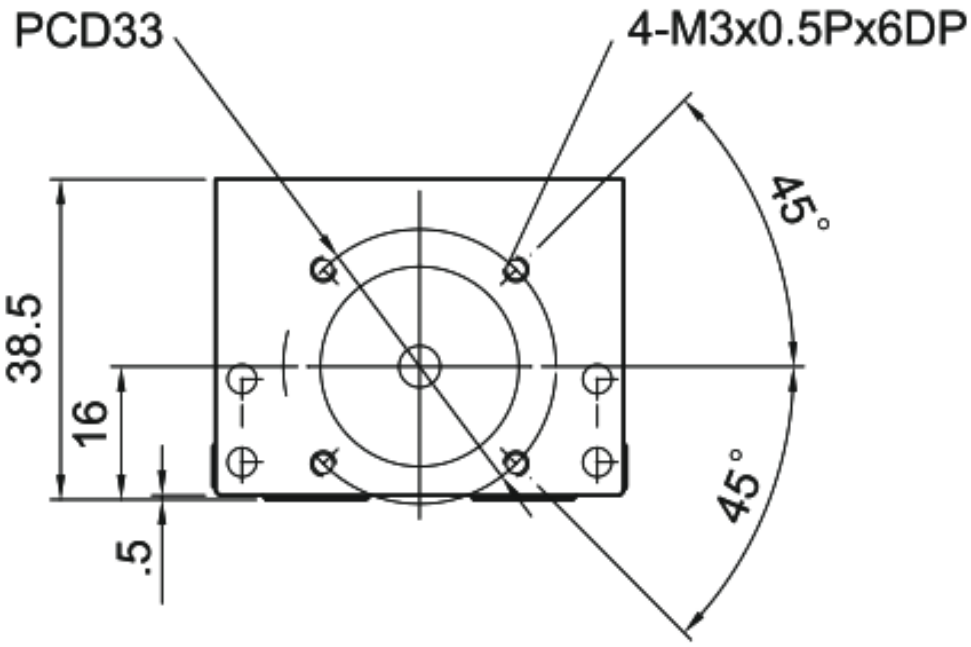

MKK50 · F1 · montagem F1

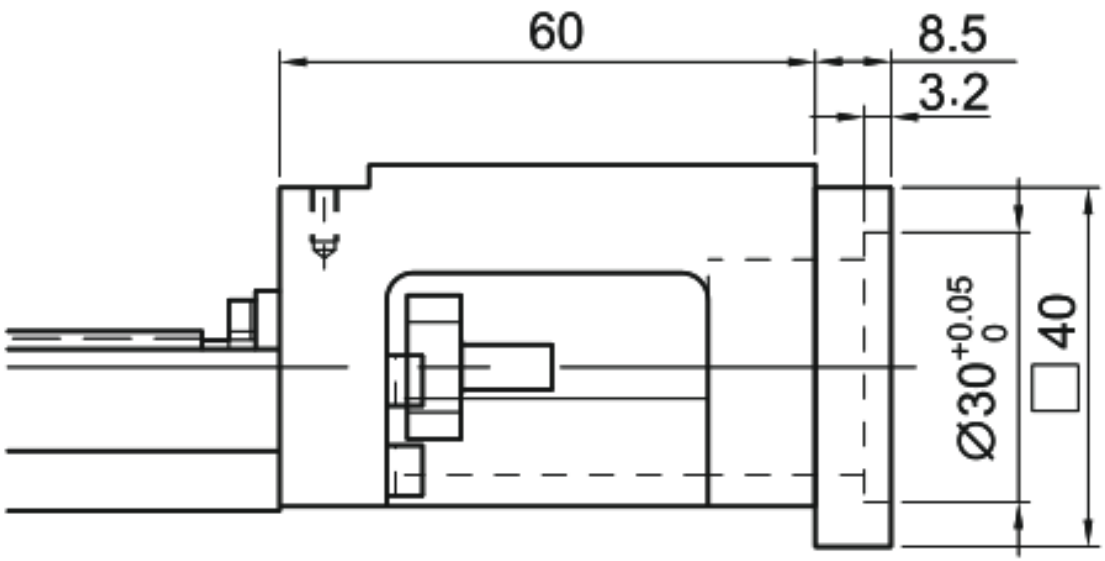

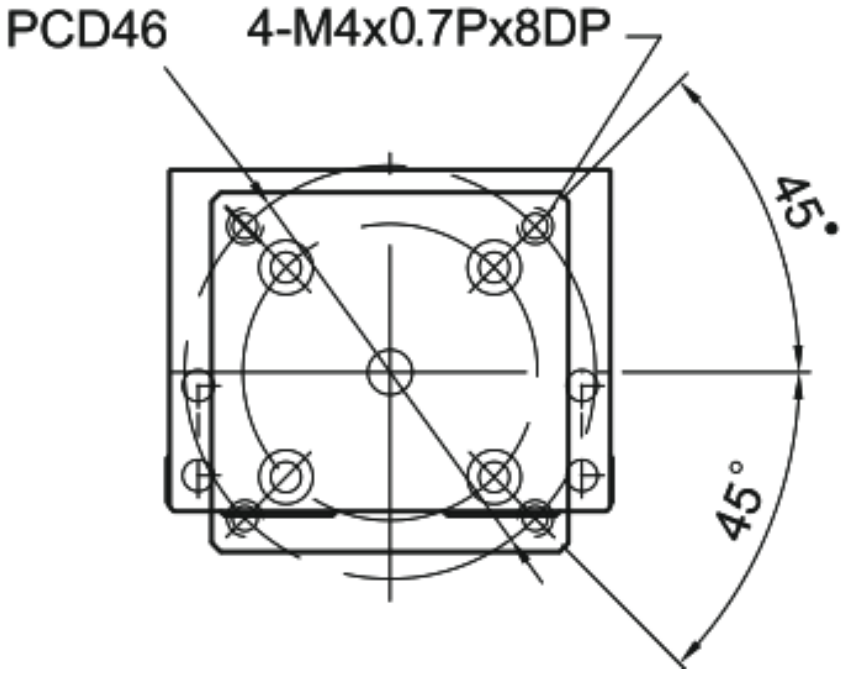

MKK50 · F2 · montagem F2

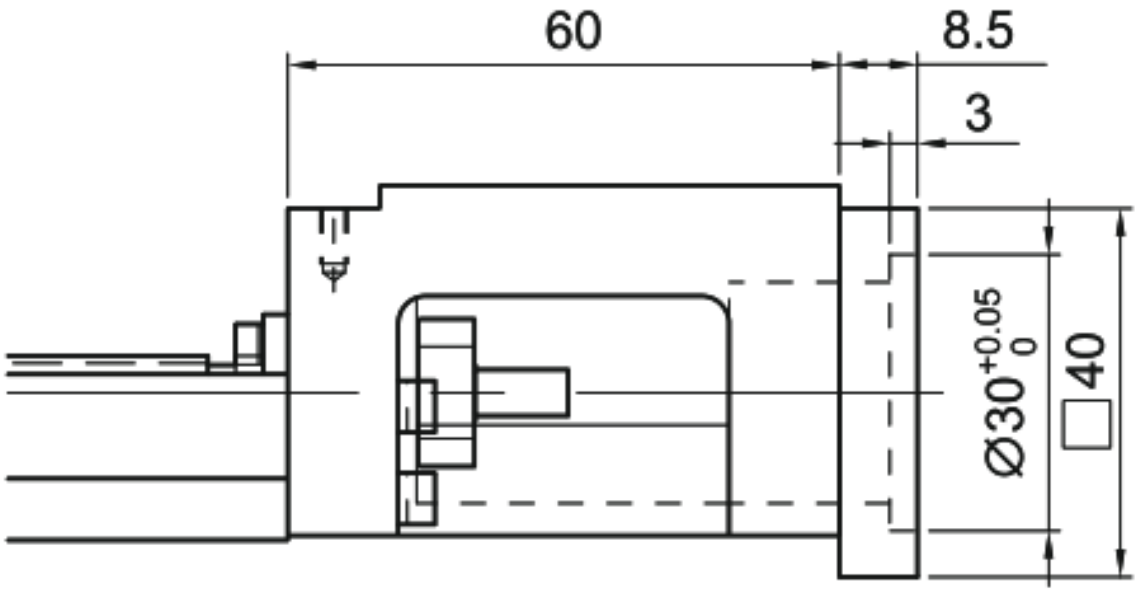

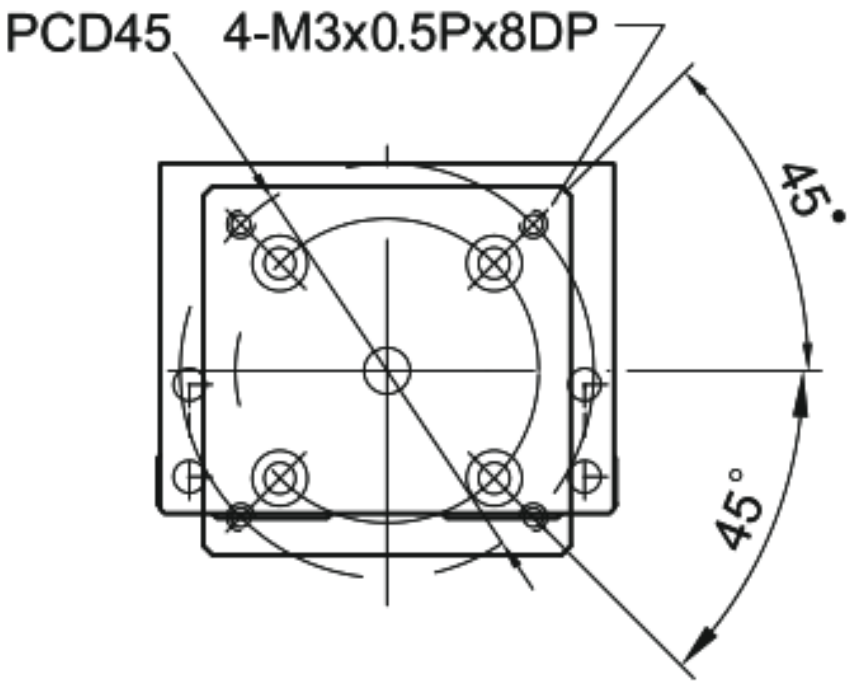

MKK50 · F3 · montagem F3

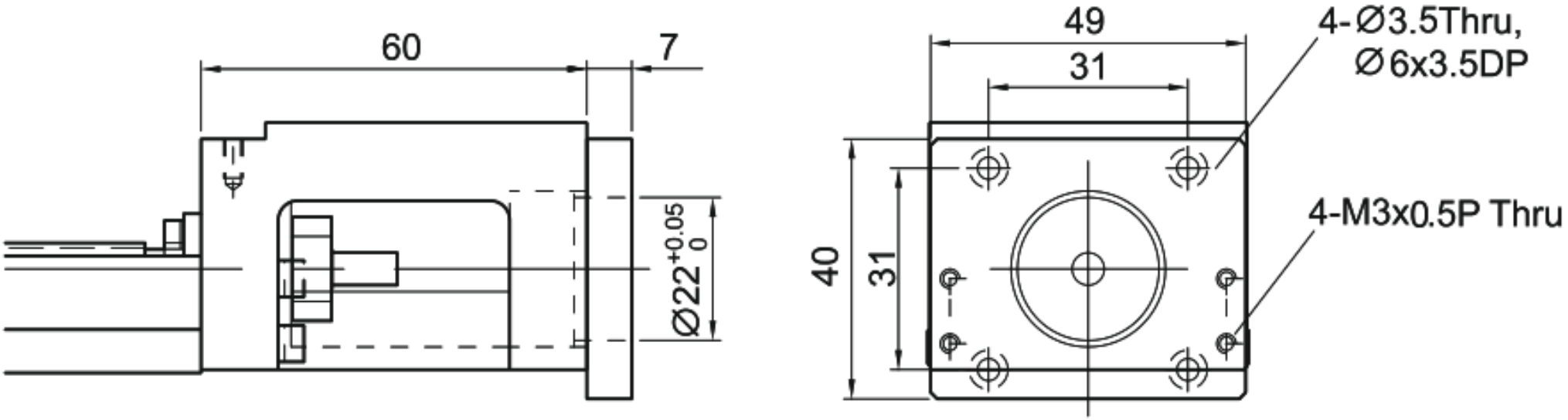

MKK50 · H0 · montagem H0

