MD17 Dimensi

Pandangan dimensi dan pemasangan. Unit ialah label yang dicetak pada setiap pandangan.

Lukisan ini tidak memilih lejang. Sahkan pemasangan berbanding konfigurasi yang anda pesan.

kiri L: 3 pandangan. pandangan 1, pandangan 2, flanj keratan

kanan R: 2 pandangan. pandangan 1, flanj keratan

kiri L: 1 pandangan. ringkasan kejuruteraan

kanan R: 1 pandangan. ringkasan kejuruteraan

MD17 · kiri L · pandangan 1

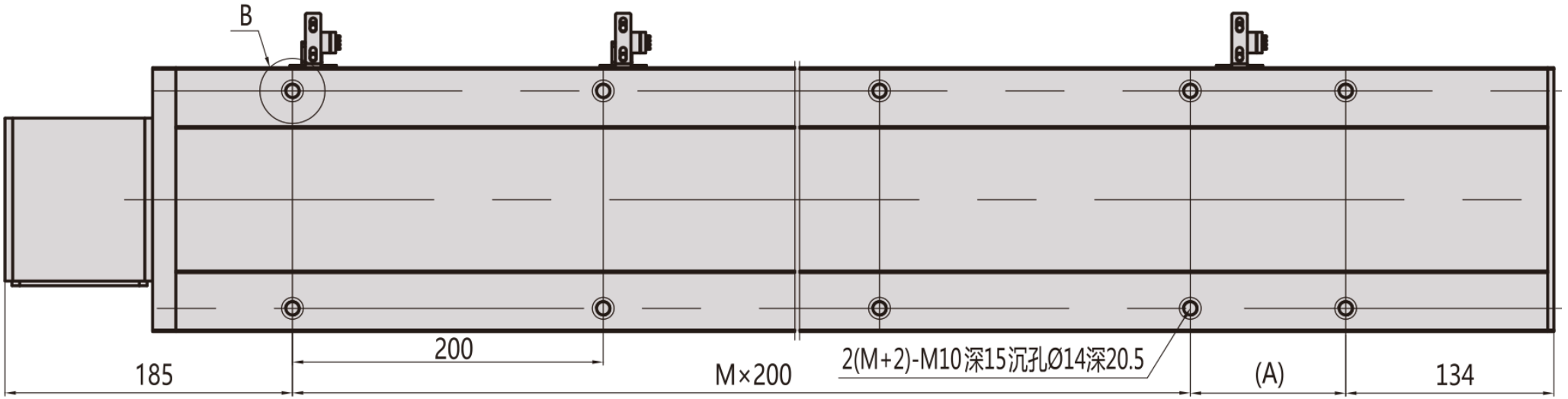

MD17 · kiri L · pandangan 2

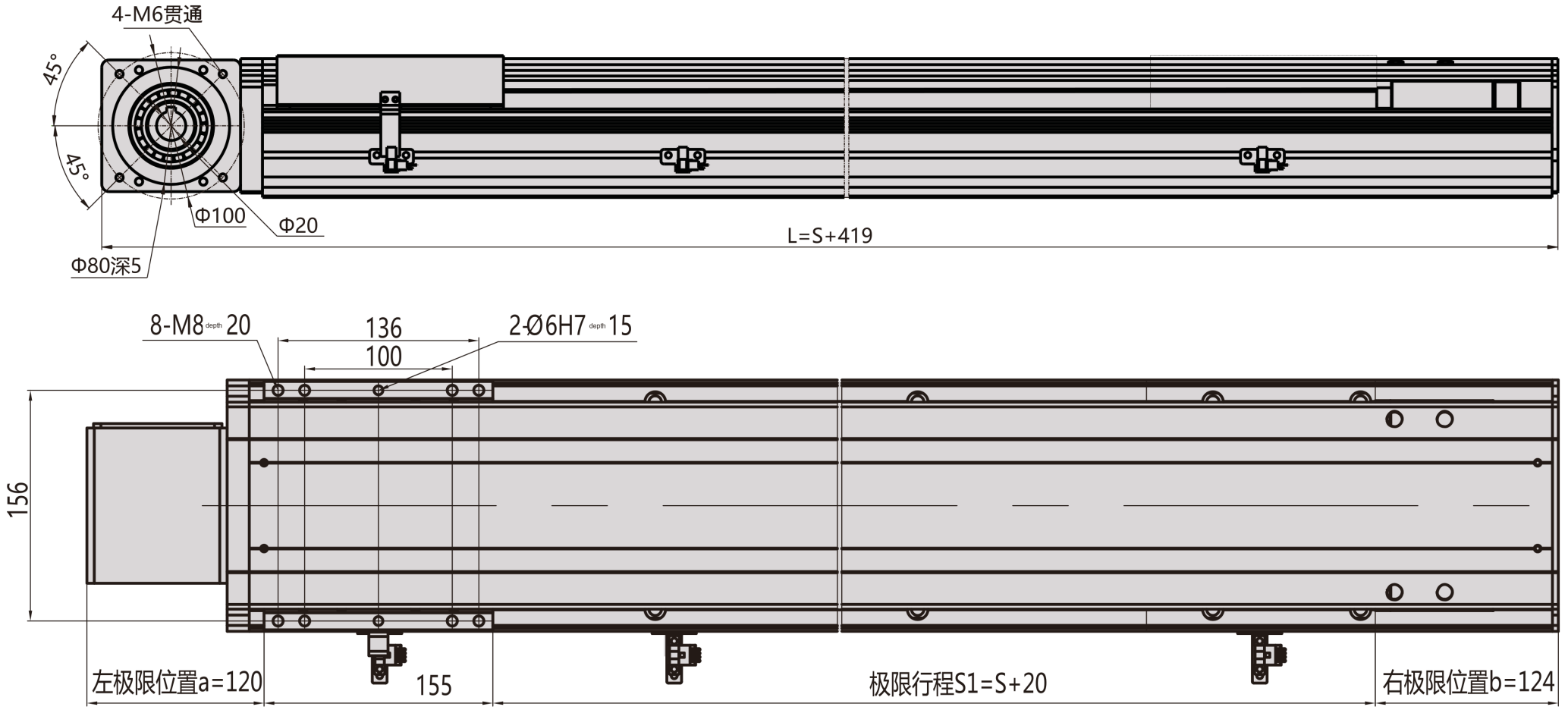

MD17 · kiri L · flanj keratan

B 向视图

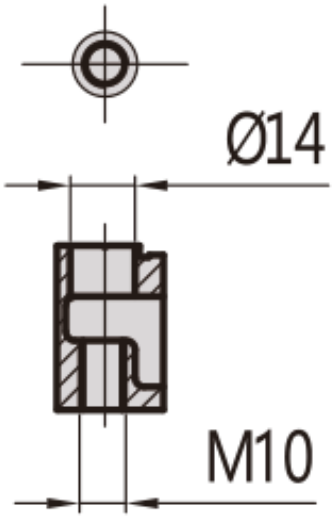

C 向视图

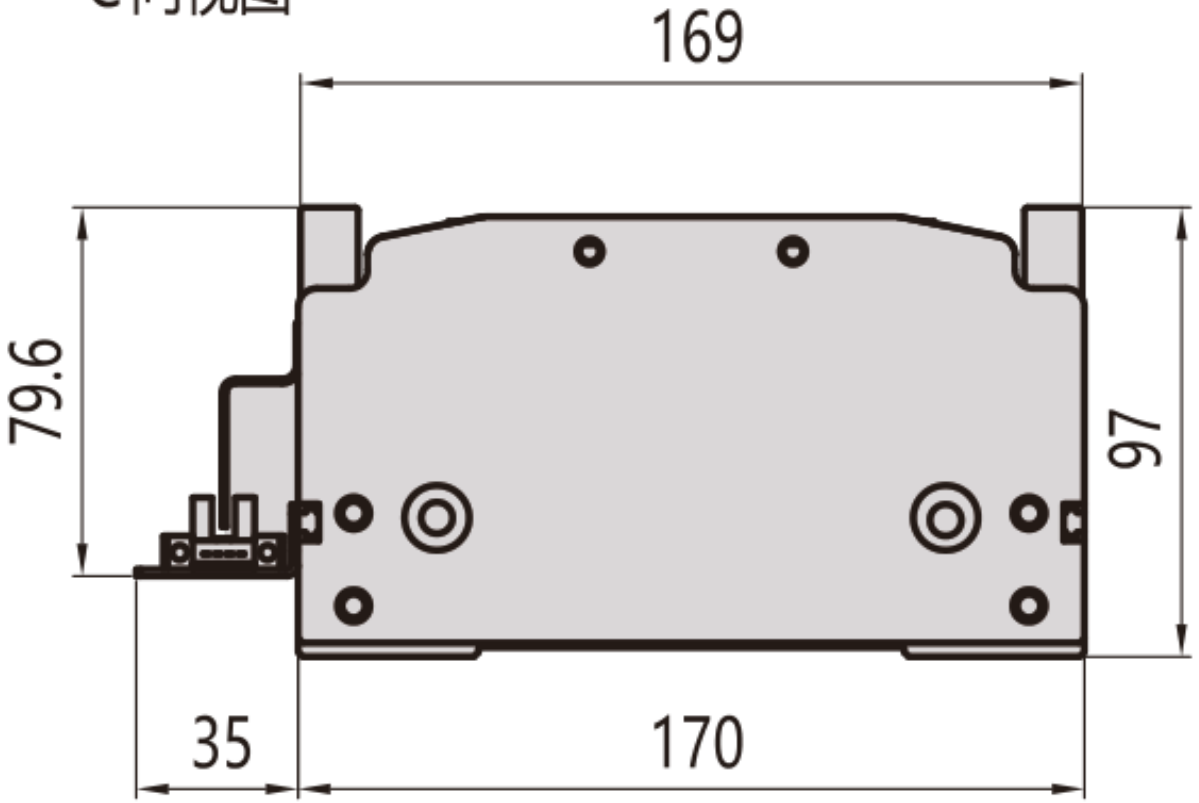

MD17 · kanan R · pandangan 1

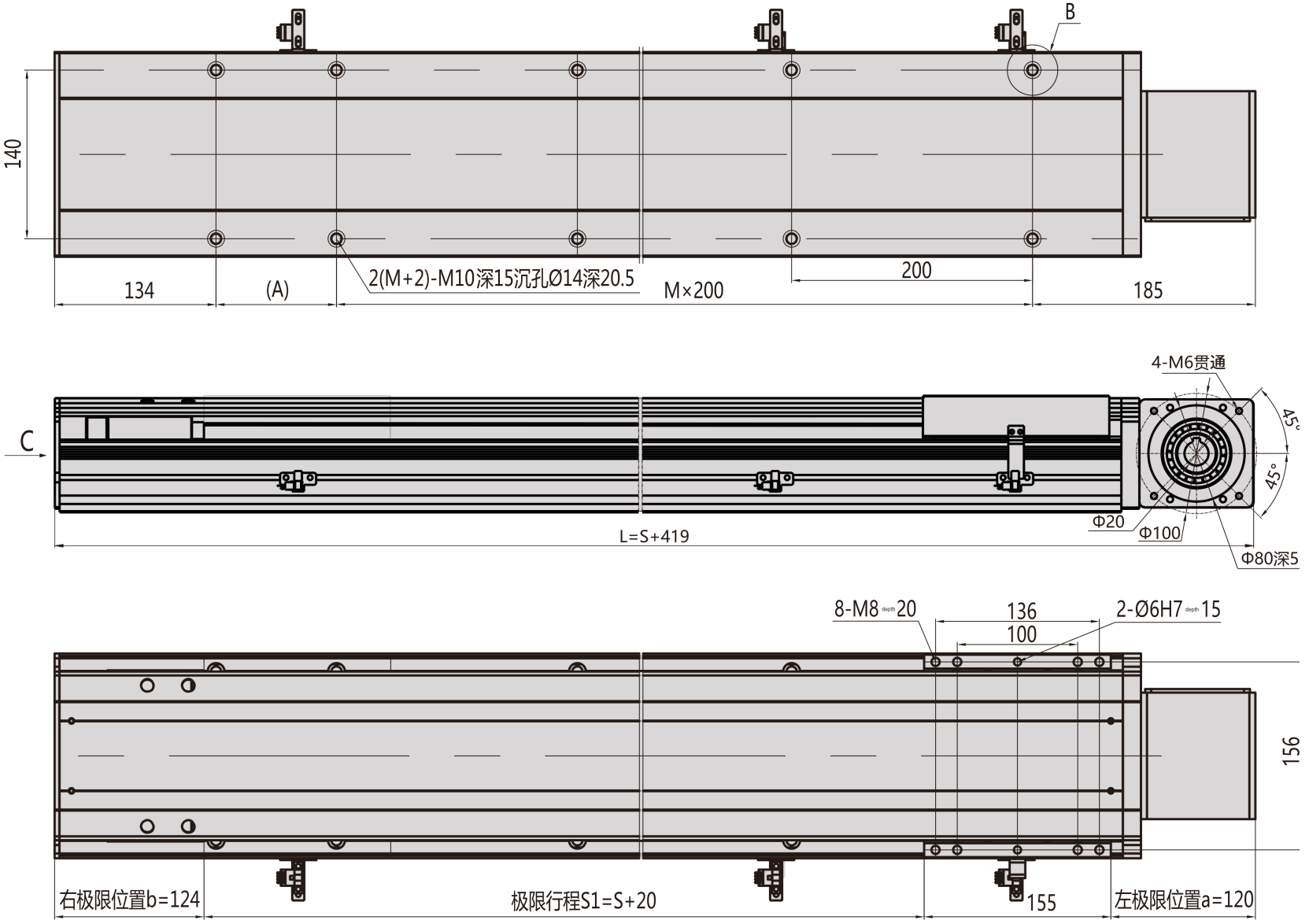

MD17 · kanan R · flanj keratan

B向视图

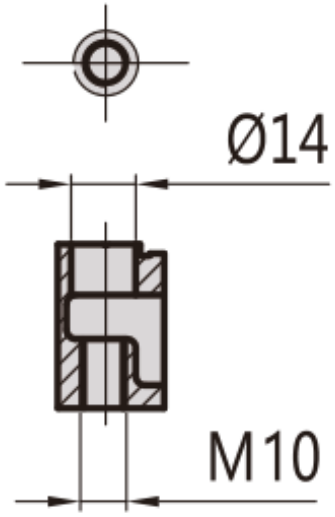

C向视图

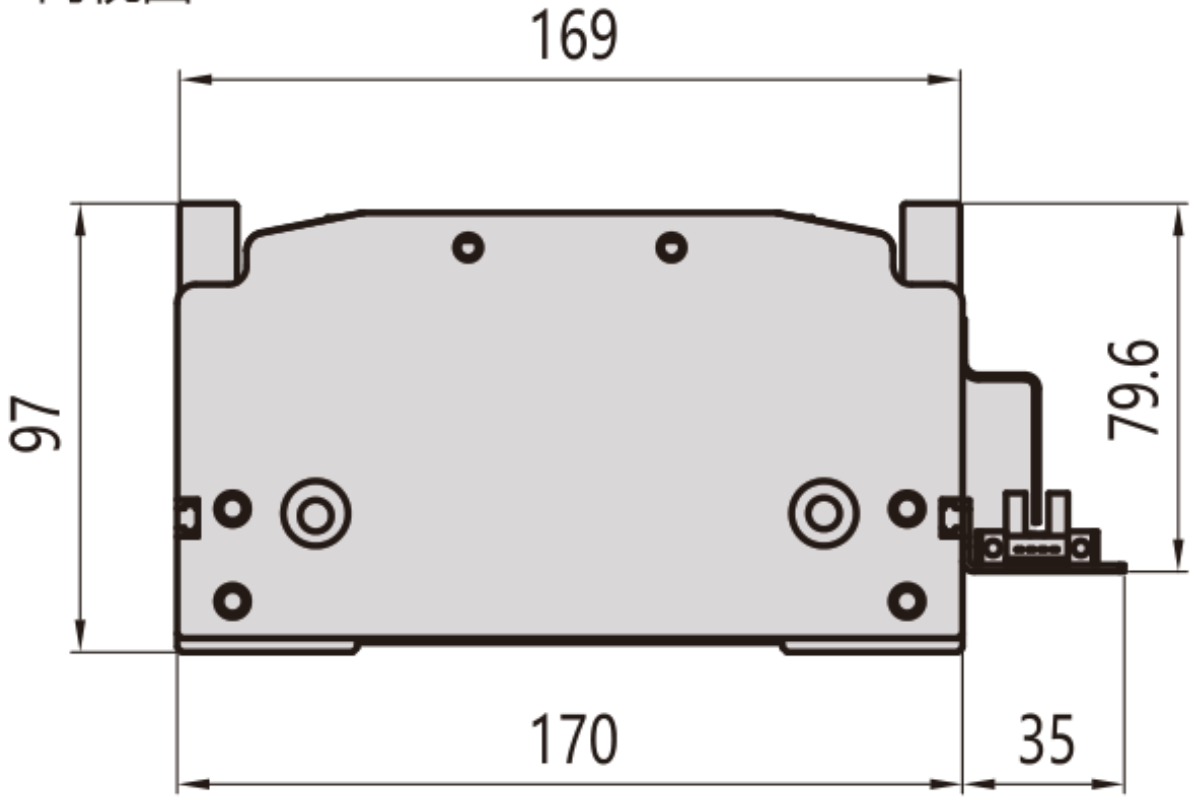

MD17 · kiri L · ringkasan kejuruteraan

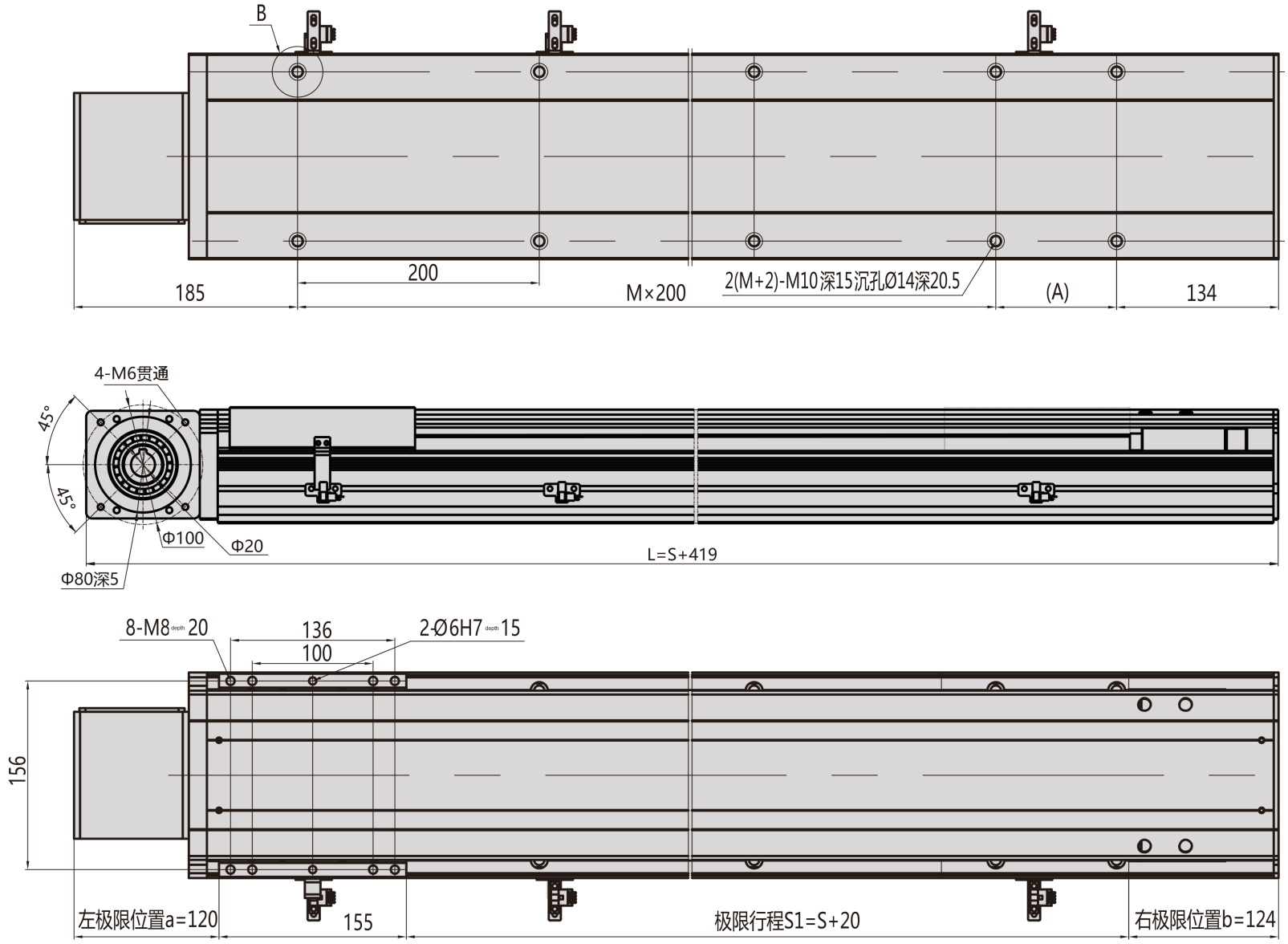

MD17 · kanan R · ringkasan kejuruteraan

