КАК ПОЛЬЗОВАТЬСЯ ЭТИМ АТЛАСОМ

Каждый вид — каталожный чертёж указанного варианта или группы отношений. Пользуйтесь напечатанными обозначениями, а не измерениями по масштабу. Это справочные чертежи, не файлы CAD.

EDA50 / Атлас чертежей

Содержание

R01	1 виды | страницы 2-2
R02	1 виды | страницы 3-3
R08	1 виды | страницы 4-4
R05	1 виды | страницы 5-5
R04	1 виды | страницы 6-6
R07	1 виды | страницы 7-7
R03	1 виды | страницы 8-8
R06	1 виды | страницы 9-9
L08	1 виды | страницы 10-10
L04	1 виды | страницы 11-11
L03	1 виды | страницы 12-12
L07	1 виды | страницы 13-13
L01	1 виды | страницы 14-14
L06	1 виды | страницы 15-15

КОНТАКТ HTROBOT

Эл. почта: emmy@htrobot.com

Сайт: www.htrobot.com

EDA50 | Размерный чертёж

Каталожный чертёж

EDA50 R01 размерный чертёж пояснение:L1=выдвижная длина+87,L2=выдвижная длина+172 | R01

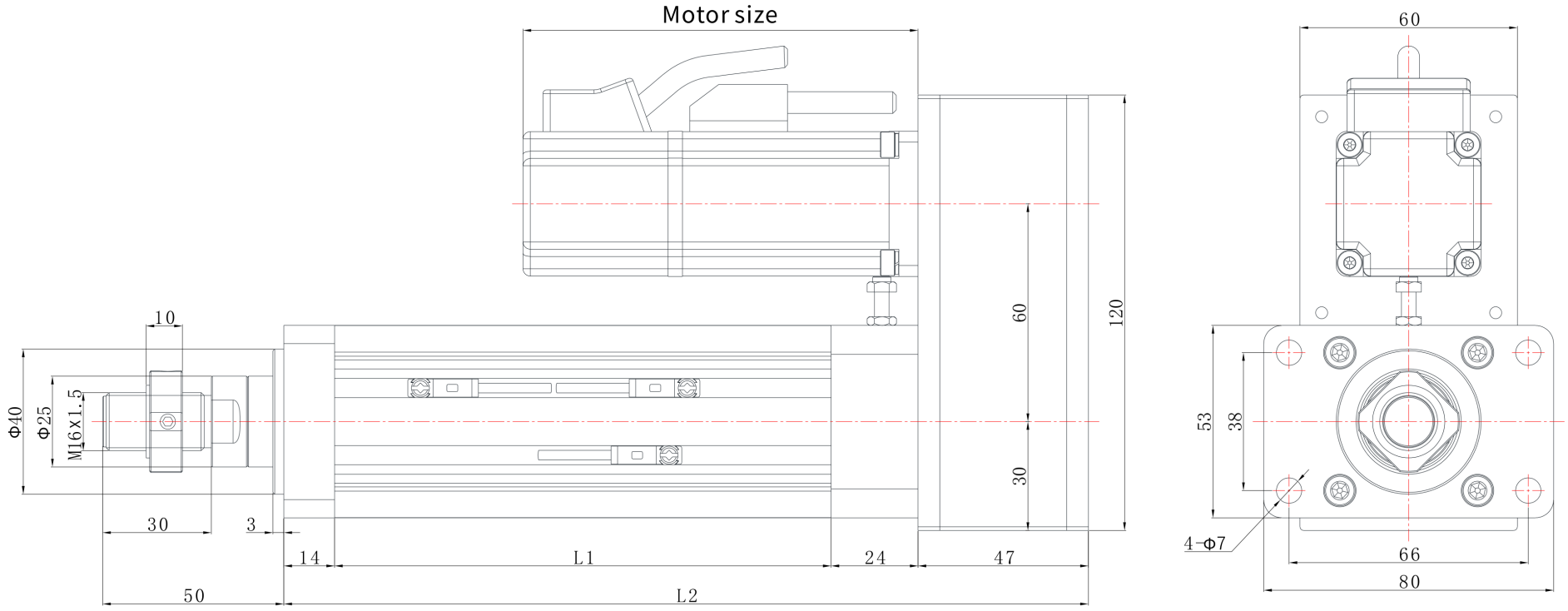

EDA50 | Размерный чертёж

Каталожный чертёж

EDA50 R02 размерный чертёж пояснение:L1=выдвижная длина+87,L2=выдвижная длина+172 | R02

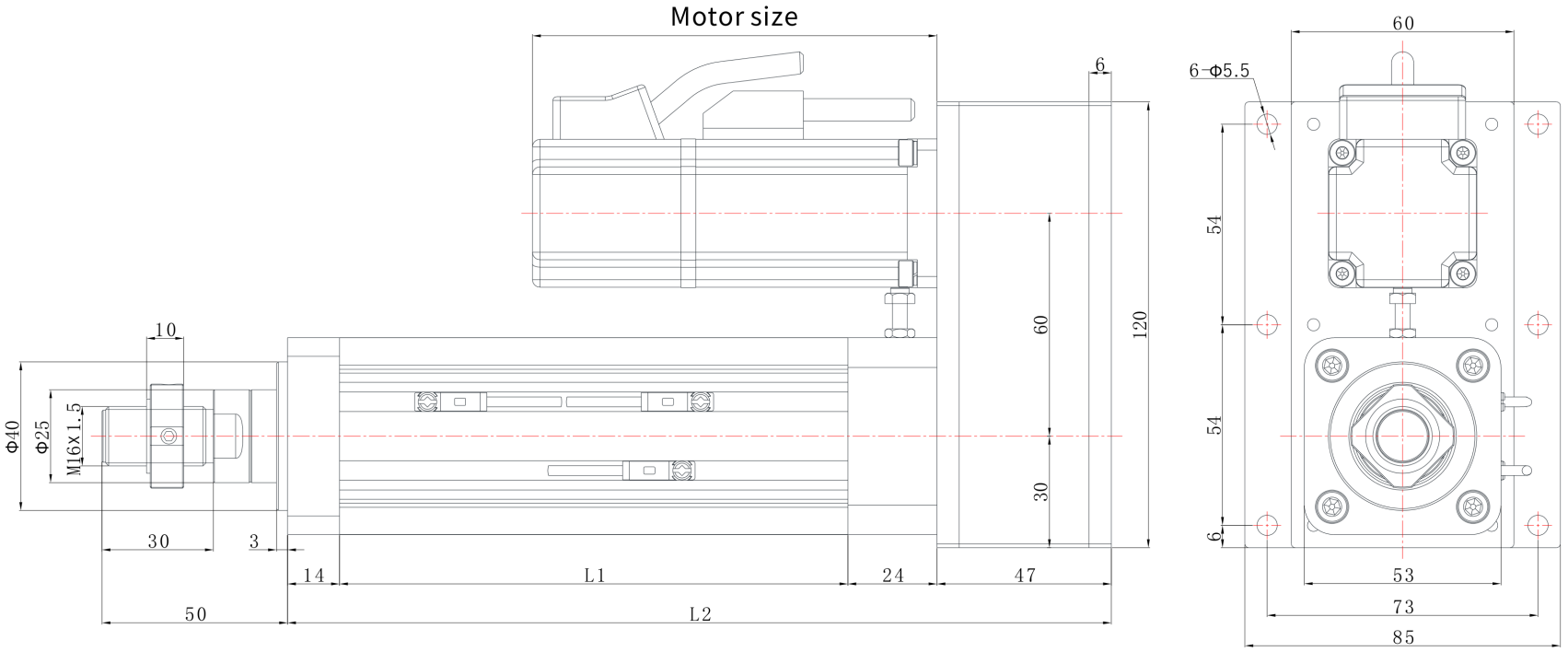

EDA50 | Размерный чертёж

Каталожный чертёж

EDA50 R08 размерный чертёж пояснение:L1=выдвижная длина+101,L2=выдвижная длина+202 | R08

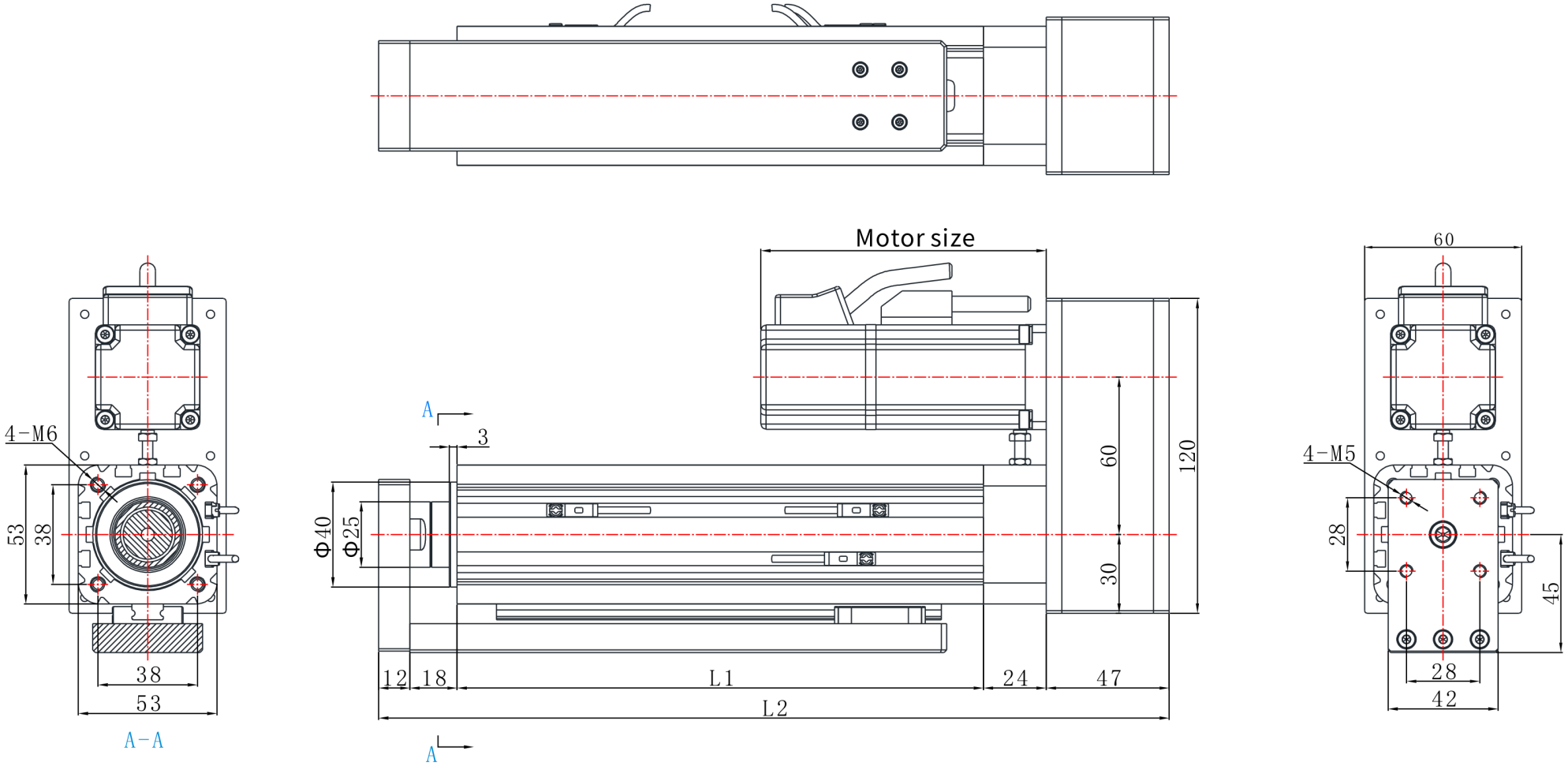

EDA50 | Размерный чертёж

Каталожный чертёж

EDA50 R05 размерный чертёж пояснение:L1=выдвижная длина+87,L2=выдвижная длина+278 | R05

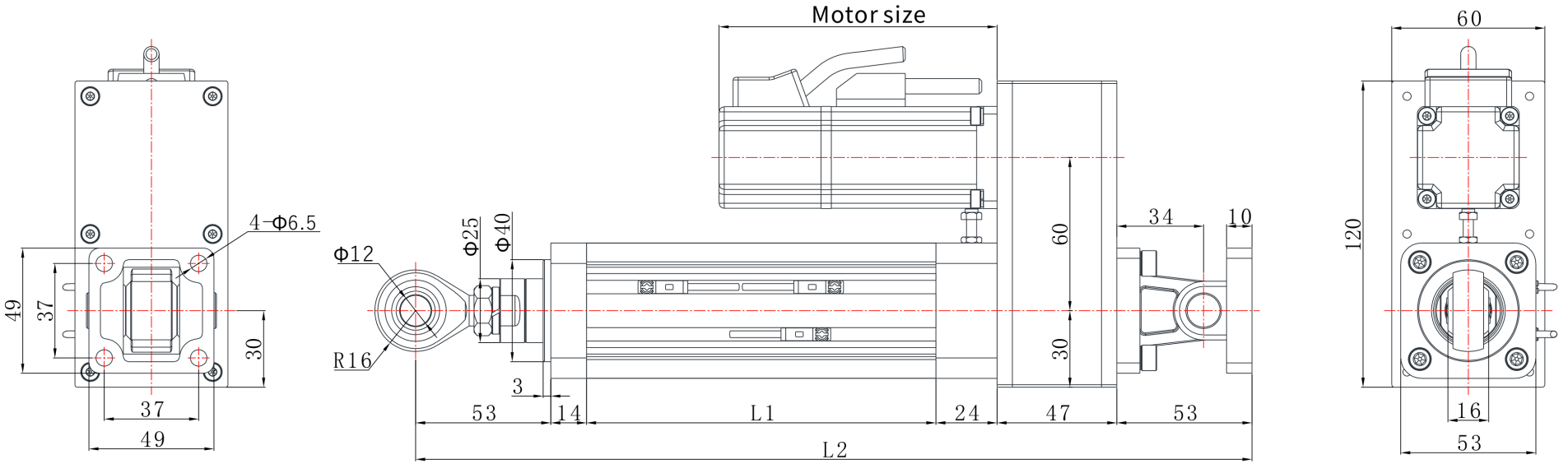

EDA50 | Размерный чертёж

Каталожный чертёж

EDA50 R04 размерный чертёж пояснение:L1=выдвижная длина+87,L2=выдвижная длина+172 | R04

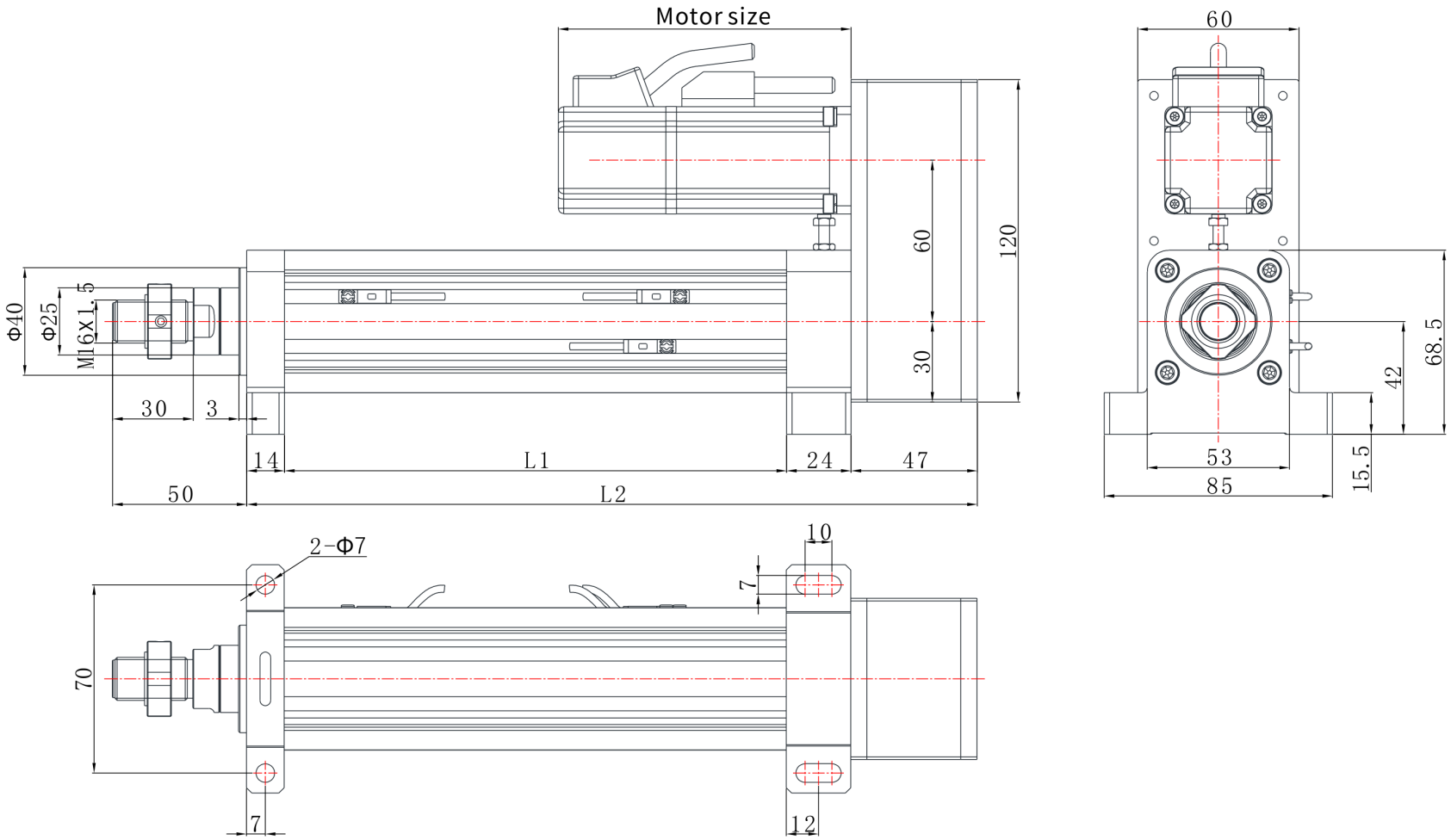

EDA50 | Размерный чертёж

Каталожный чертёж

EDA50 R07 размерный чертёж пояснение:L1=выдвижная длина+101,L2=выдвижная длина+172 | R07

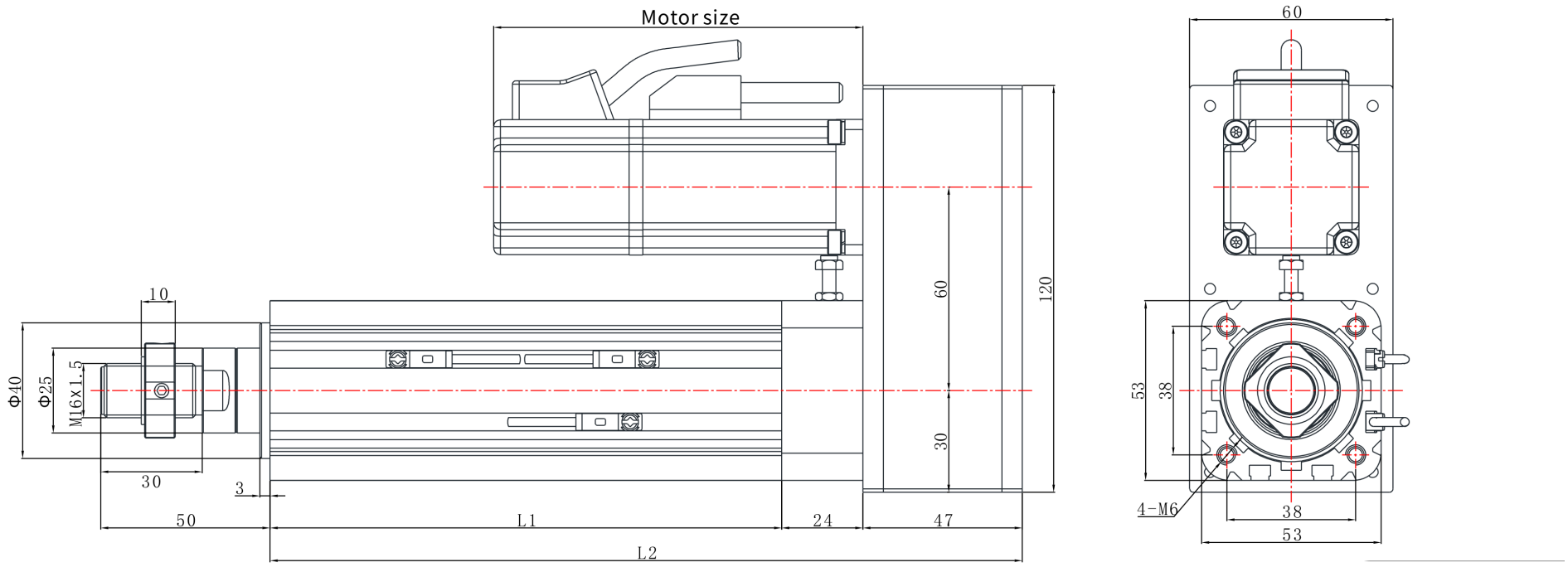

EDA50 | Размерный чертёж

Каталожный чертёж

EDA50 R03 размерный чертёж пояснение:L1=выдвижная длина+87,L2=выдвижная длина+172 | R03

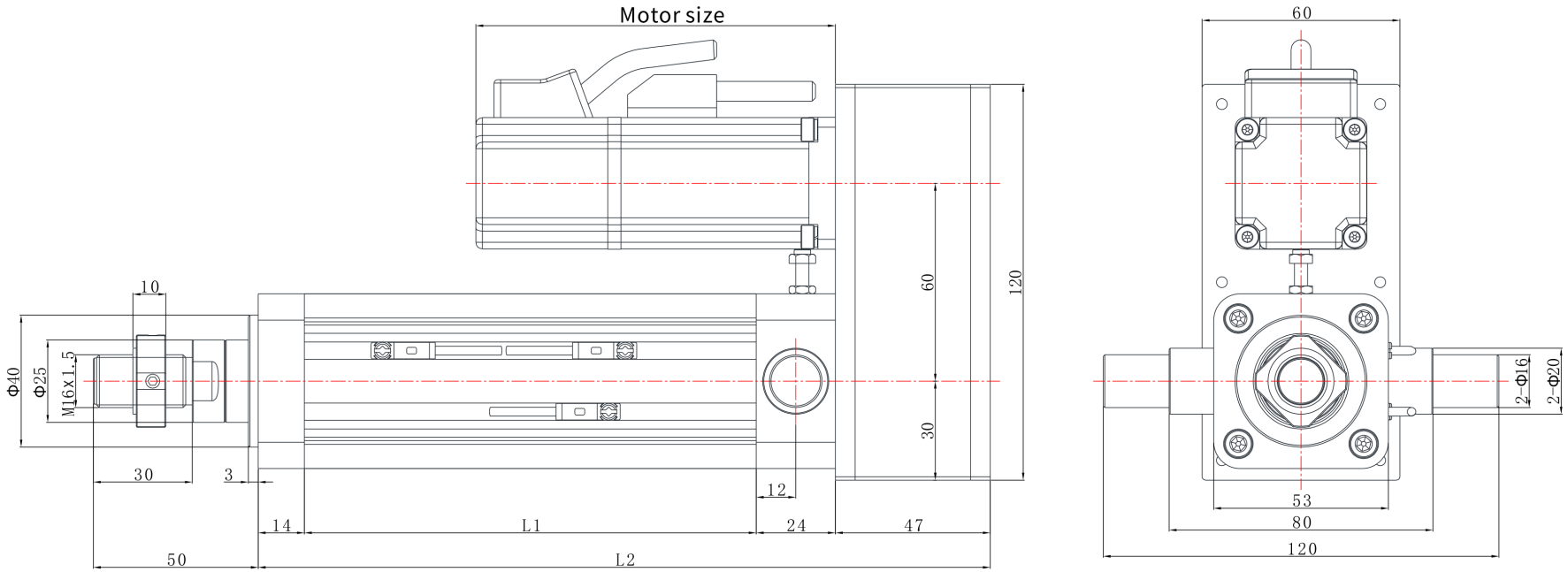

EDA50 | Размерный чертёж

Каталожный чертёж

EDA50 R06 размерный чертёж пояснение:L1=выдвижная длина+101,L2=выдвижная длина+214 | R06

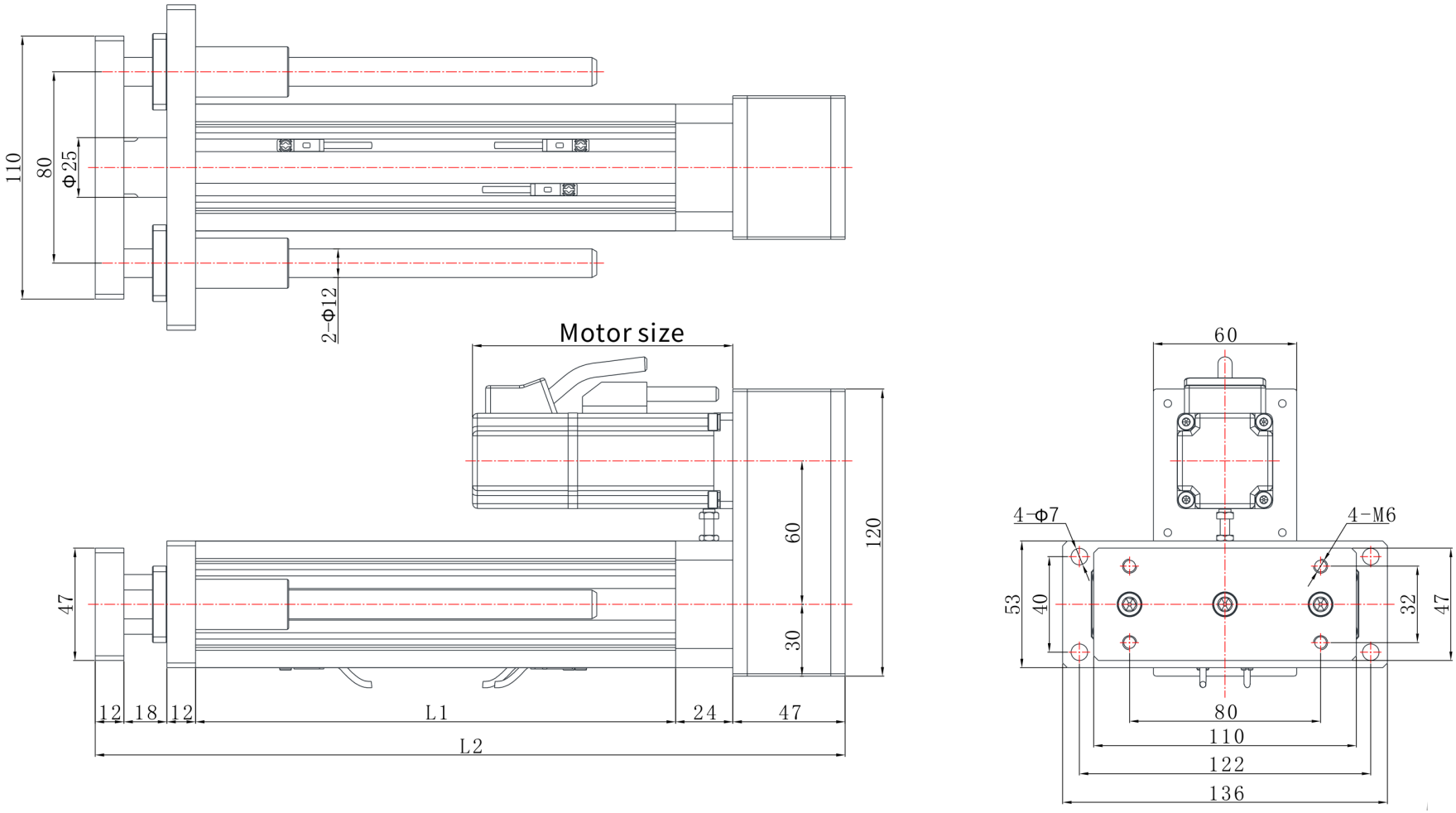

EDA50 | Размерный чертёж

Каталожный чертёж

EDA50 L08 размерный чертёж пояснение:L1=выдвижная длина+101,L2=выдвижная длина+210 | L08

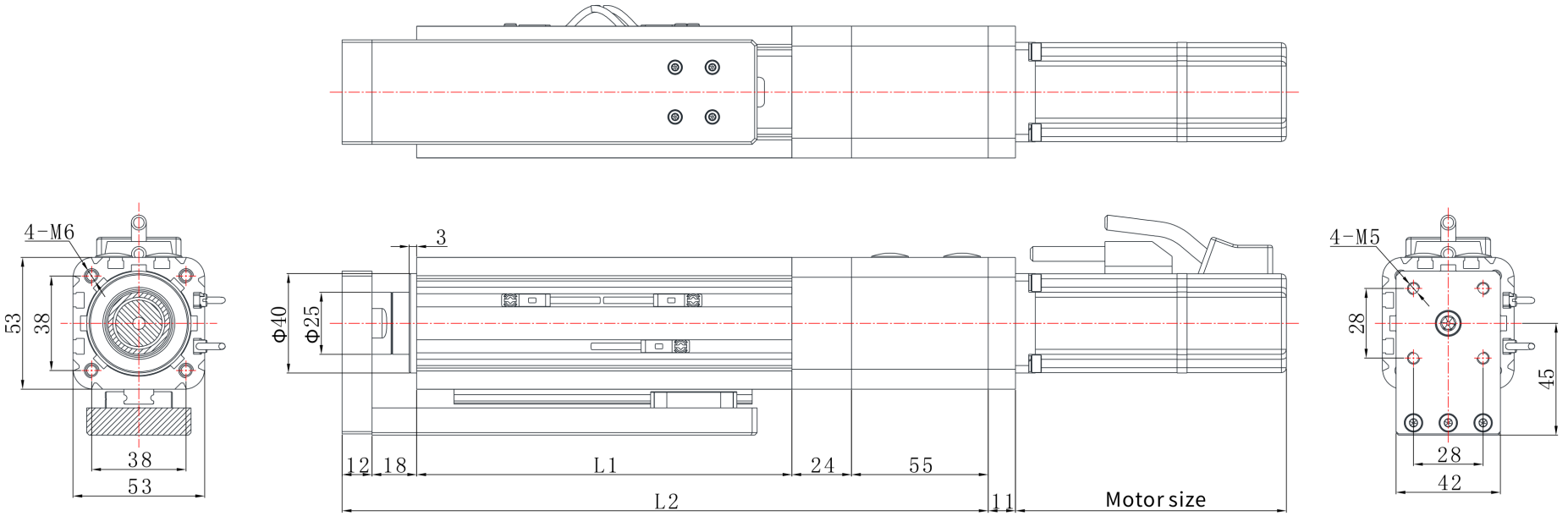

EDA50 | Размерный чертёж

Каталожный чертёж

EDA50 L04 размерный чертёж пояснение:L1=выдвижная длина+87,L2=выдвижная длина+180 | L04

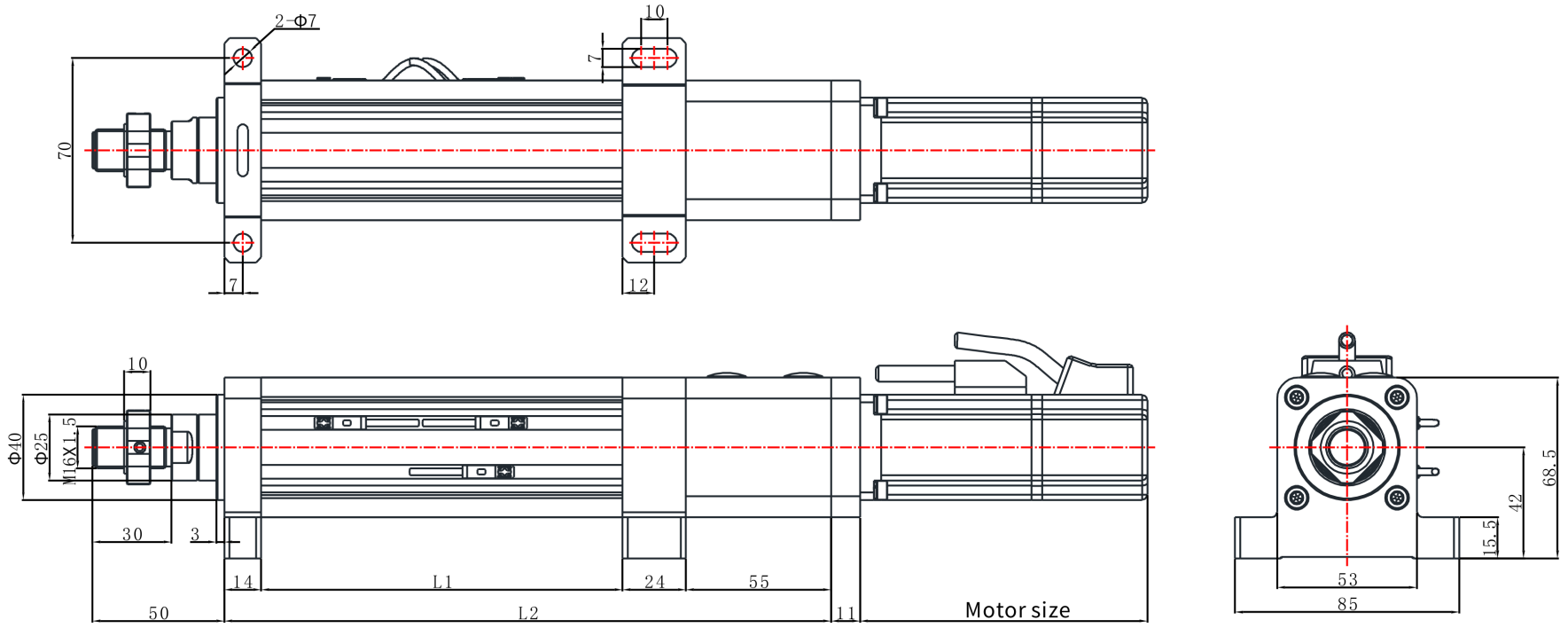

EDA50 | Размерный чертёж

Каталожный чертёж

EDA50 L03 размерный чертёж пояснение:L1=выдвижная длина+87,L2=выдвижная длина+180 | L03

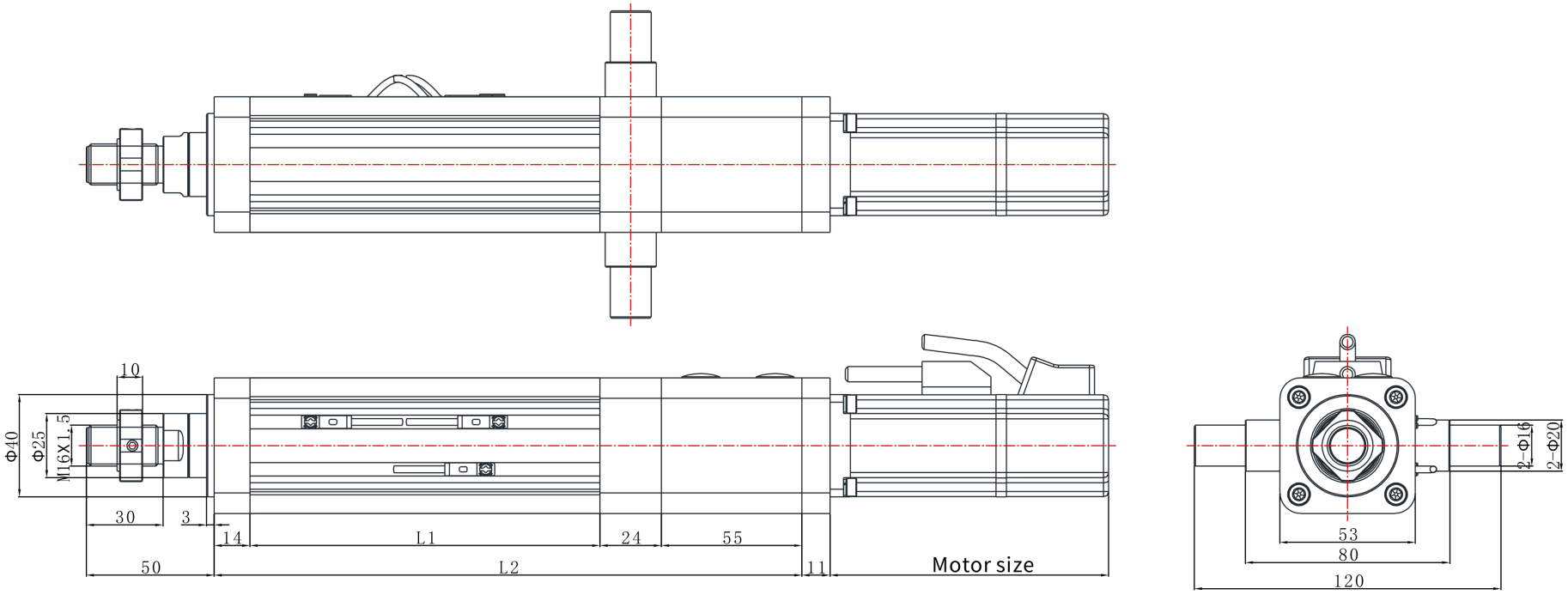

EDA50 | Размерный чертёж

Каталожный чертёж

EDA50 L07 размерный чертёж пояснение:L1=выдвижная длина+101,L2=выдвижная длина+180 | L07

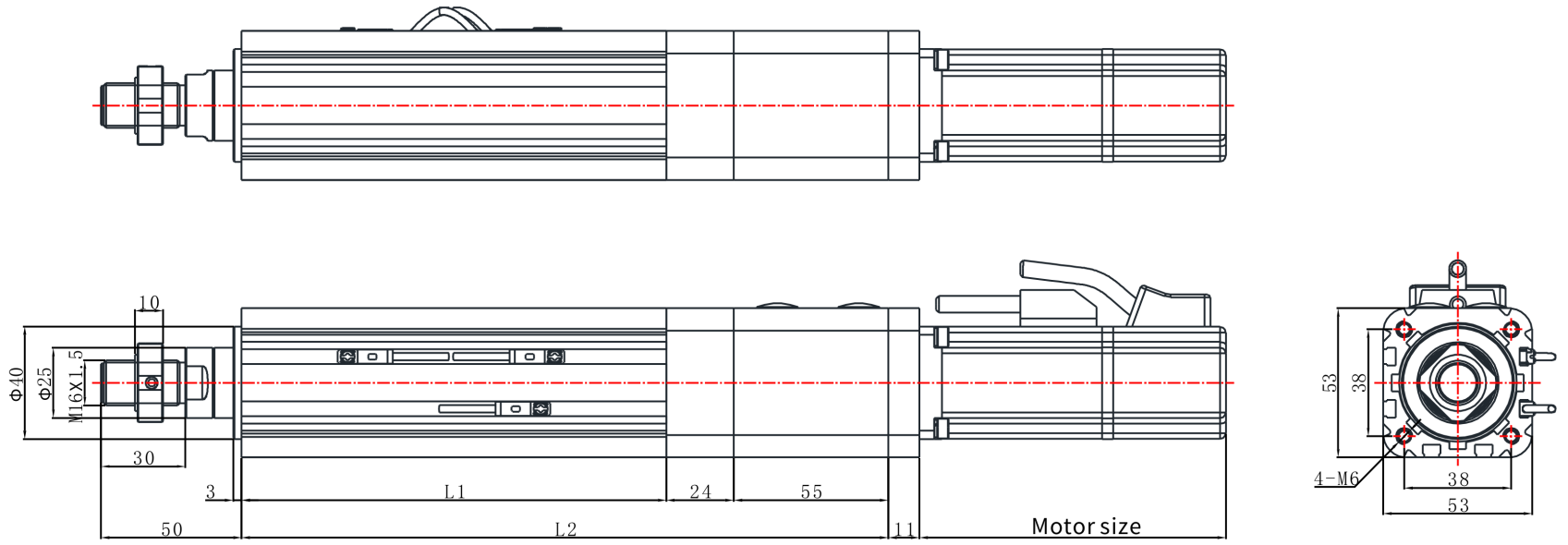

EDA50 | Размерный чертёж

Каталожный чертёж

EDA50 L01 размерный чертёж пояснение:L1=выдвижная длина+87,L2=выдвижная длина+180 | L01

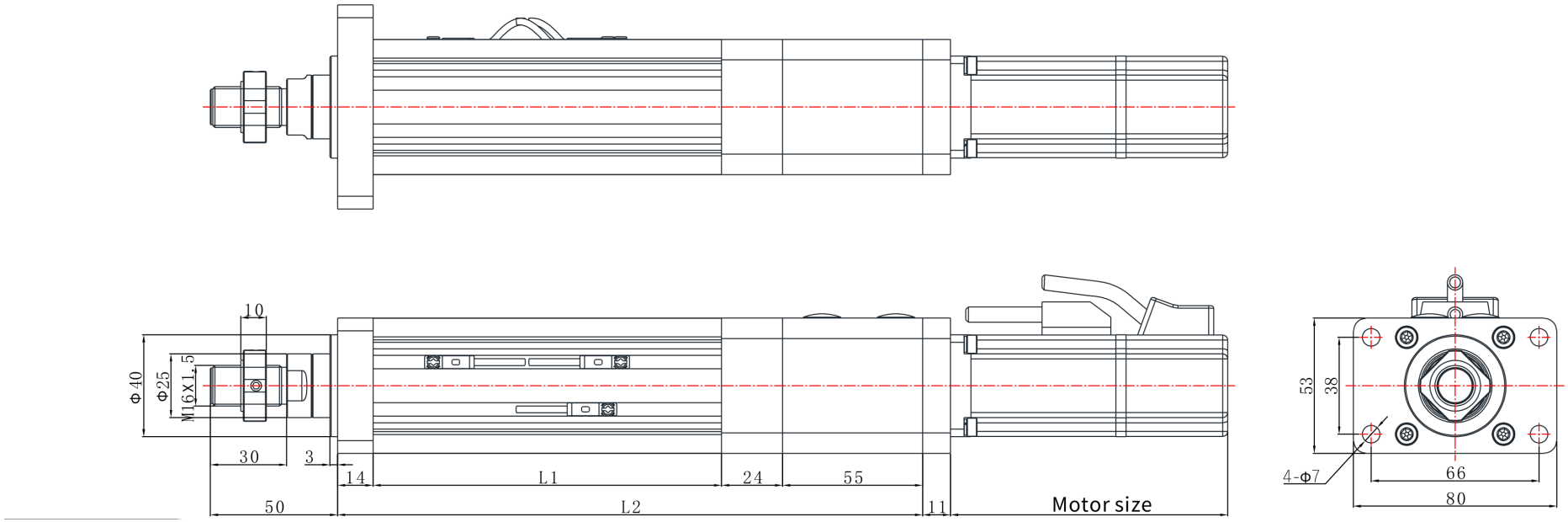

EDA50 | Размерный чертёж

Каталожный чертёж

EDA50 L06 размерный чертёж пояснение:выдвижная длинавыдвижная длина | L06

