LYD-66D vues de dessin

Utilisez les cotes et conditions cotées. Ne mettez pas les dessins à l'échelle.

01 Cotes
02 Câblage, D
03 Câblage, N
04 Câblage, P

CONTACTER HTROBOT
emmy@htrobot.com **www.htrobot.com**

LYD-66D - Cotes

Ne pas mettre le dessin à l'échelle.

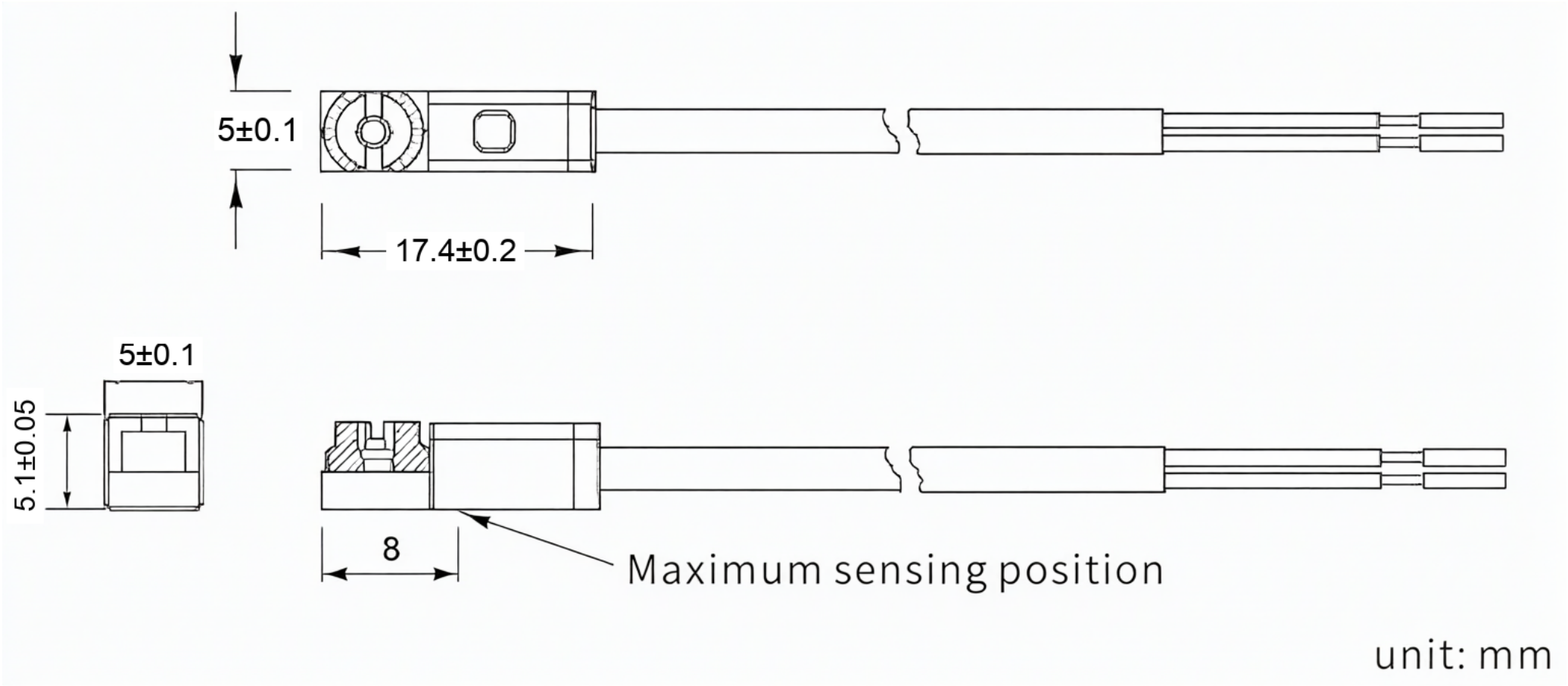

LYD-66D - CÂBLAGE, D

Ne pas mettre le dessin à l'échelle.

LYD-66D /LYD -66D-NC

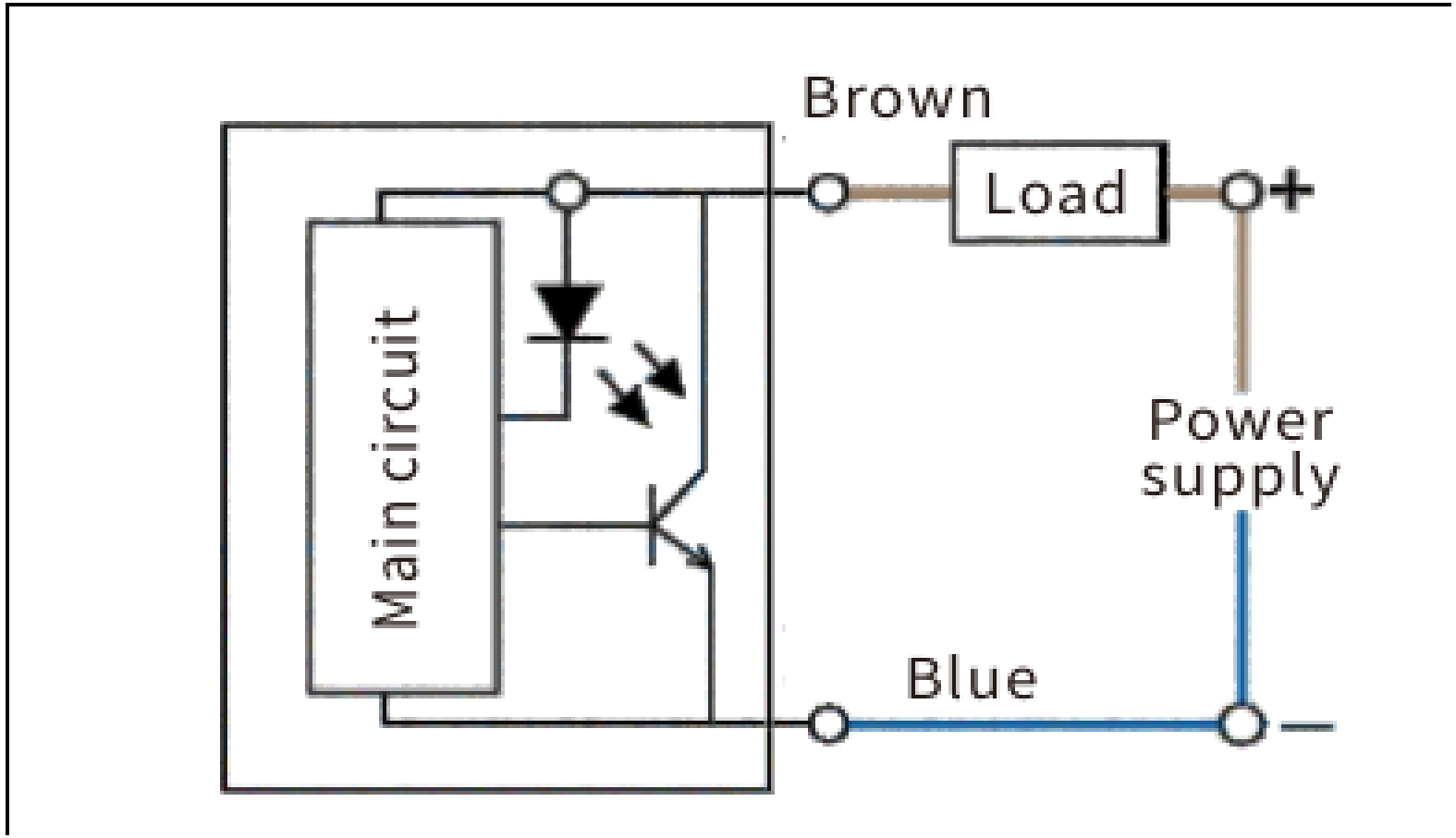

LYD-66D - CÂBLAGE, N

Ne pas mettre le dessin à l'échelle.

LYD-66N /LYD -66N-NC

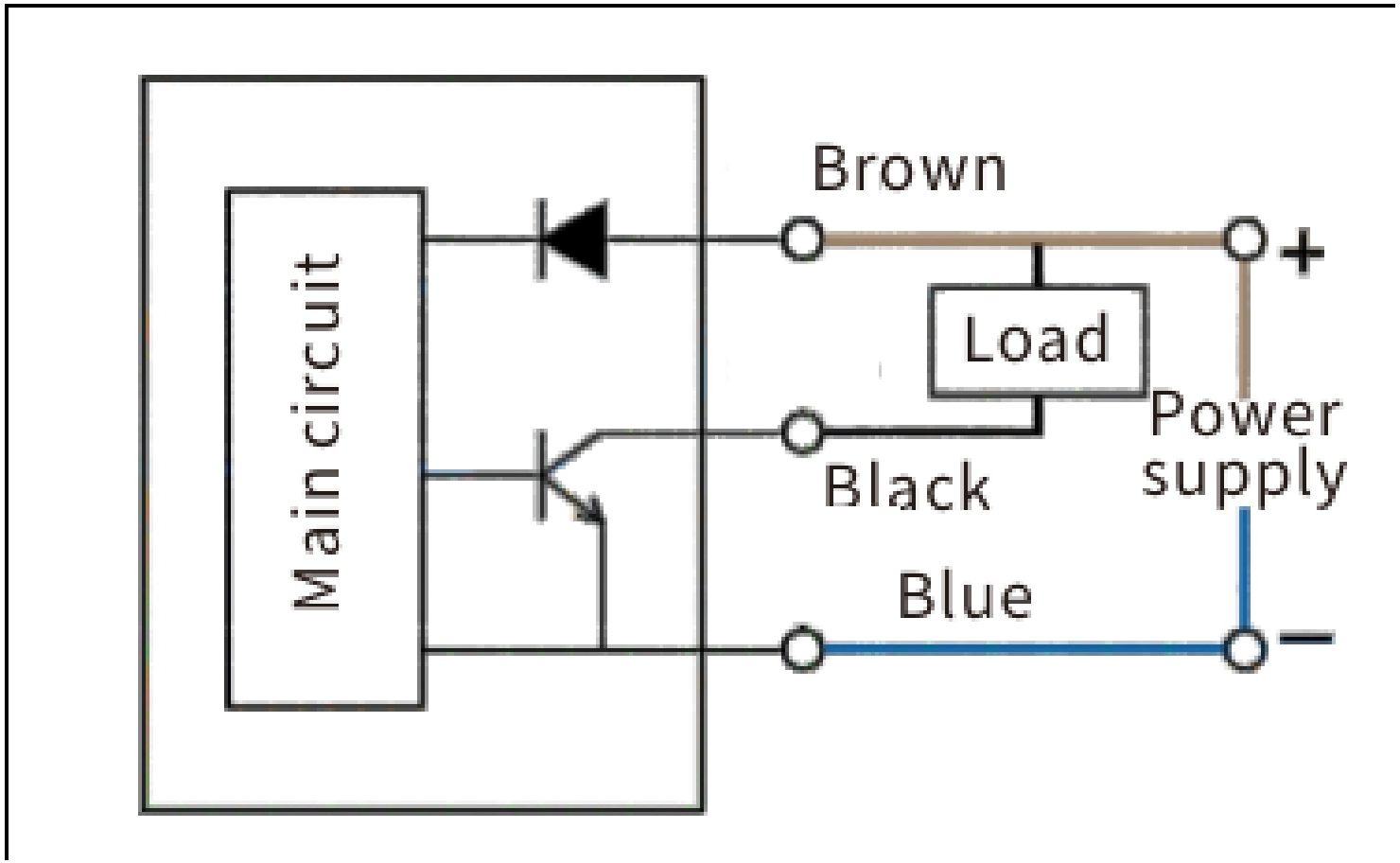

LYD-66D - CÂBLAGE, P

Ne pas mettre le dessin à l'échelle.

LYD-66P /LYD -66P-NC

