ຊຸດແກນຍືດ HTSL100

SL100 · ຊຸດແກນຍືດ

ກວດການຮັບ ແລະຕິດຕັ້ງຕະຫຼອດໄລຍະຍືດທັງໝົດ. ລວມໂມເມັນການໂຫຼດ ແລະພື້ນທີ່ສາຍໃນການກວດຕິດຕັ້ງ.

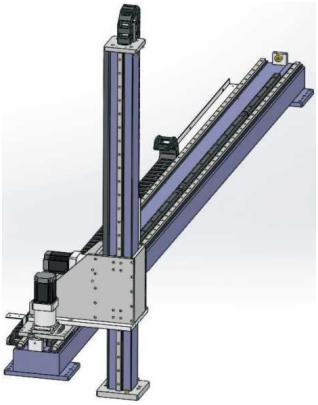

ຮູບຊຸດ SL

ຂໍ້ມູນຈໍາເພາະທີ່ກວດແລ້ວ

ພາລາມິເຕີ	ຄ່າ
ຄວາມສາມາດເຮັດຊ້ໍາ	±0.1 mm
ນ້ໍາໜັກບັນທຸກແນວຕັ້ງ	200 kg
ເລກກະເກຍ (ຫົວຕາຕະລາງທີ່ພົມ mm)	120 mm
ລິດເກຍ	166 mm
ຂໍ້ມູນຈໍາເພາະເກຍ	2M
ໄກດ້ເສັ້ນຊື່ (ລະຫັດແຫຼ່ງ)	25
ຕົວຢ່າງການສັ່ງ (ອ້າງອີງ)	SL100-L200-S500-U-R160-C4-D
ລຸ້ນເຊັນເຊີ	ນອກ FC307 (NPN)
ຂອບເຂດຊະໂກ ແລະພົດ	100-2050mm/ໄລຍະ 50

ແຜນຕິດຕັ້ງຢູ່ໃນປື້ມຂະໜາດແຍກ.

emmy@htrobot.com www.htrobot.com

ເອກະສານອ້າງອີງວິສະວະກໍາ

ໝາຍເຫດການນໍາໃຊ້

ເອກະສານອ້າງອີງການນໍາໃຊ້: ແຫຼ່ງອະທິບາຍແກນເລື່ອນສໍາລັບການຈັບຍົກ ຈັດພາເລດ ແລະຄັດແຍກໃນລອຈິສຕິກ ລົດຍົນ ແລະອຸປະກອນການແພດ, ໂດຍການຂົນສົ່ງຕັ້ງເປັນການໃຊ້ປະຢັດພື້ນທີ່.

ເອກະສານອ້າງອີງການຕິດຕັ້ງ: ມີ ແລະບໍ່ມີຝາບູລໂລສະແດງໃນໜ້າແຜນແຫຼ່ງກົງກັນ.

ຄວາມແຕກຕ່າງການສັ່ງ ແລະຂໍ້ມູນຈໍາເພາະ: ລິດຕົວຢ່າງແມ່ນL200 ແລະກັອບເກຍR160; ລິດຕາຕະລາງພື້ນຖານແມ່ນ166mm ແລະເລກກັອບເກຍ120mm.