MTH5 ขนาด

มุมมองขนาดและการติดตั้ง หน่วยคือป้ายที่พิมพ์บนแต่ละมุมมอง

รูปเหล่านี้ไม่ได้เลือกช่วงชัก ยืนยันการติดตั้งกับโครงแบบที่สั่ง

ด้านนอก C: 4 มุมมอง. มุมมอง 1, มุมมอง 2, มุมมอง 3, หน้าแปลนหน้าตัด

ซ้าย L: 4 มุมมอง. มุมมอง 1, มุมมอง 2, มุมมอง 3, หน้าแปลนหน้าตัด

ขวา R: 4 มุมมอง. มุมมอง 1, มุมมอง 2, มุมมอง 3, หน้าแปลนหน้าตัด

ด้านล่าง B: 2 มุมมอง. มุมมอง 1, หน้าแปลนหน้าตัด

ด้านนอก C: 1 มุมมอง. ภาพรวมวิศวกรรม

ซ้าย L: 1 มุมมอง. ภาพรวมวิศวกรรม

ขวา R: 1 มุมมอง. ภาพรวมวิศวกรรม

ด้านล่าง B: 1 มุมมอง. ภาพรวมวิศวกรรม

MTH5 · ด้านนอก C · มุมมอง 1

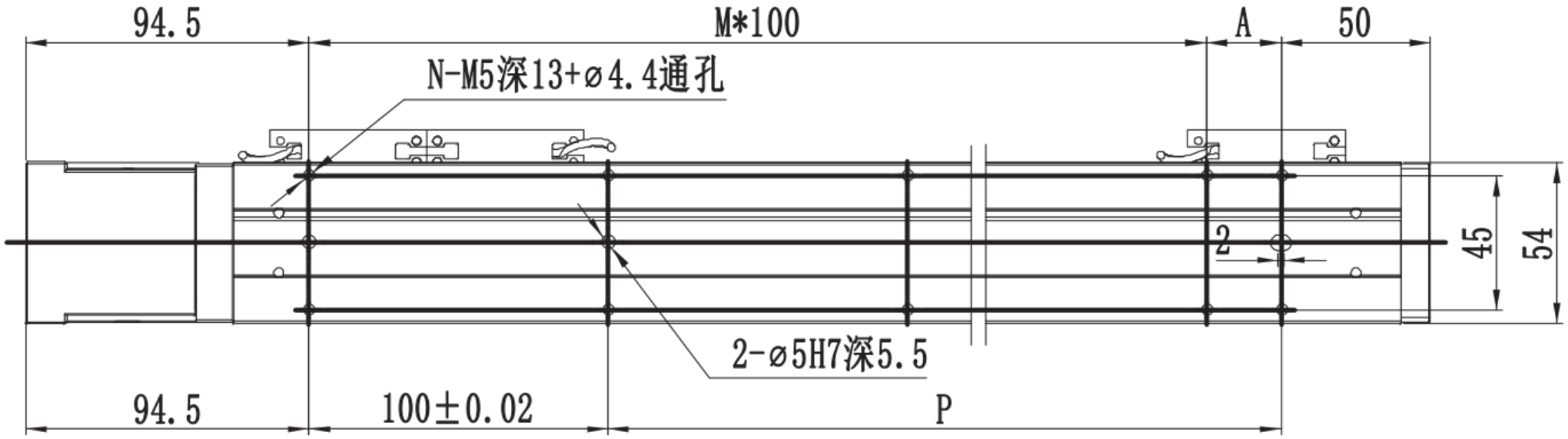

MTH5 · ด้านนอก C · มุมมอง 2

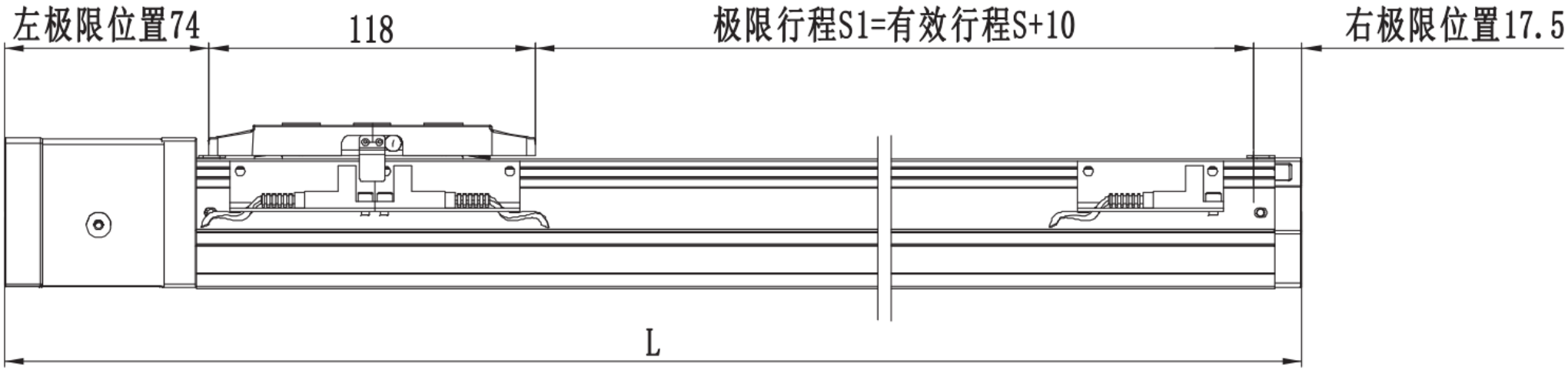

MTH5 · ด้านนอก C · มุมมอง 3

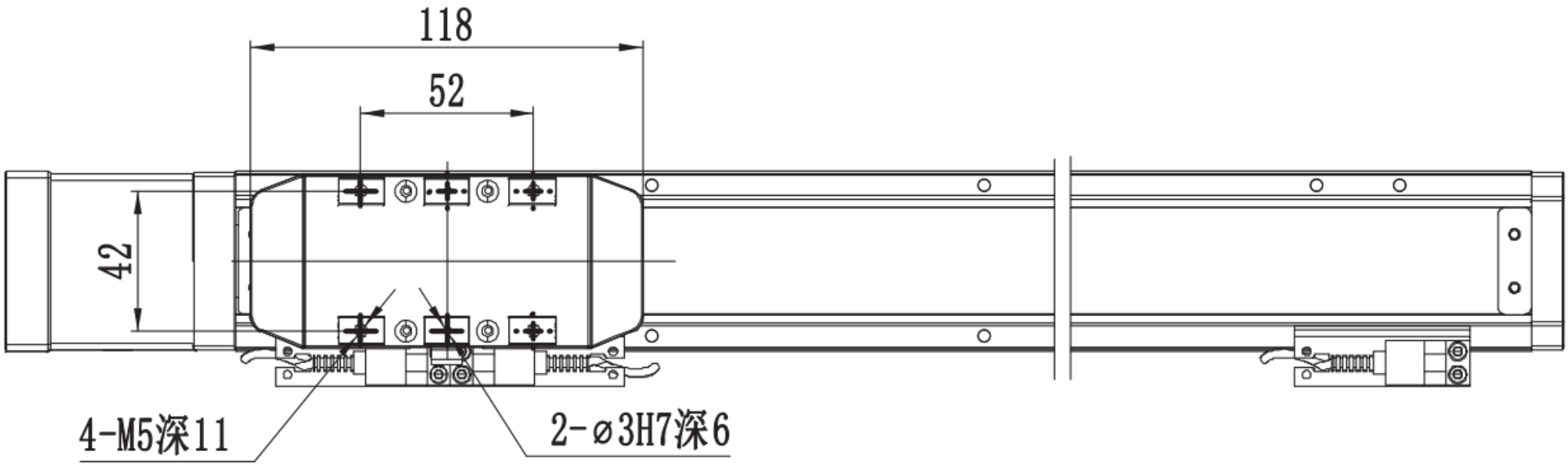

MTH5 · ด้านนอก C · หน้าแปลนหน้าตัด

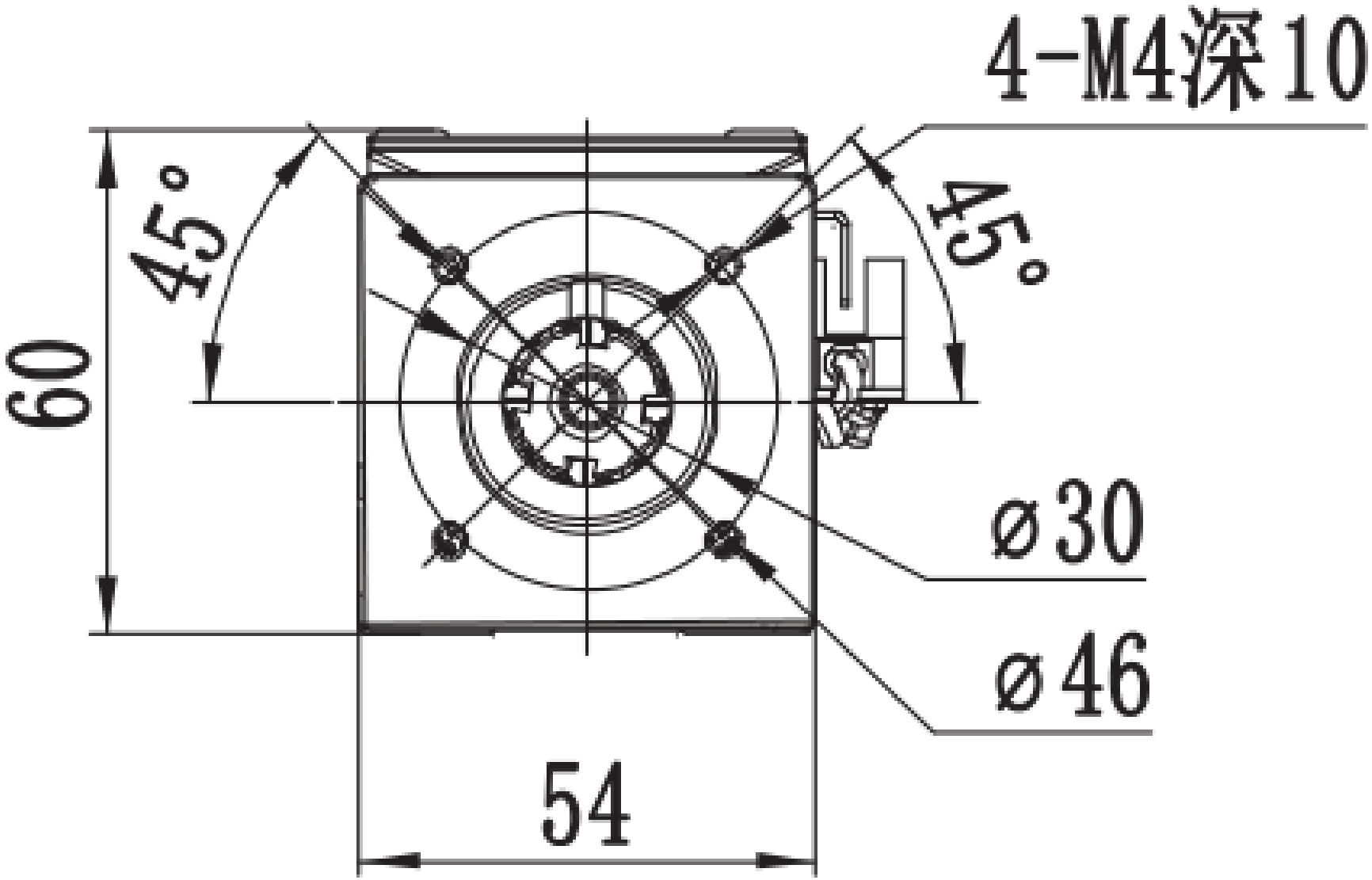

MTH5 · ซ้าย L · มุมมอง 1

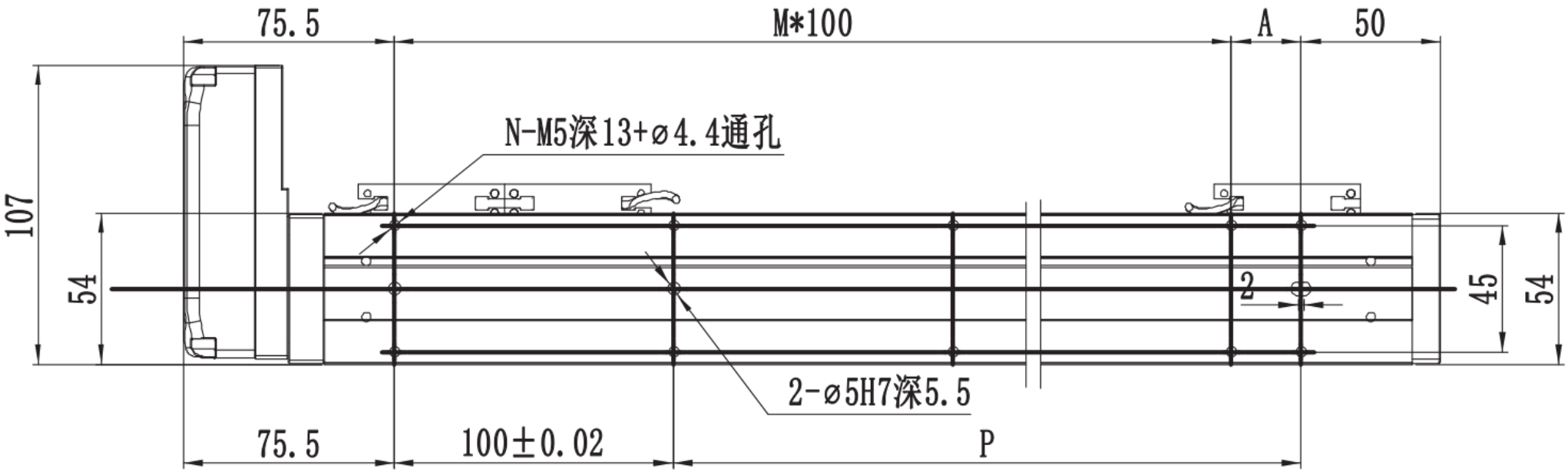

MTH5 · ซ้าย L · มุมมอง 2

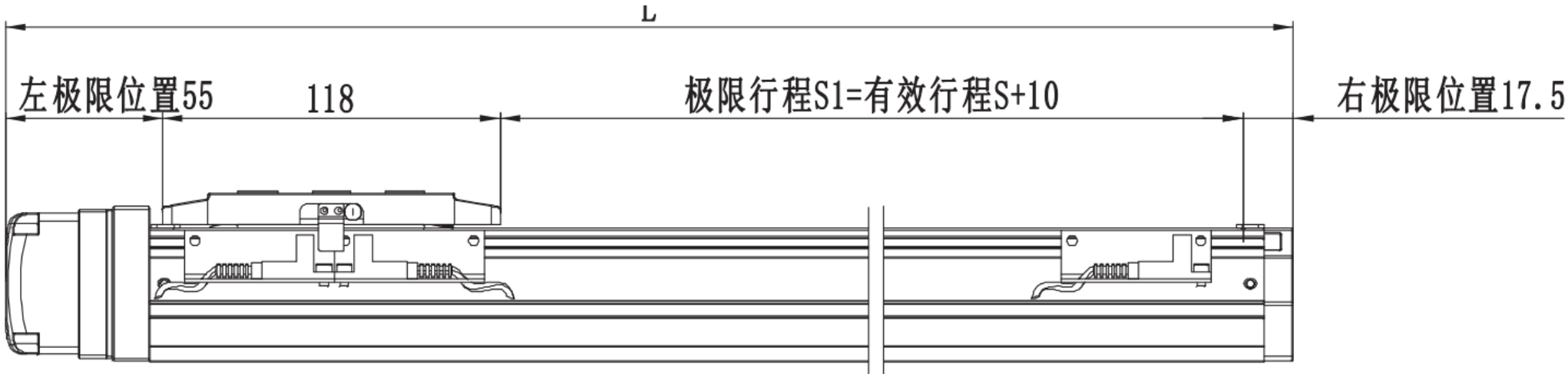

MTH5 · ซ้าย L · มุมมอง 3

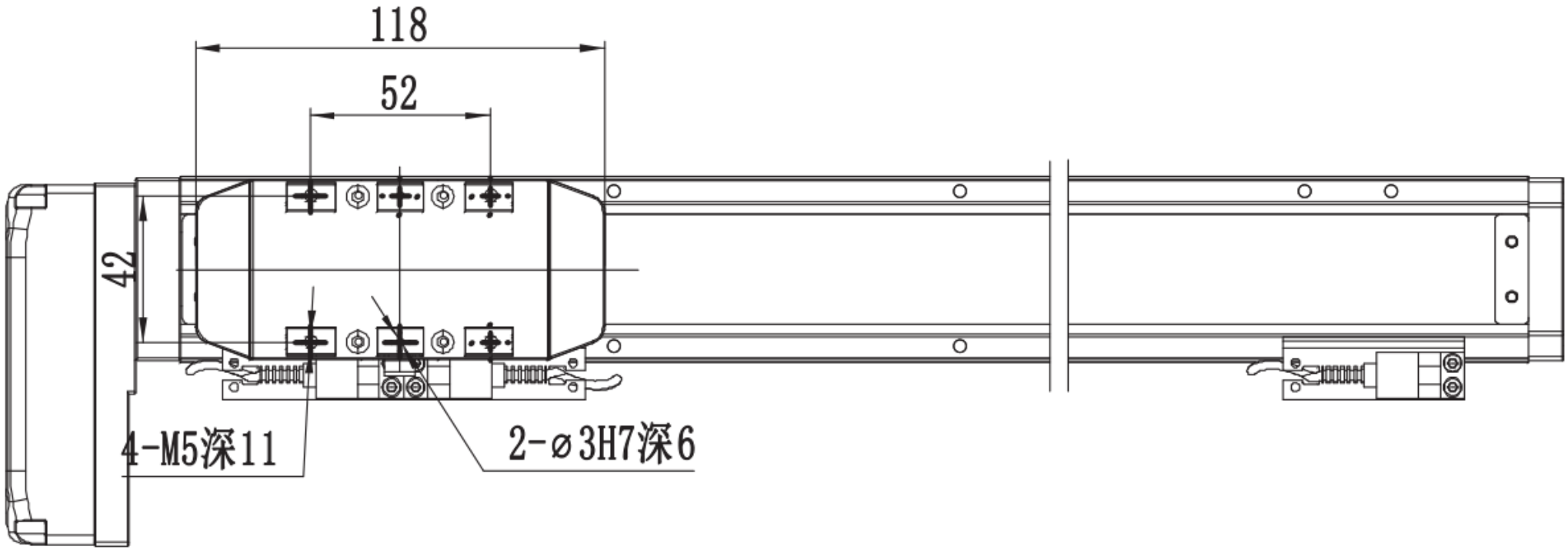

MTH5 · ซ้าย L · หน้าแปลนหน้าตัด

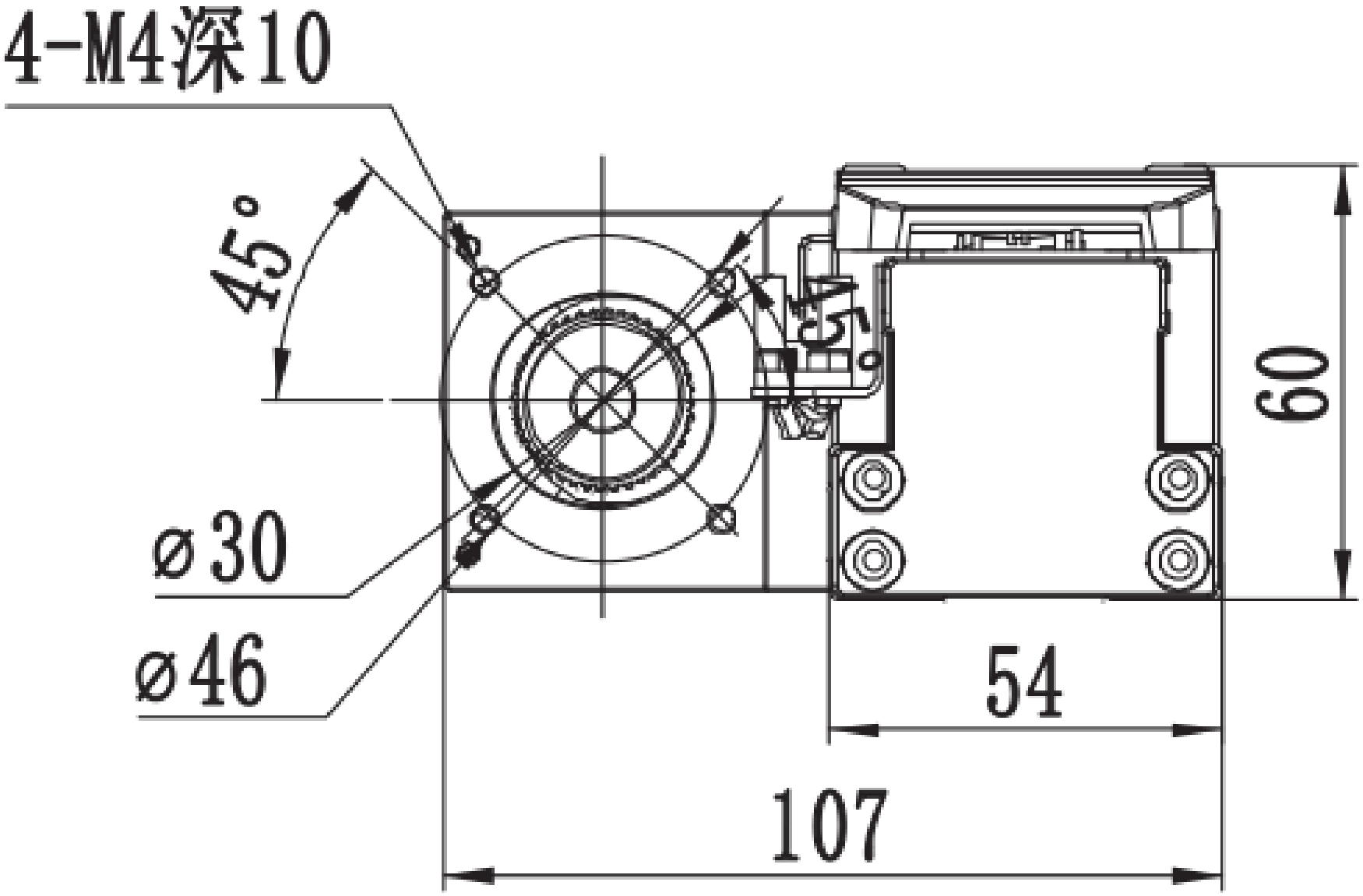

MTH5 · ขวา R · มุมมอง 1

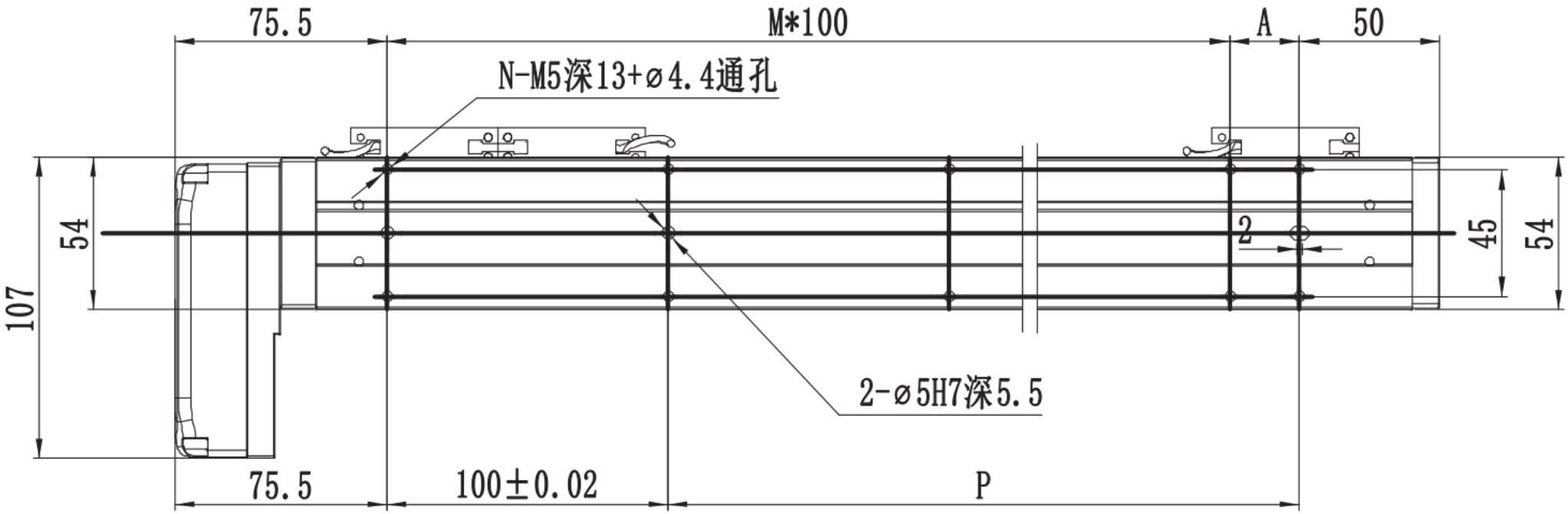

MTH5 · ขวา R · มุมมอง 2

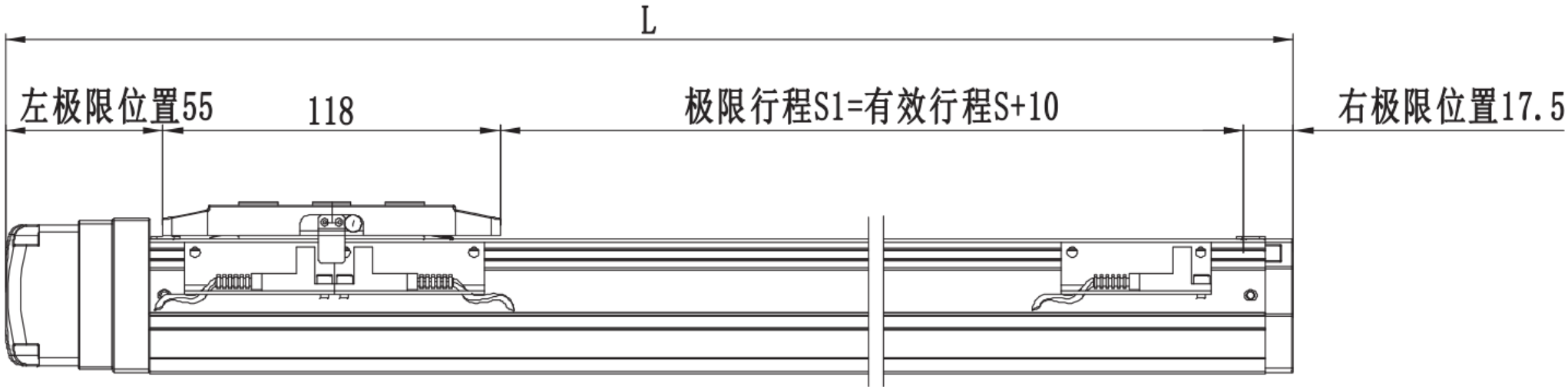

MTH5 · ขวา R · มุมมอง 3

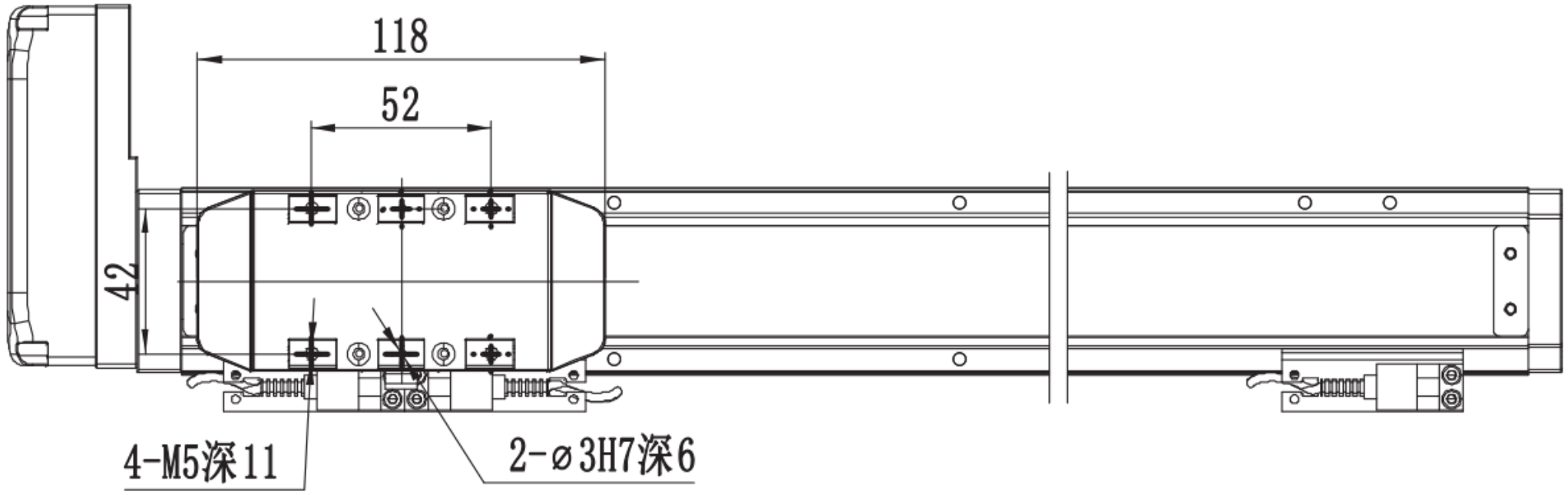

MTH5 · ขวา R · หน้าแปลนหน้าตัด

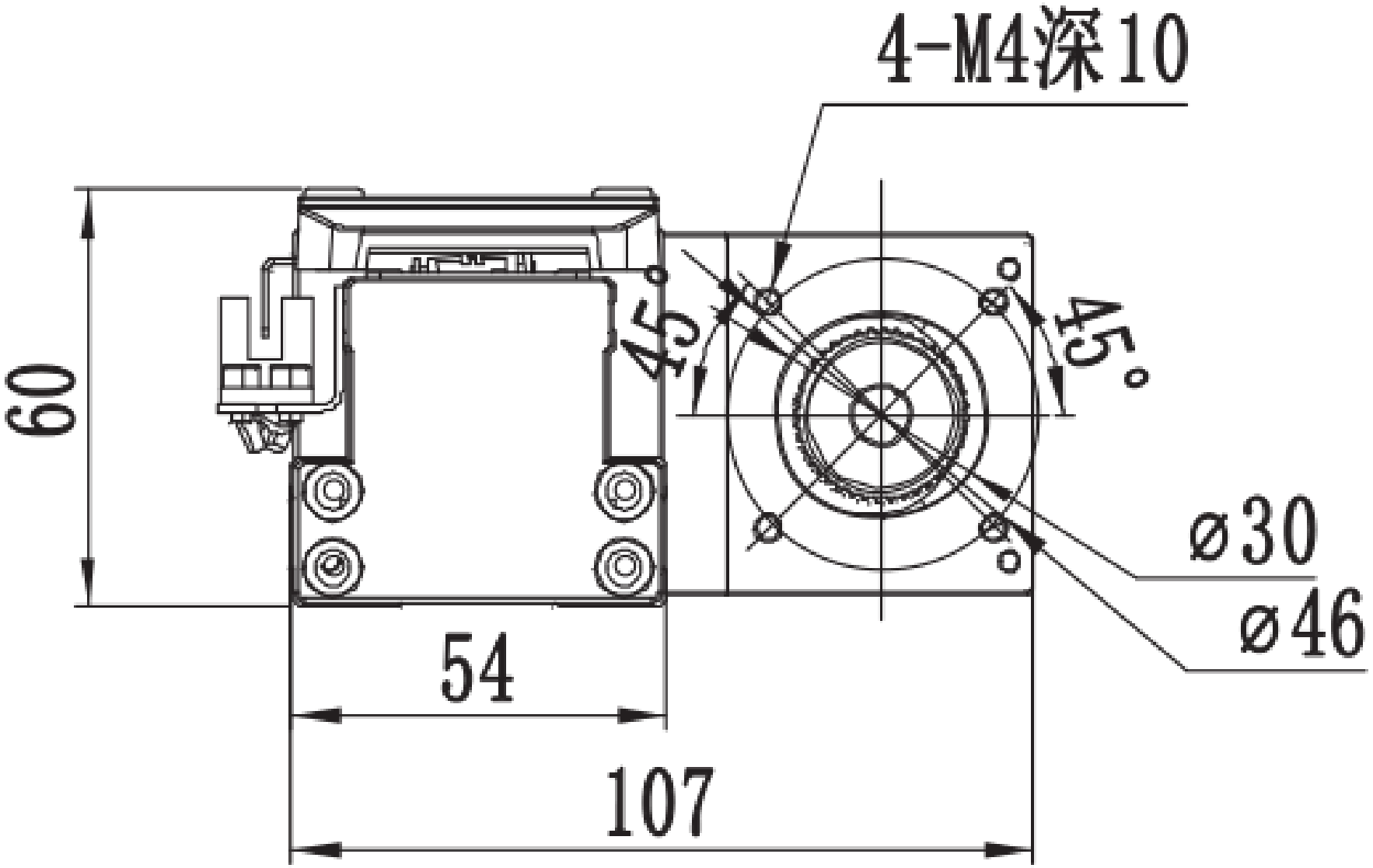

MTH5 · ด้านล่าง B · มุมมอง 1

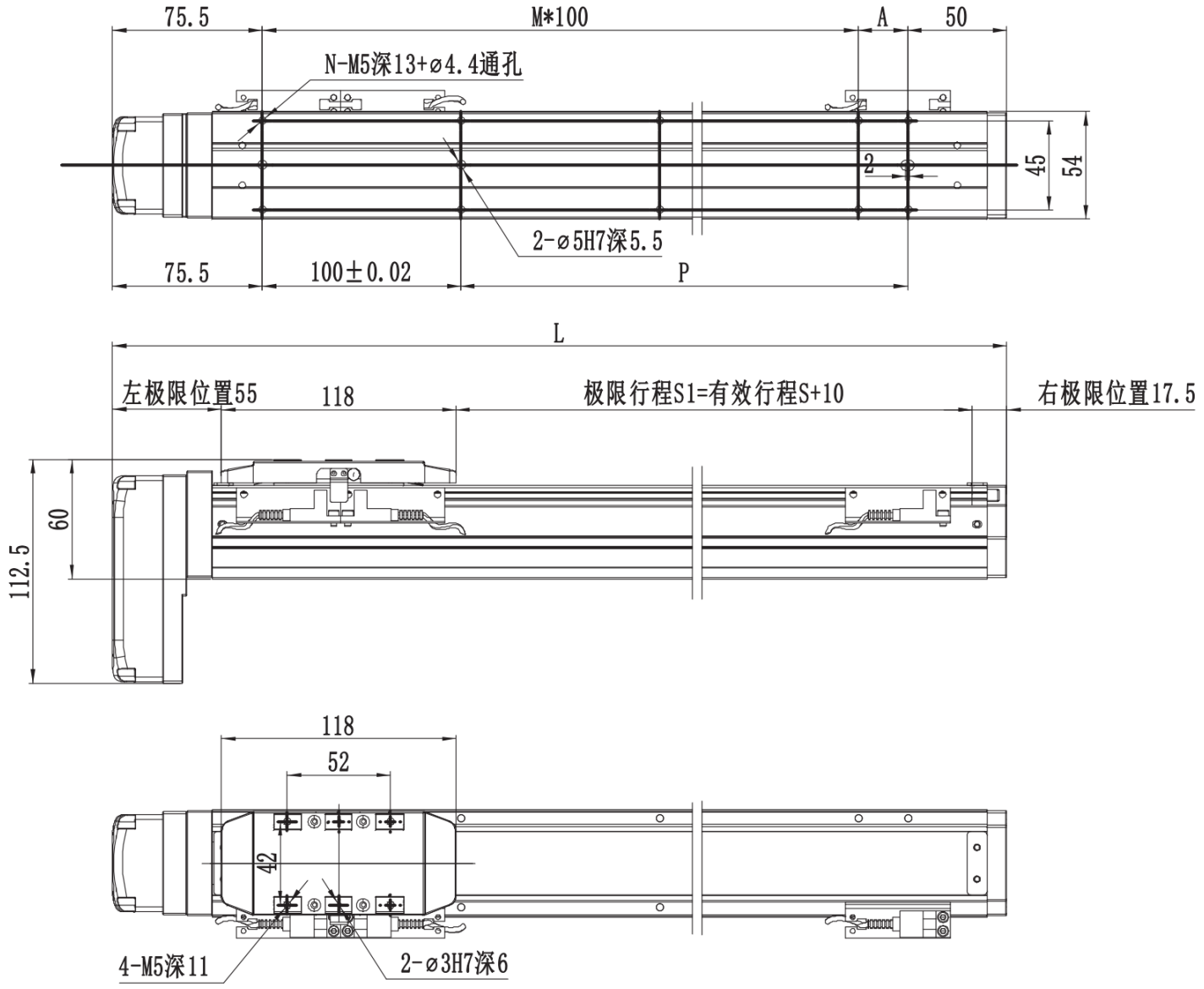

MTH5 · ด้านล่าง B · หน้าแปลนหน้าตัด

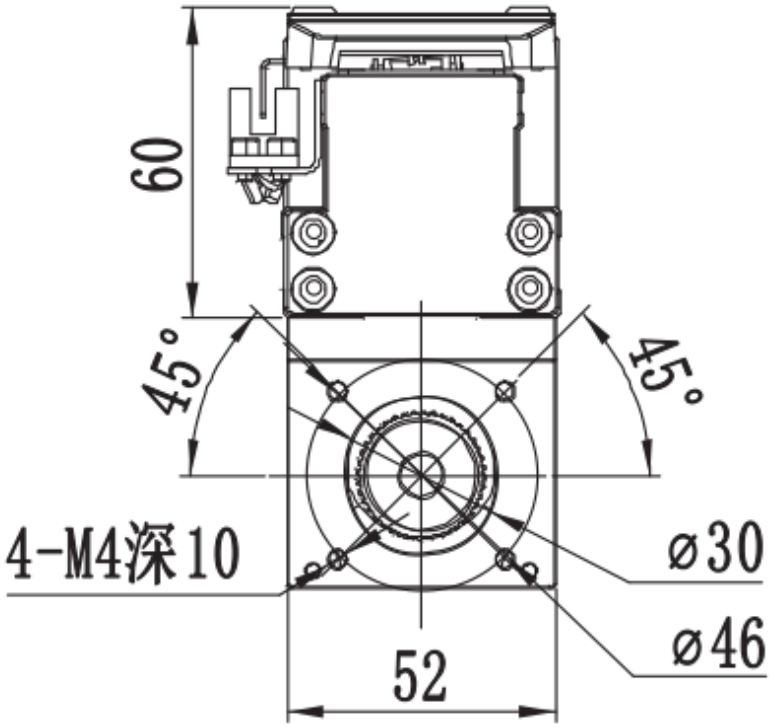

*若电机总长大于限制无法使用标准安装孔时，请与我司联

MTH5 · ด้านนอก C · ภาพรวมวิศวกรรม

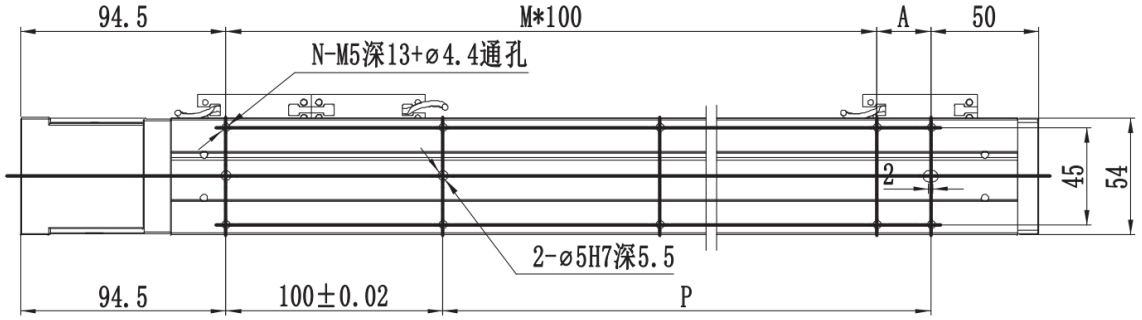

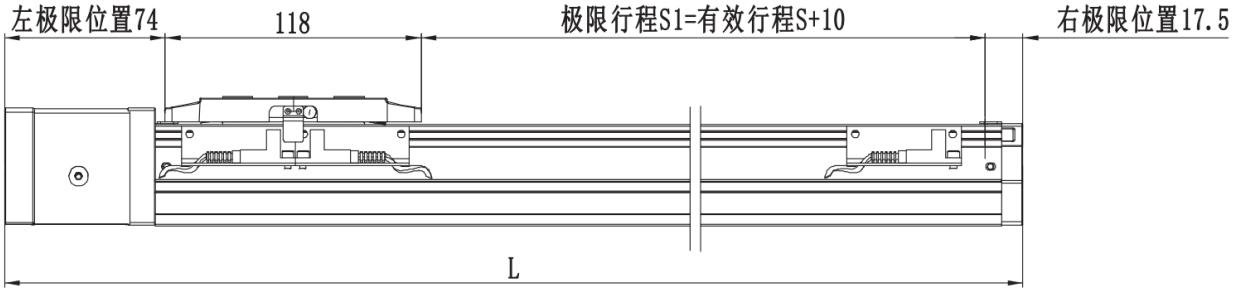

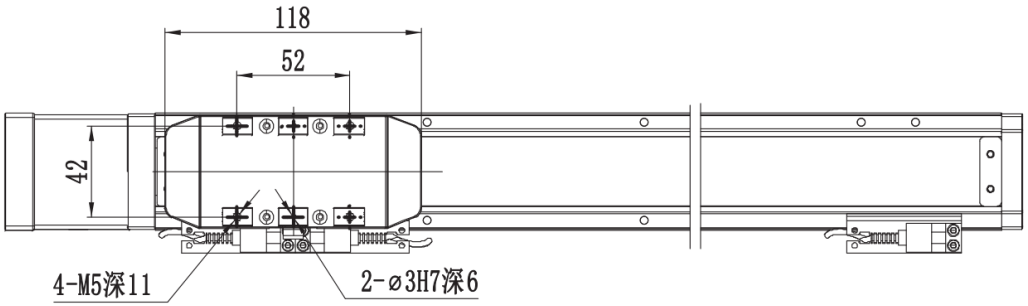

MTH5 · ซ้าย L · ภาพรวมวิศวกรรม

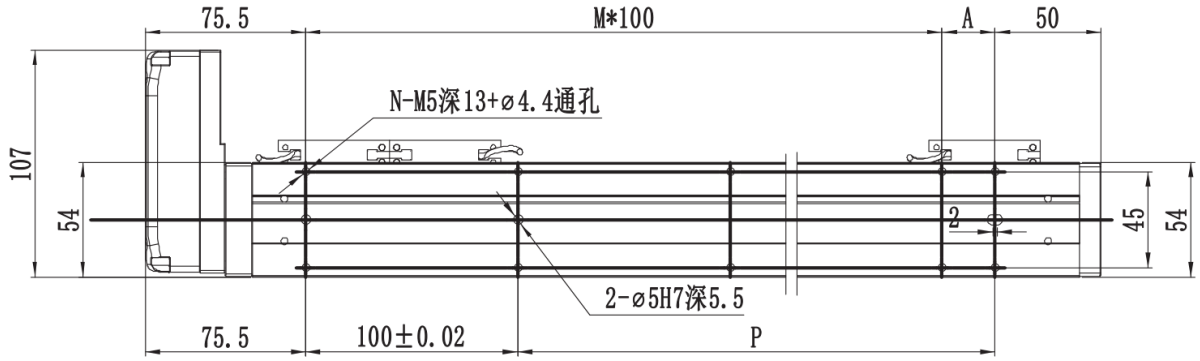



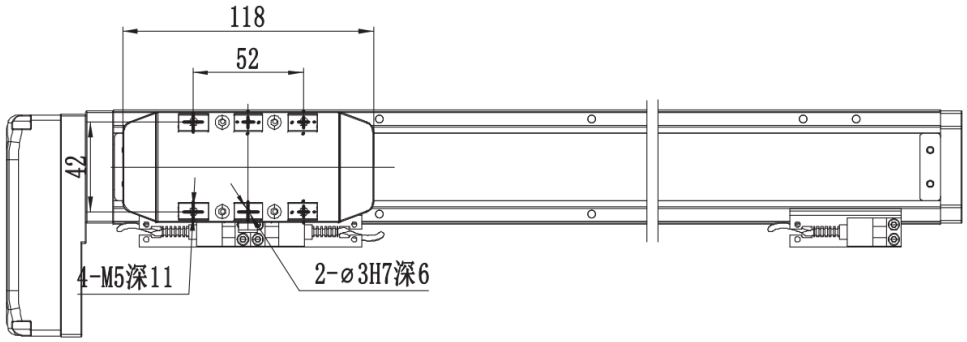

MTH5 · ขวา R · ภาพรวมวิศวกรรม

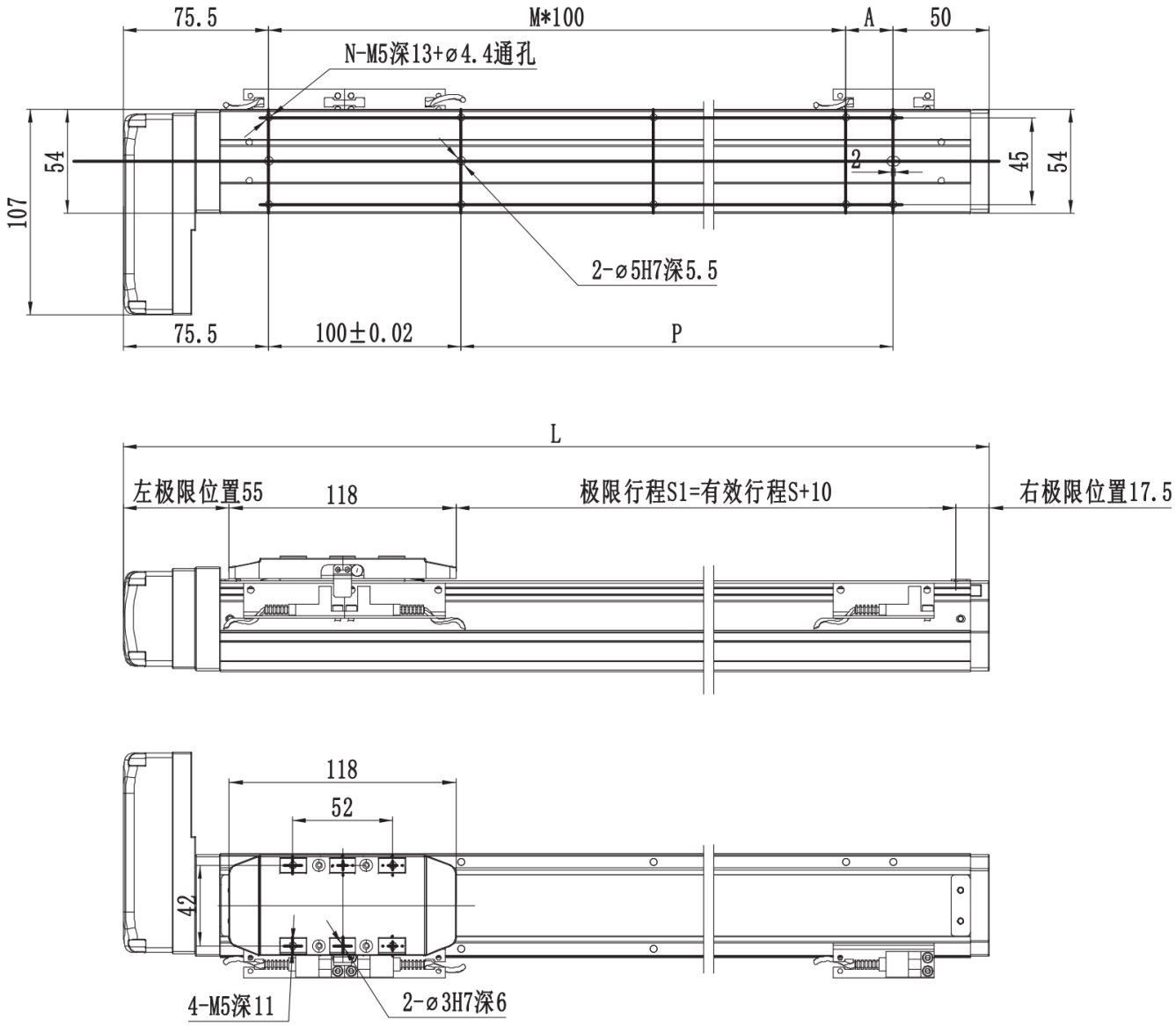

MTH5 · ด้านล่าง B · ภาพรวมวิศวกรรม

