HTROBOT

ซีรีส์รางพื้นสั่งทำ

คู่มือการเลือกภาษาไทย

ชิ้นส่วนเคลื่อนที่เส้นตรงและออโตเมชันหลายแกน พร้อมการสนับสนุนเชิงปฏิบัติจาก Tianjin

HTROBOT ตั้งที่ Tianjin ทำงานกับลูกค้าด้านเคลื่อนที่เส้นตรงอุตสาหกรรมและออโตเมชันหลายแกน กลุ่มสินค้าของเรารวมโมดูลเส้นตรง ไกด์ บอลสกรู แอคชูเอเตอร์ และสเตจ XYZ

รุ่น: DG350; DG500; DG1000; DG1200

หมายเหตุซีรีส์

ความกว้างและความแม่นยำปรับตามโครงการได้

เราเชื่อมการจัดหาชิ้นส่วนกับการหารือการใช้งาน สำหรับกำหนดตำแหน่ง ถ่ายโอน และอุปกรณ์หลายแกน

HTDG350 รางพื้นติดตั้งพื้นสั่งทำ

DG350 · ซีรีส์รางพื้นสั่งทำ

ความกว้างและความแม่นยำปรับตามโครงการได้



DG350 ภาพผลิตภัณฑ์

ข้อมูลจำเพาะที่ตรวจแล้ว

พารามิเตอร์	ค่า
ช่วงระยะชักในตารางขนาด	100-2400 mm
รหัสข้อมูลจำเพาะชุดทดรอบ	180 mm
ลีดเฟือง	250 mm
น้ำหนักบรรทุกแนวนอน	1000 kg
ความสามารถในการทำซ้ำ	±0.1 mm
หมายเหตุช่วงชัก	ความยาวไม่จำกัด / ช่วง 100
ข้อมูลจำเพาะเกียร์	3M
ไกด์เส้นตรง (รหัสแหล่ง)	30
ตัวอย่างการสั่ง (อ้างอิง)	DG350-L250-S500-R180-C4-D-K
รุ่นเซ็นเซอร์	ด้านนอก FC307 (NPN)

หน่วยพิมพ์เฉพาะที่แหล่งข้อมูลระบุ

HTDG500 รางพื้นติดตั้งพื้นสั่งทำ

DG500 · ซีรีส์รางพื้นสั่งทำ

ความกว้างและความแม่นยำปรับตามโครงการได้

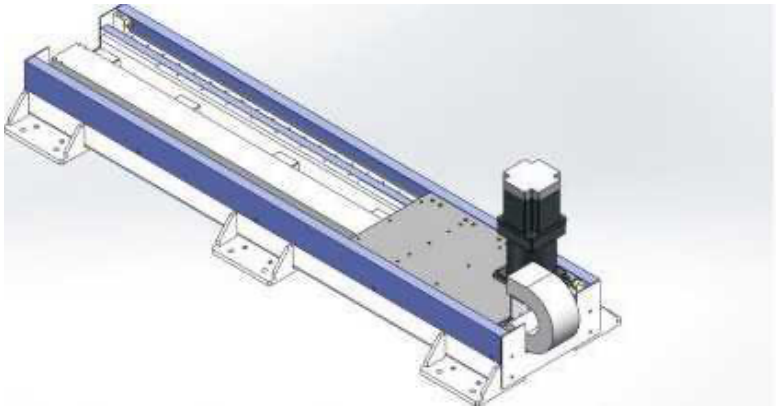

DG500 ภาพผลิตภัณฑ์

ข้อมูลจำเพาะที่ตรวจแล้ว

พารามิเตอร์	ค่า
ช่วงระยะชักในตารางขนาด	100-2400 mm
รหัสข้อมูลจำเพาะชุดทดรอบ	180 mm
ลีดเฟือง	250 mm
น้ำหนักบรรทุกแนวนอน	1500 kg
ความสามารถในการทำซ้ำ	±0.1 mm
หมายเหตุช่วงชัก	ความยาวไม่จำกัด / ช่วง 100
ข้อมูลจำเพาะเกียร์	3M
ไกด์เส้นตรง (รหัสแหล่ง)	30
ตัวอย่างการสั่ง (อ้างอิง)	DG500-L250-S500-R180-C4-D-K
รุ่นเซ็นเซอร์	ด้านนอก FC307 (NPN)

หน่วยพิมพ์เฉพาะที่แหล่งข้อมูลระบุ

HTDG1000 รางพื้นติดตั้งพื้นสั่งทำ

DG1000 · ซีรีส์รางพื้นสั่งทำ

ความกว้างและความแม่นยำปรับตามโครงการได้

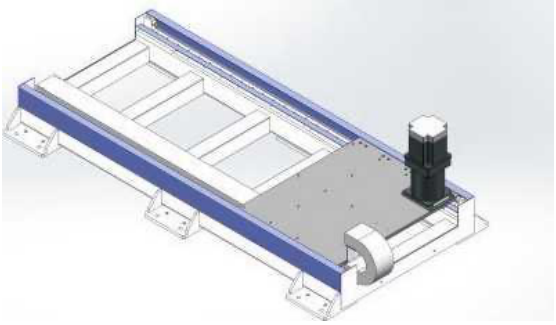

DG1000 ภาพผลิตภัณฑ์

ข้อมูลจำเพาะที่ตรวจแล้ว

พารามิเตอร์	ค่า
ช่วงระยะชักในตารางขนาด	100-2400 mm
รหัสข้อมูลจำเพาะชุดทดรอบ	180 mm
ลีดเฟือง	333 mm
น้ำหนักบรรทุกแนวนอน	3000 kg
ความสามารถในการทำซ้ำ	±0.1 mm
หมายเหตุช่วงชัก	ความยาวไม่จำกัด / ช่วง 100
ข้อมูลจำเพาะเกียร์	4M
ไกด์เส้นตรง (รหัสแหล่ง)	45
ตัวอย่างการสั่ง (อ้างอิง)	DG1000-L333-S500-R180-C4-D-K
รุ่นเซ็นเซอร์	ด้านนอก FC307 (NPN)

หน่วยพิมพ์เฉพาะที่แหล่งข้อมูลระบุ

HTDG1200 รางพื้นติดตั้งพื้นสั่งทำ

DG1200 · ซีรีส์รางพื้นสั่งทำ

ความกว้างและความแม่นยำปรับตามโครงการได้

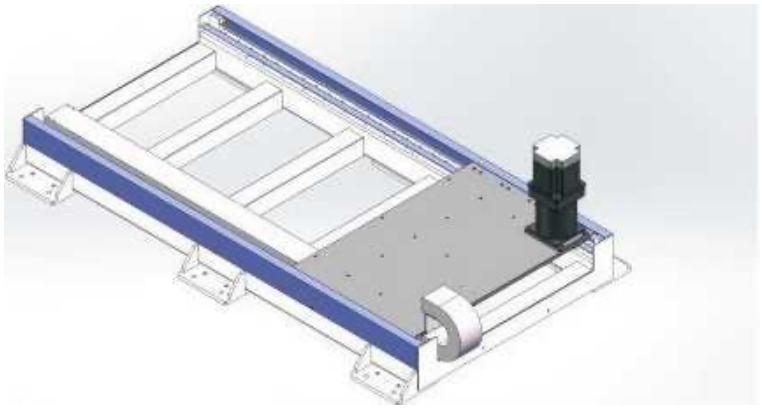

DG1200 ภาพผลิตภัณฑ์

ข้อมูลจำเพาะที่ตรวจแล้ว

พารามิเตอร์	ค่า
รหัสข้อมูลจำเพาะชุดทดรอบ	220 mm
ลีดเฟือง	400 mm
น้ำหนักบรรทุกแนวนอน	4000 kg
ความสามารถในการทำซ้ำ	±0.1 mm
หมายเหตุช่วงชัก	ความยาวไม่จำกัด / ช่วง 100
ข้อมูลจำเพาะเกียร์	4M
ไกด์เส้นตรง (รหัสแหล่ง)	45
ตัวอย่างการสั่ง (อ้างอิง)	DG1200-L400-S500-R220-C4-D-K
รุ่นเซ็นเซอร์	ด้านนอก FC307 (NPN)

หน่วยพิมพ์เฉพาะที่แหล่งข้อมูลระบุ

ติดต่อ

เริ่มจากผลิตภัณฑ์หรือการใช้งาน ใช้ร่างสอบถามเพื่อรวบสิ่งที่กำลังพิจารณา หรือติดต่อเราโดยตรงพร้อมความต้องการ

emmy@htrobot.com
www.htrobot.com
Tianjin, จีน