MF135 / Atlas de dessins

Cotes et montage

Vues indépendantes groupées selon l’installation moteur.

Unité de dessin non vérifiée ; les libellés de cote d’origine sont conservés.

Dimensions de référence ; confirmez le montage et la course pour votre configuration.

Utilisez les cotes cotées ; ne mettez pas les dessins à l’échelle.

C extérieur 5 vues | pp. 2-4

D intérieur 5 vues | pp. 5-7

L gauche 4 vues | pp. 8-10

R droite 5 vues | pp. 11-13

B inférieur 3 vues | pp. 14-16

Les spécifications produit et les conseils de sélection sont fournis séparément.

Pour des cotes propres à la configuration ou des fichiers CAD réels, contactez HTROBOT.

MF135 / C extérieur

Vue 1

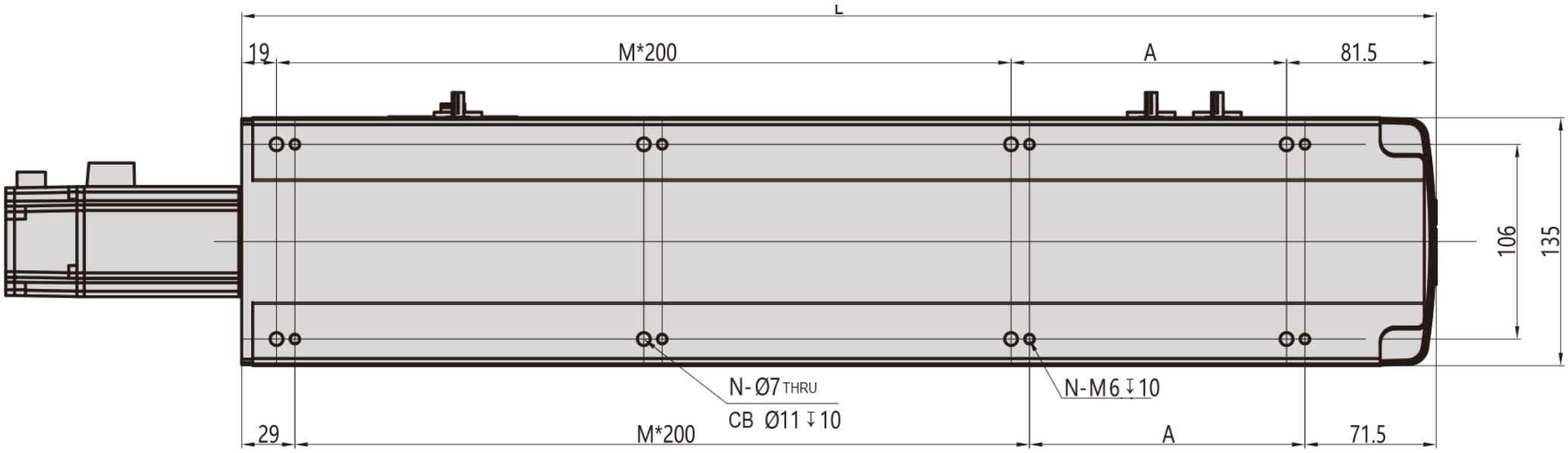

Vue 2

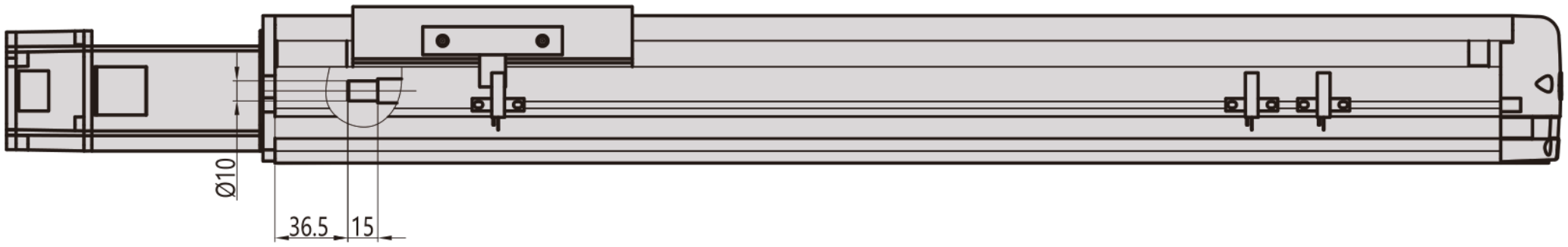

Vue 3

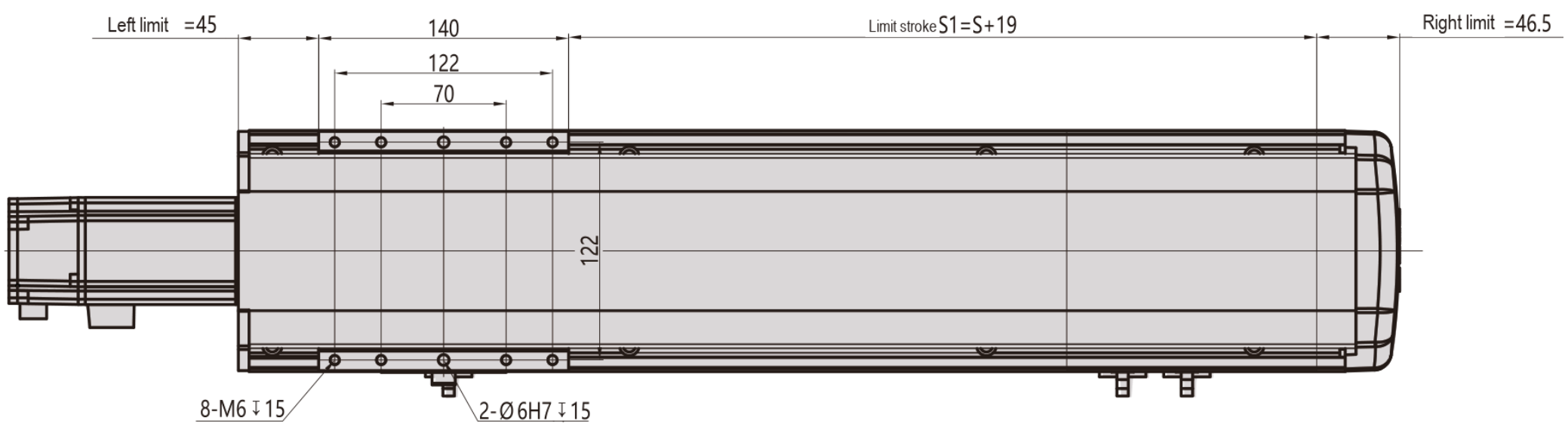

B view (1:5)

Motor flange

MF135 / C extérieur

Bride de section

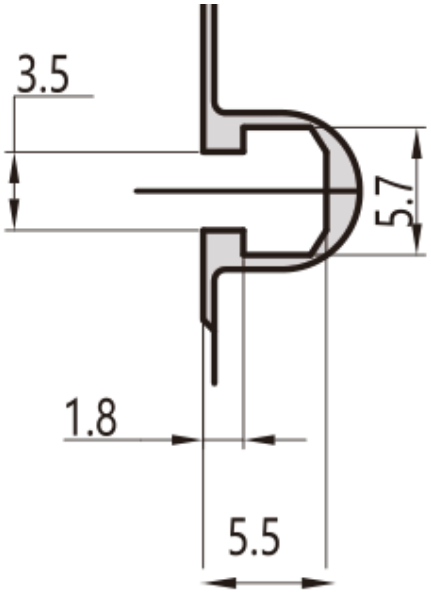

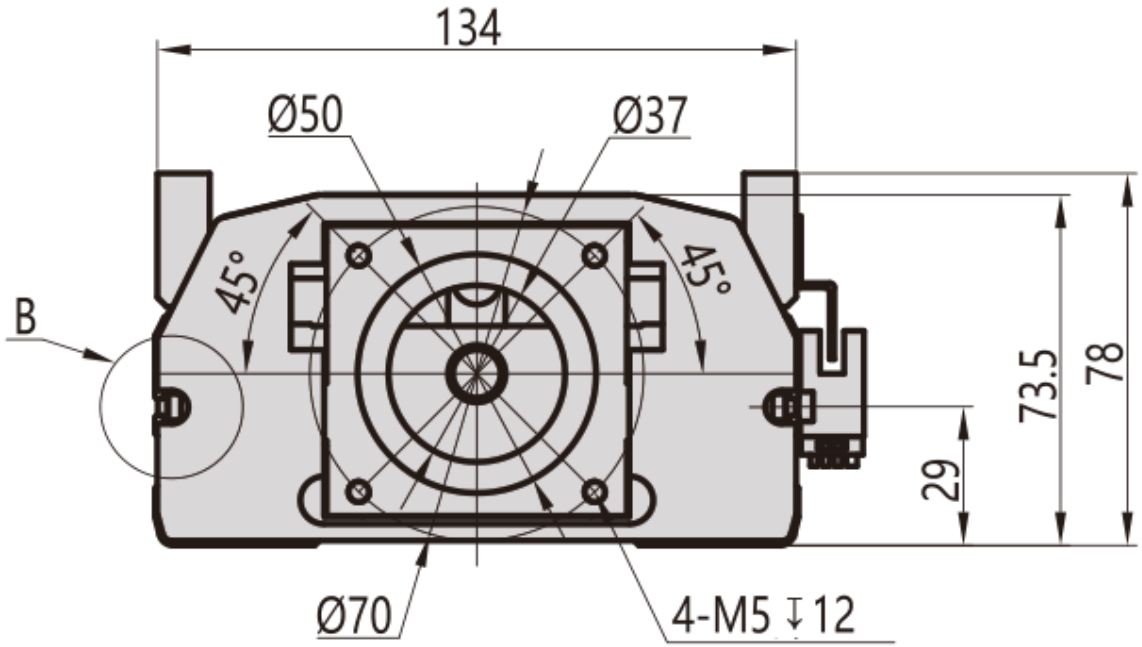

MF135 / C extérieur

Aperçu d'installation

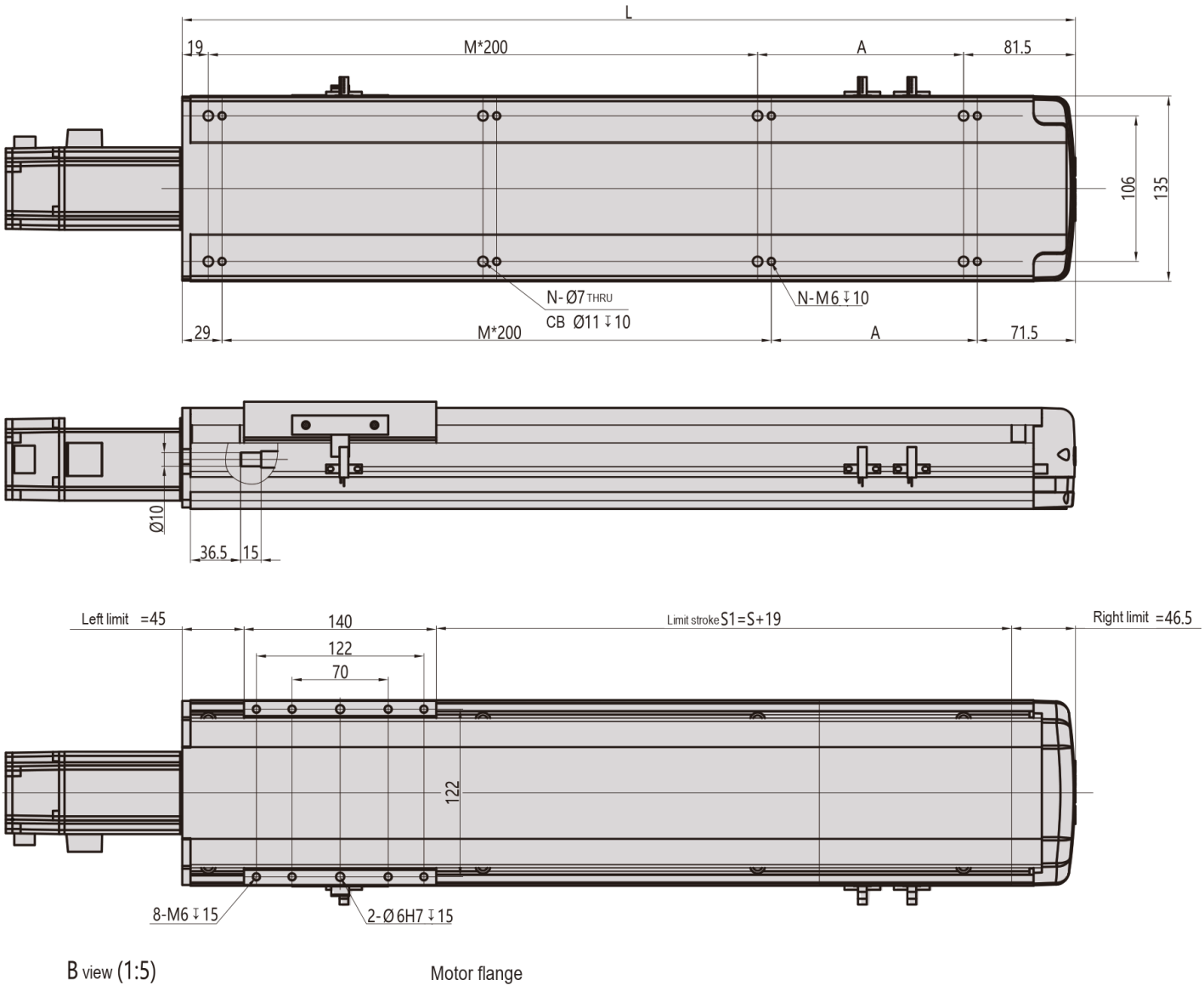

B view (1:5)

Motor flange

MF135 / D intérieur

Vue 1

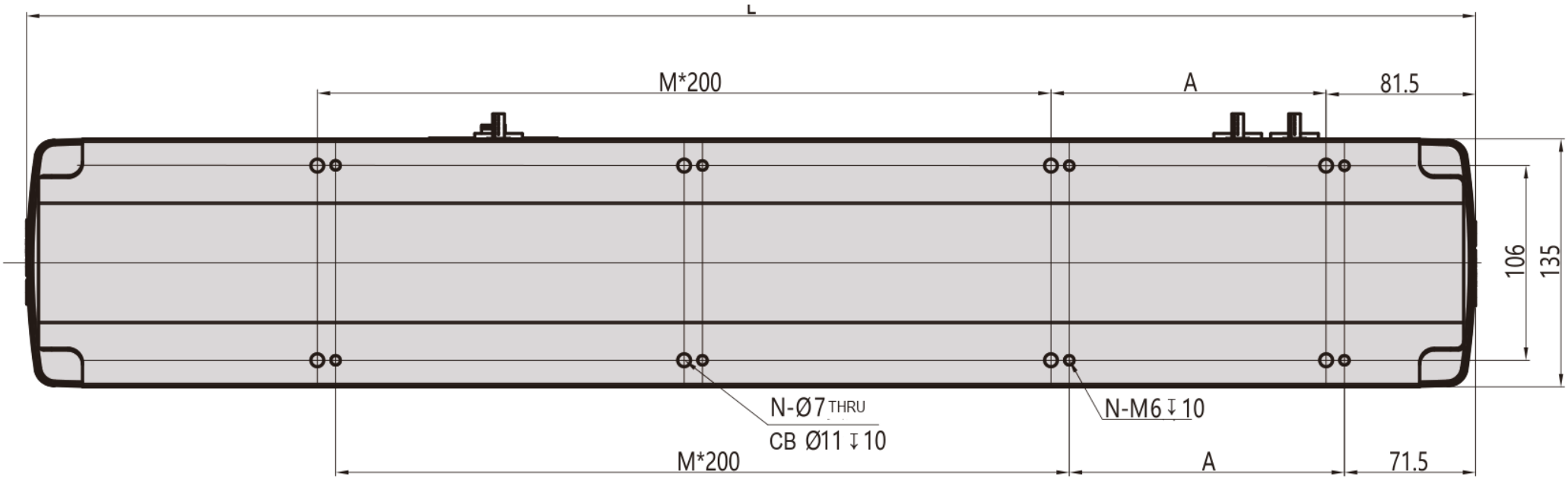

Vue 2

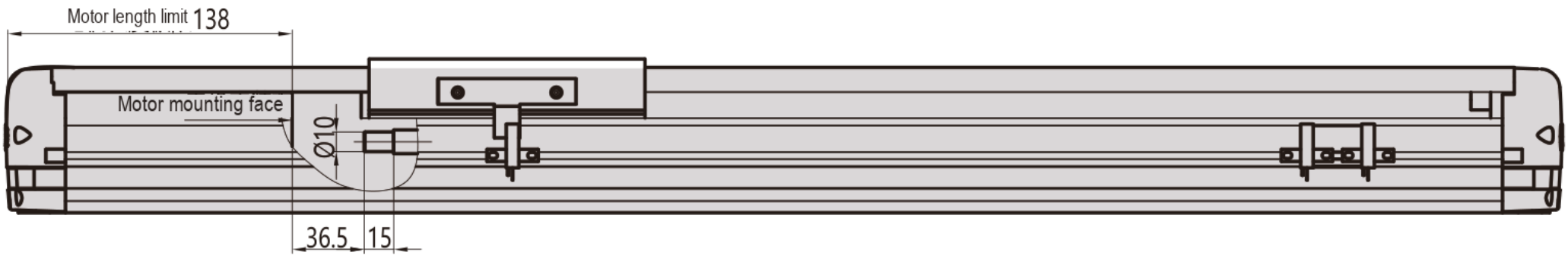

Vue 3

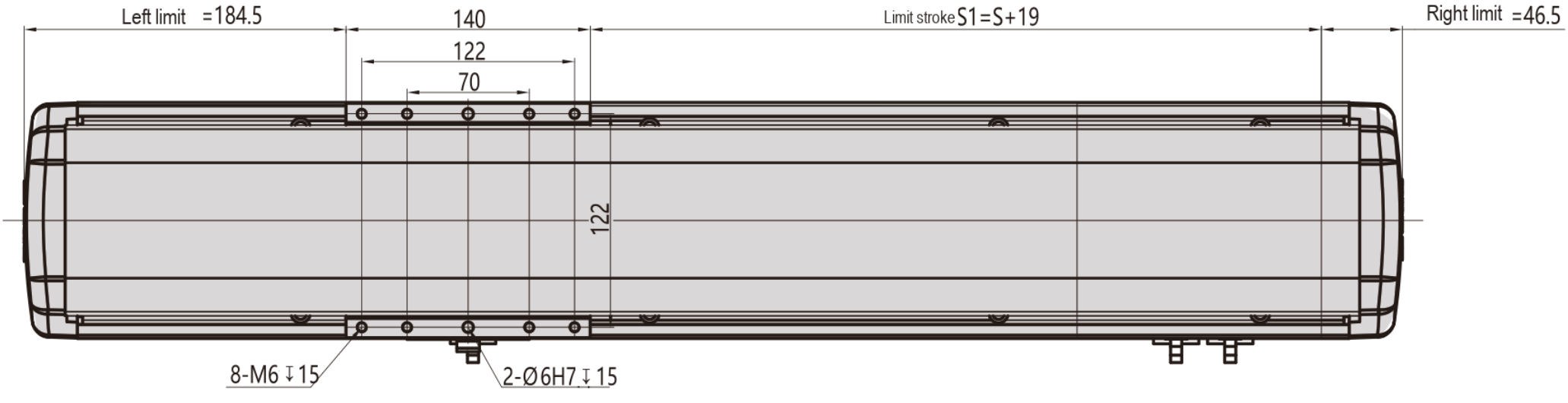

MF135 / D intérieur

Bride de section

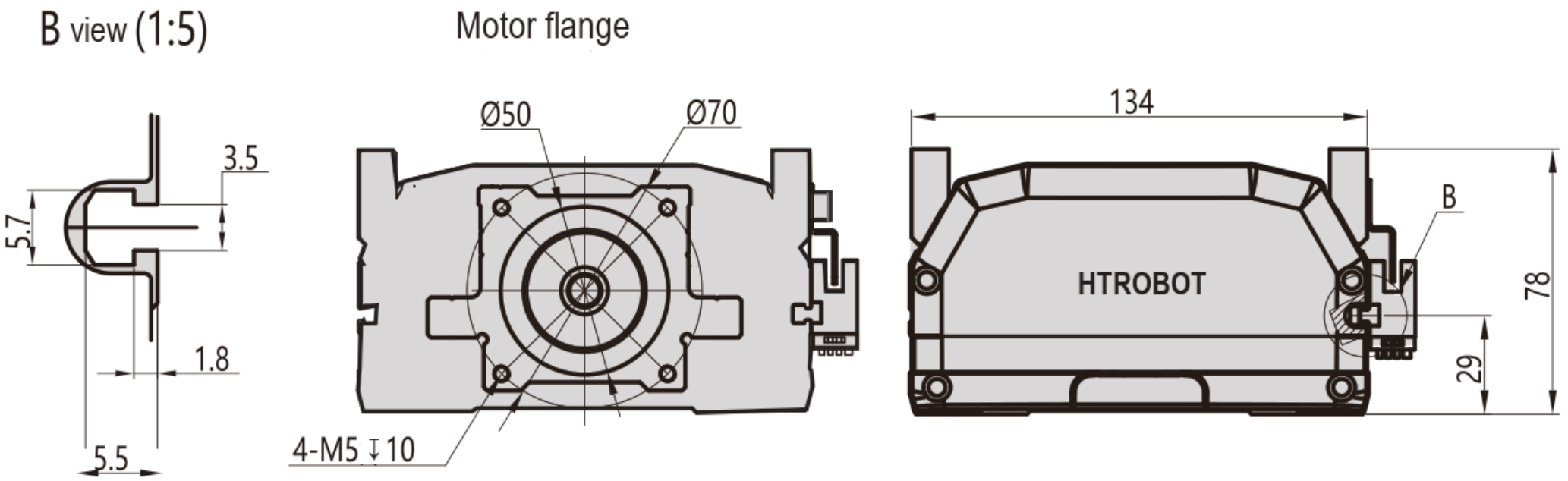

MF135 / D intérieur

Aperçu d'installation

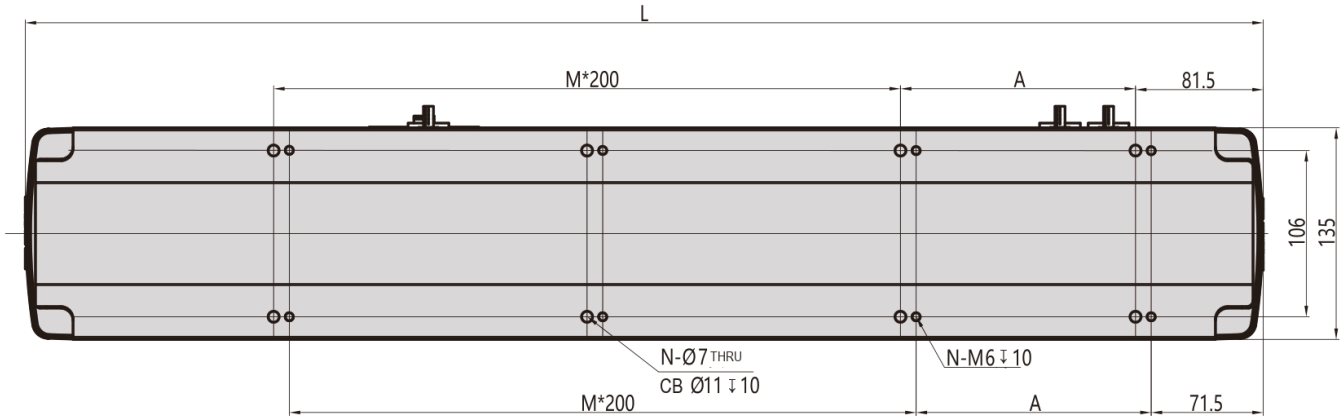



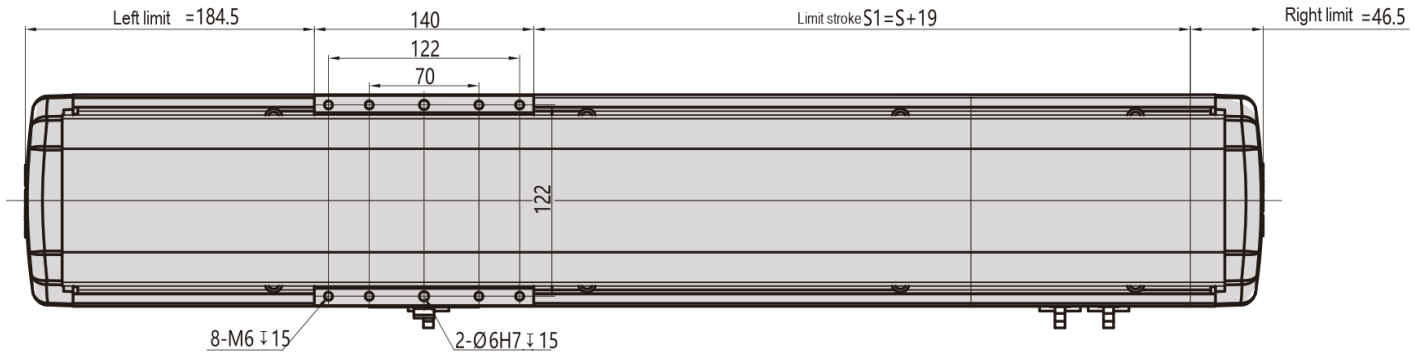

MF135 / L gauche

Vue 1

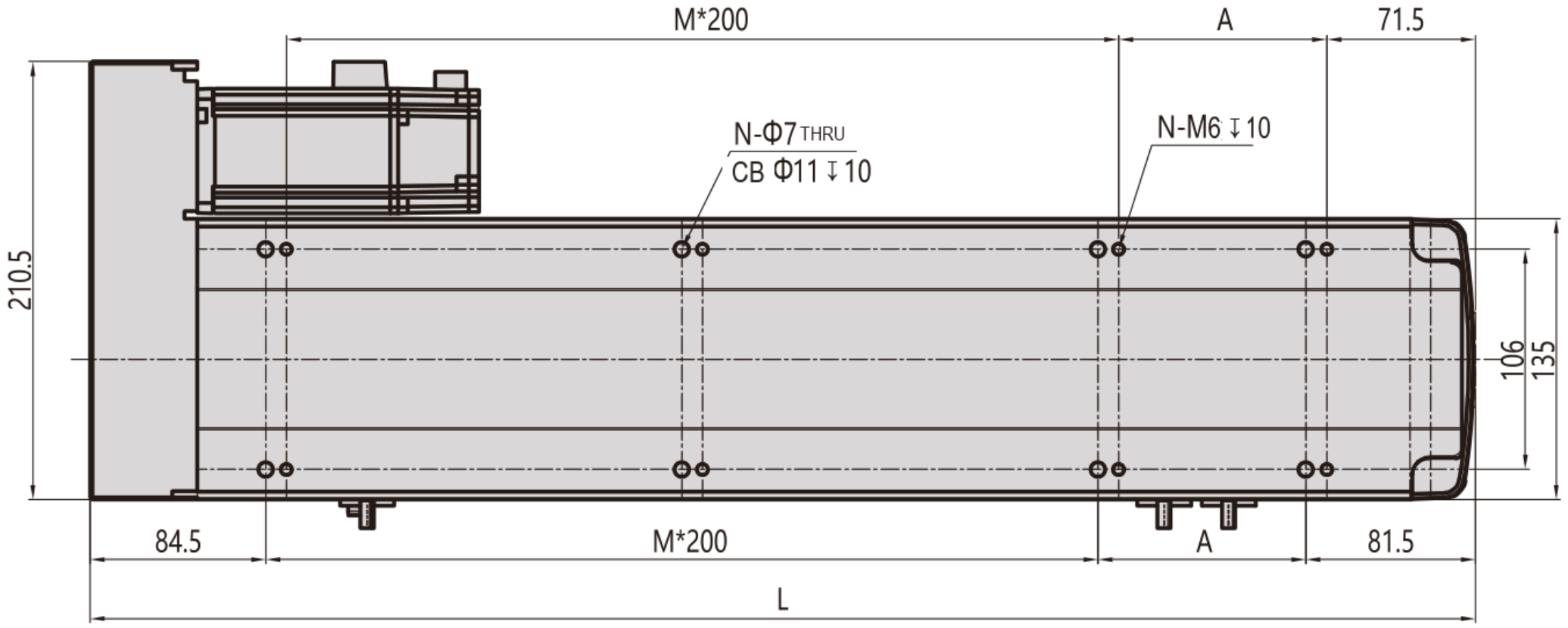

Vue 2

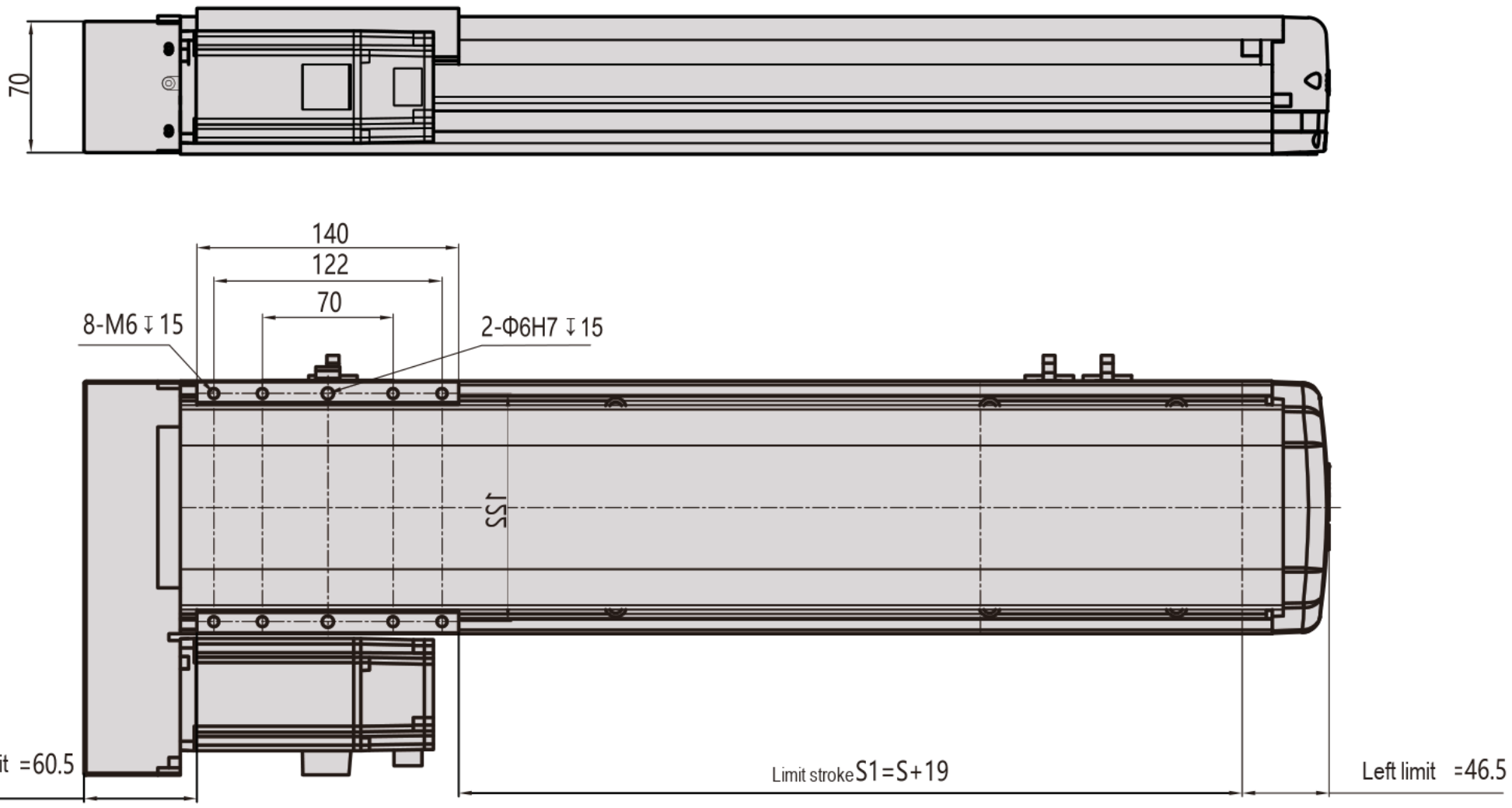

MF135 / L gauche

Bride de section

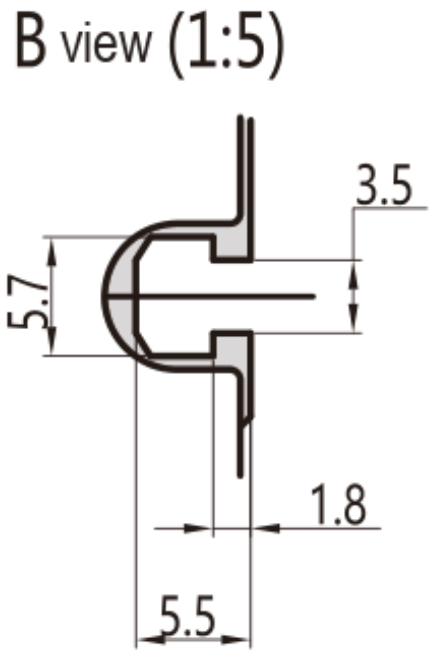

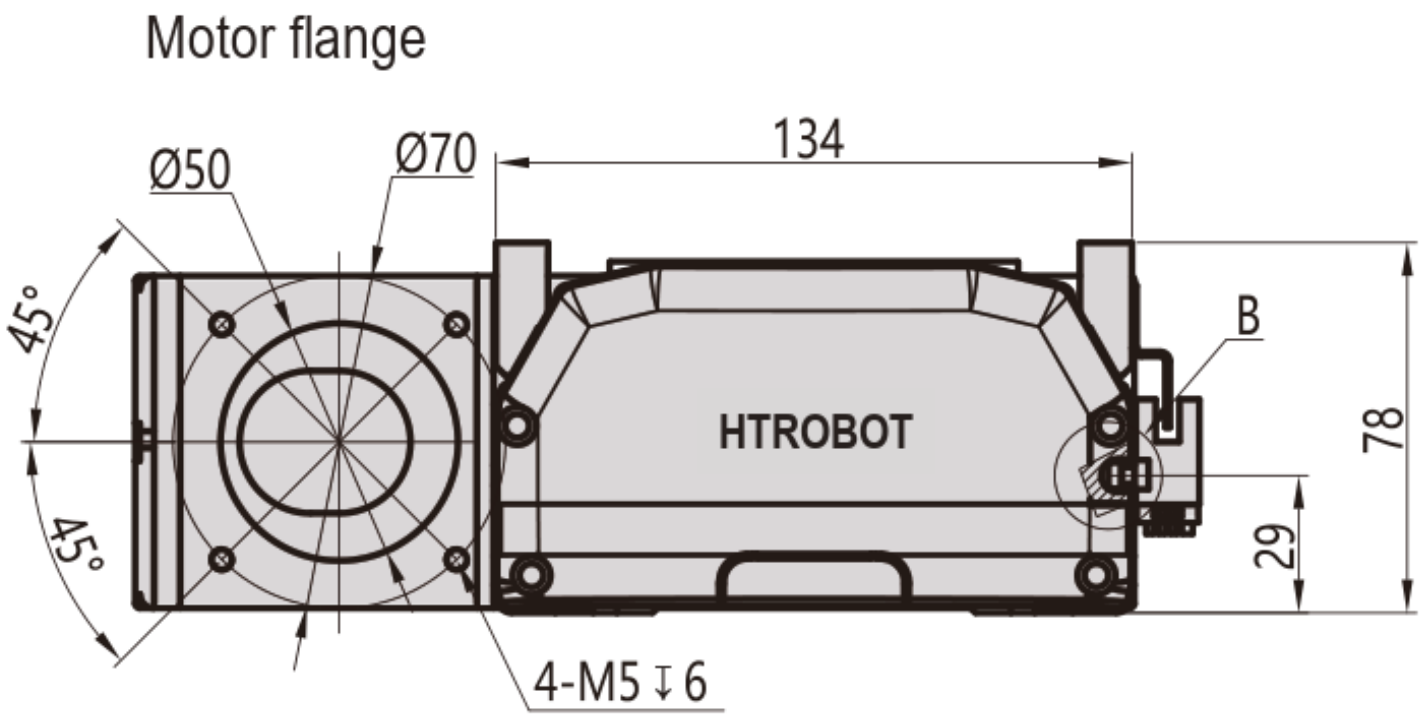

MF135 / L gauche

Aperçu d'installation

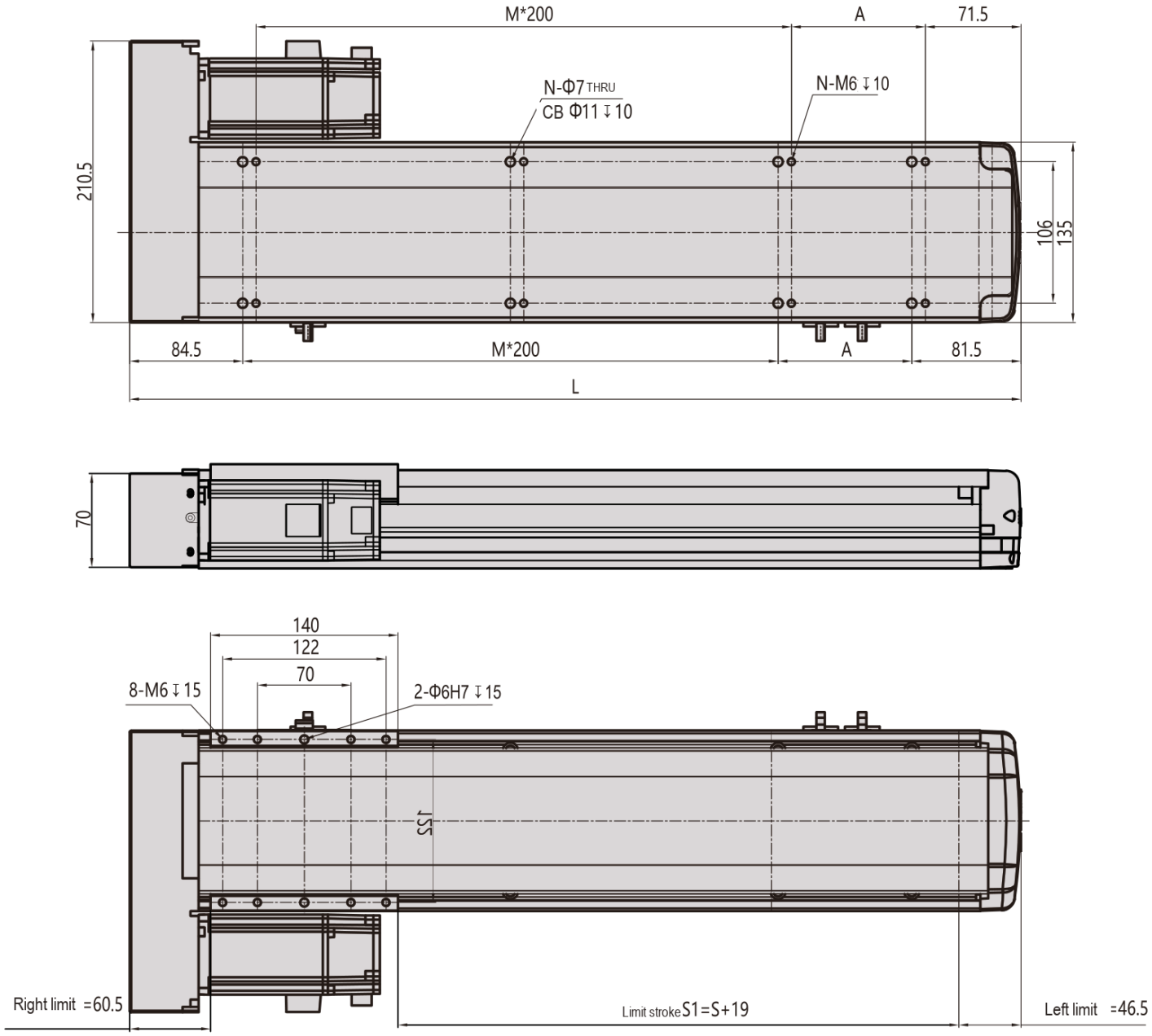

MF135 / R droite

Vue 1

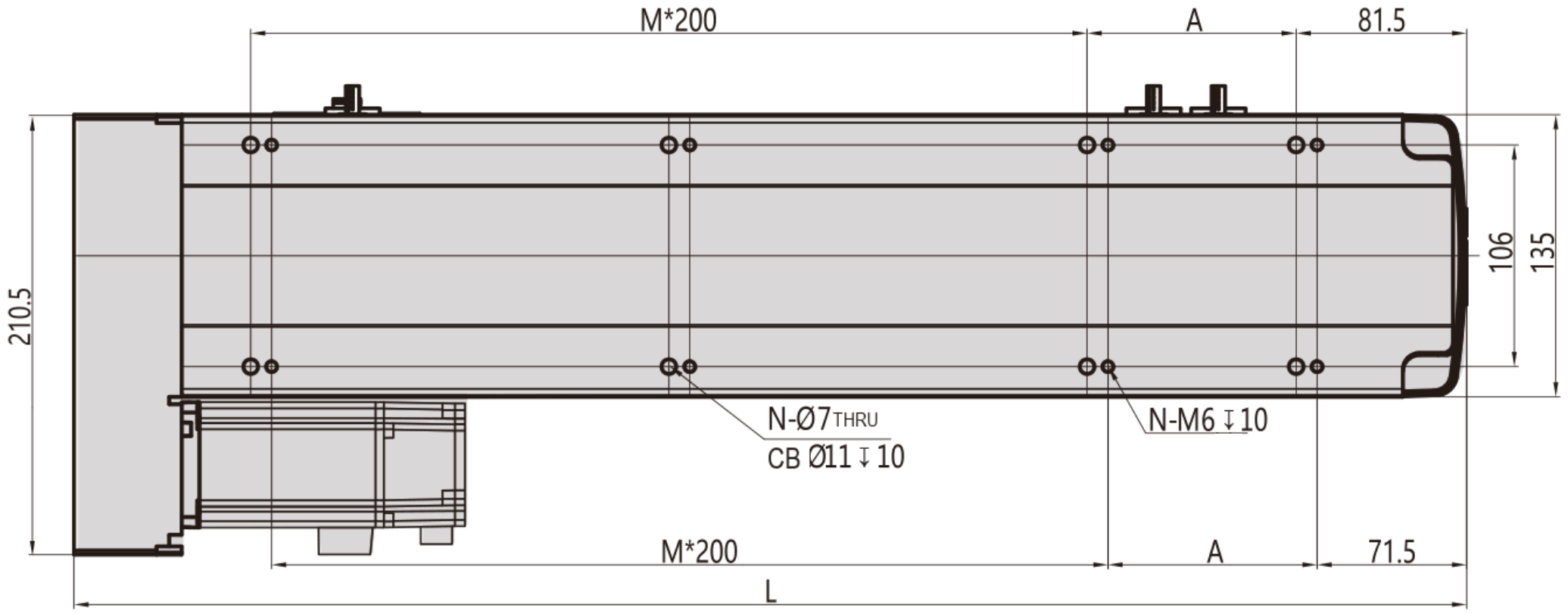

Vue 2



Vue 3

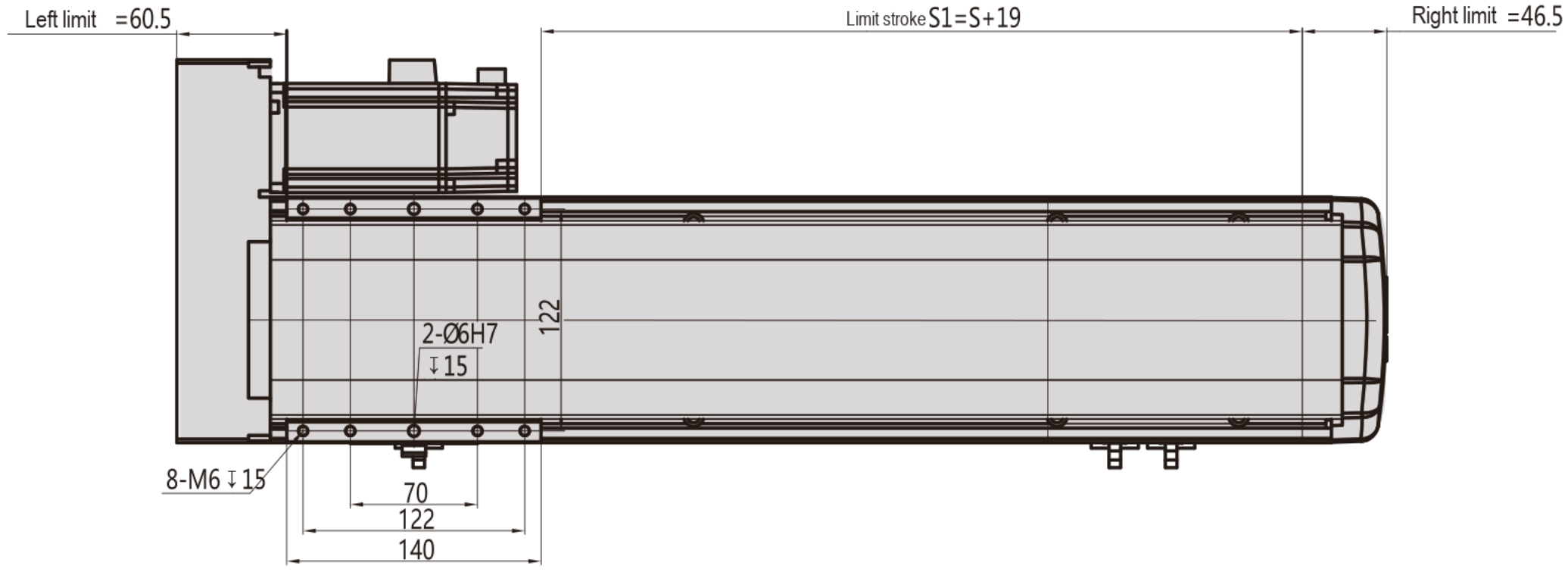

MF135 / R droite

Bride de section

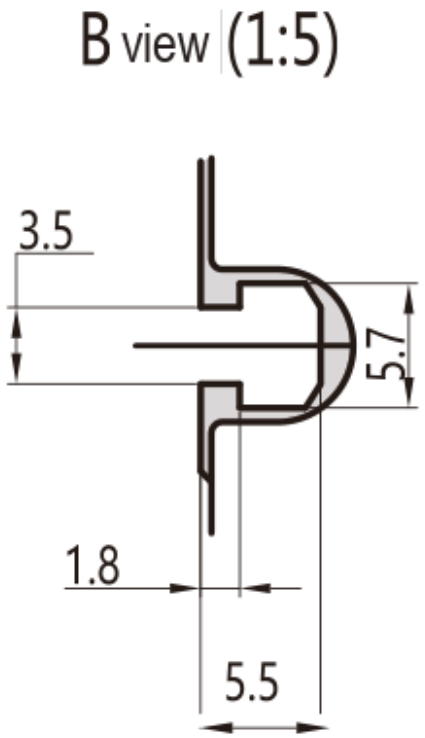

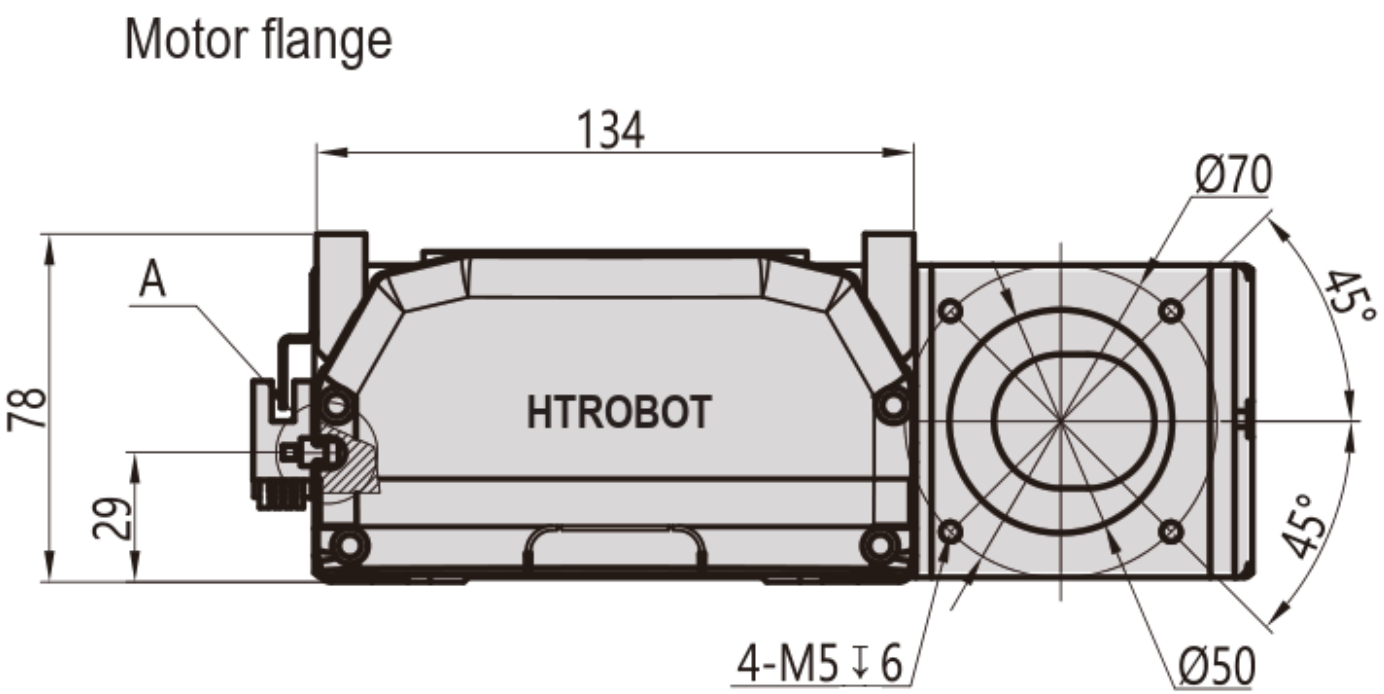

MF135 / R droite

Aperçu d'installation

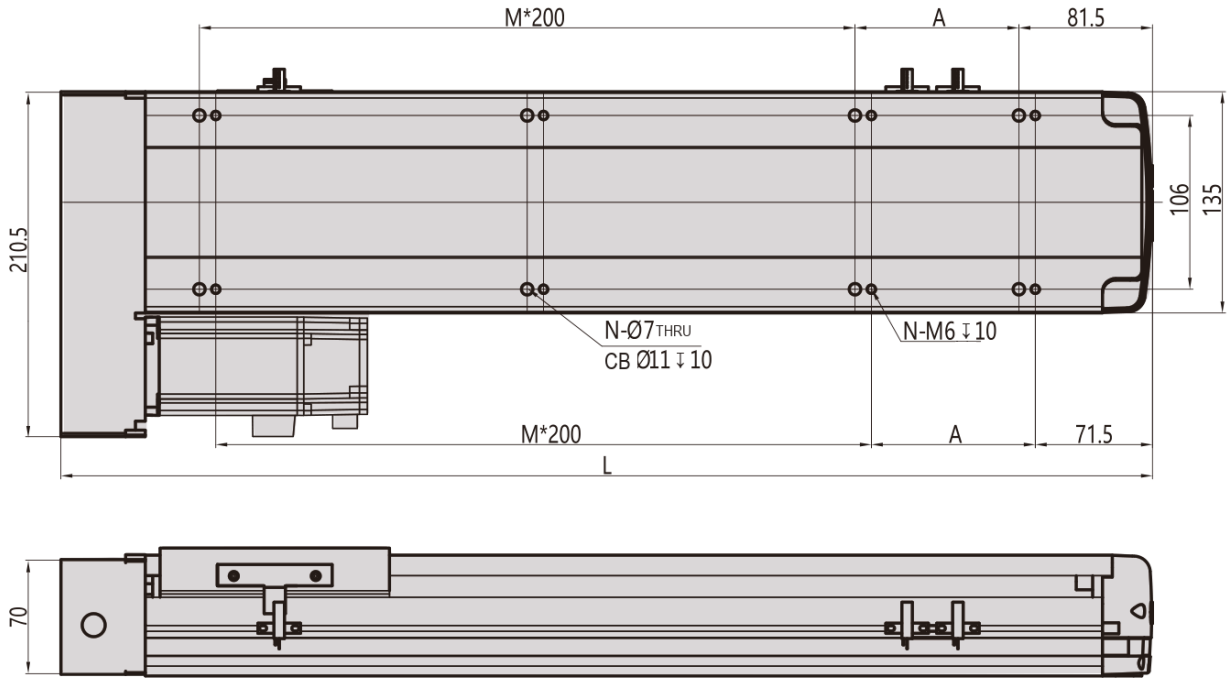

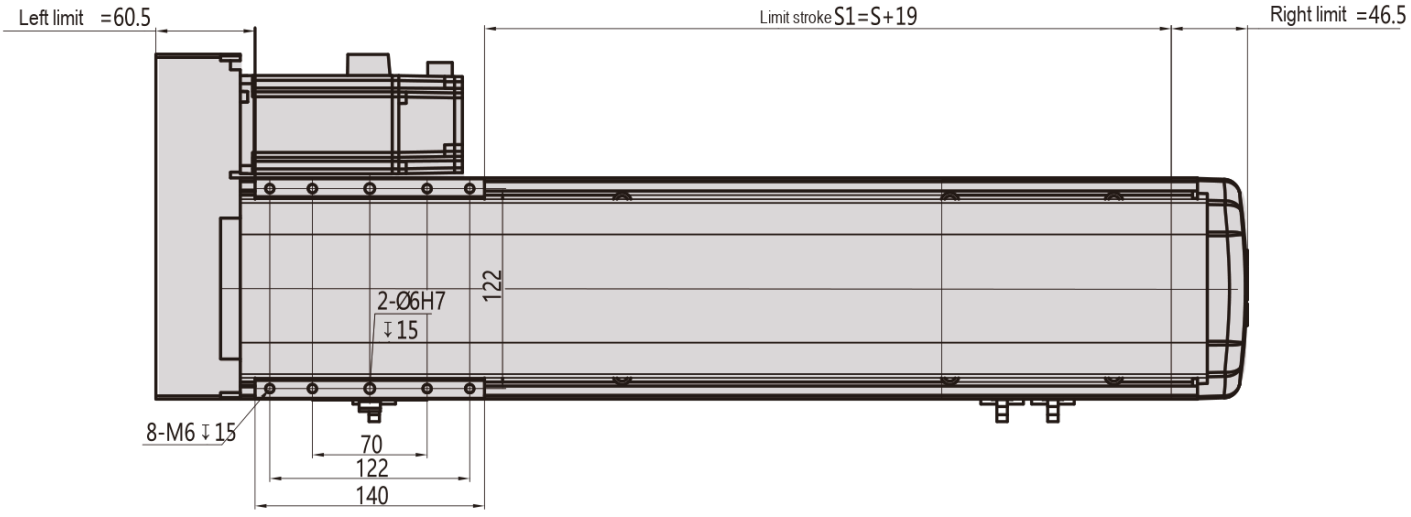

MF135 / B inférieur

Vue 1

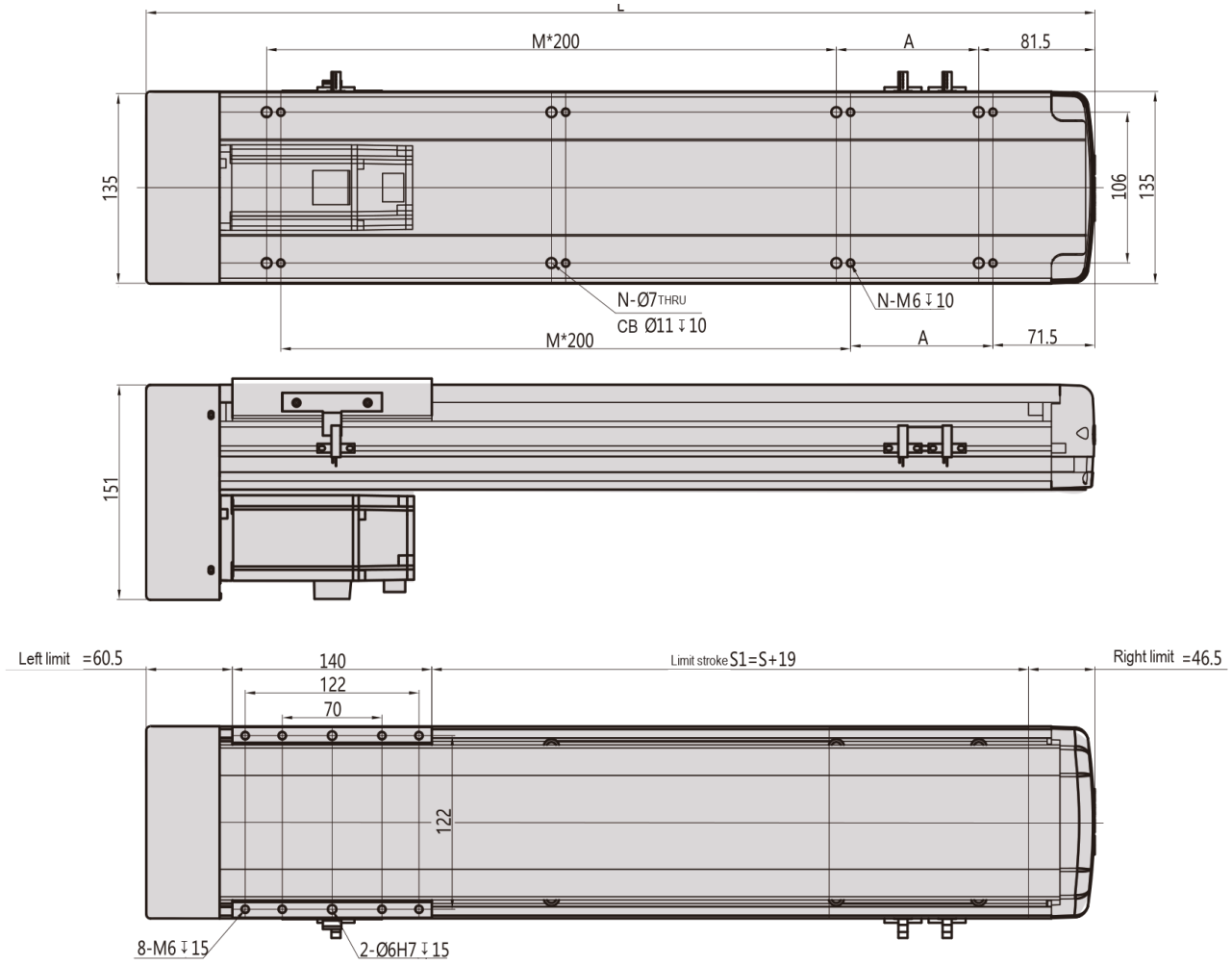

MF135 / B inférieur

Bride de section

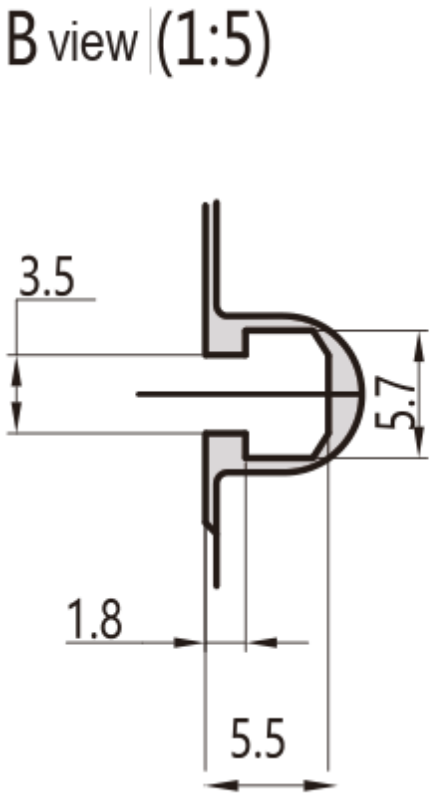

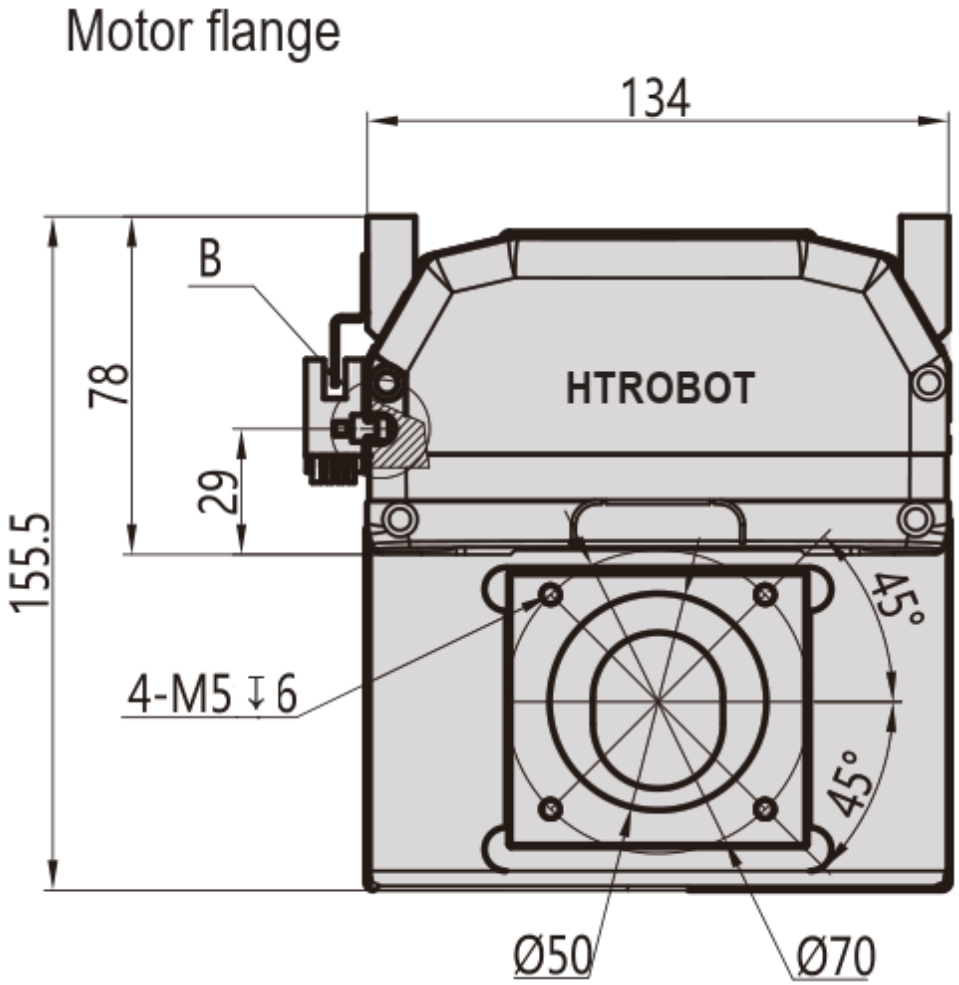

MF135 / B inférieur

Aperçu d'installation

