HTDG500 Rel lantai pesanan khas

DG500 · Siri rel tanah tersuai

Lebar dan ketepatan boleh disesuaikan untuk projek anda.

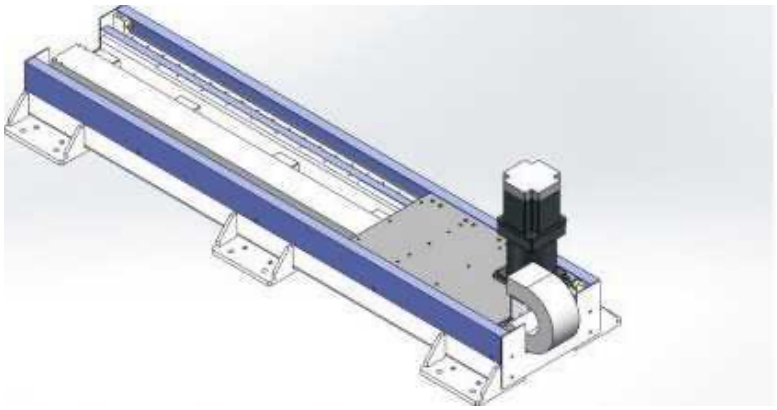

DG500 Ilustrasi produk

Spesifikasi disemak

Parameter teknikal	Nilai
Julat lejang dalam jadual dimensi	100-2400 mm
Kod spesifikasi pengurang gear	180 mm
lead gear	250 mm
Beban mendatar	1500 kg
Kebolehulangan	±0.1 mm
Nota lejang	panjang tanpa had / selang 100
Spesifikasi gear	3M
Galas linier (kod sumber)	30
Contoh pesanan (rujukan)	DG500-L250-S500-R180-C4-D-K
Model penderia	Luar FC307 (NPN)

Unit dicetak hanya di mana sumber menyatakannya.

Lukisan pemasangan ada dalam atlas dimensi yang berasingan.

emmy@htrobot.com www.htrobot.com

Rujukan kejuruteraan

Nota aplikasi

Rujukan aplikasi: Sumber menyifatkan rel lantai sebagai paksi gerak luaran robot (paksi ketujuh), iaitu paksi linear terpasang di lantai yang mengembangkan kawasan gerak untuk salutan, kimpalan, pemesinan, pergudangan pintar dan aplikasi automotif.

Rujukan pemasangan: Dengan dan tanpa perisai kepingan logam ditunjukkan pada halaman lukisan sumber berhadapan.