MC14 / D

설치 개요

D 电机内置
Motor Inside

单位Unit: mm

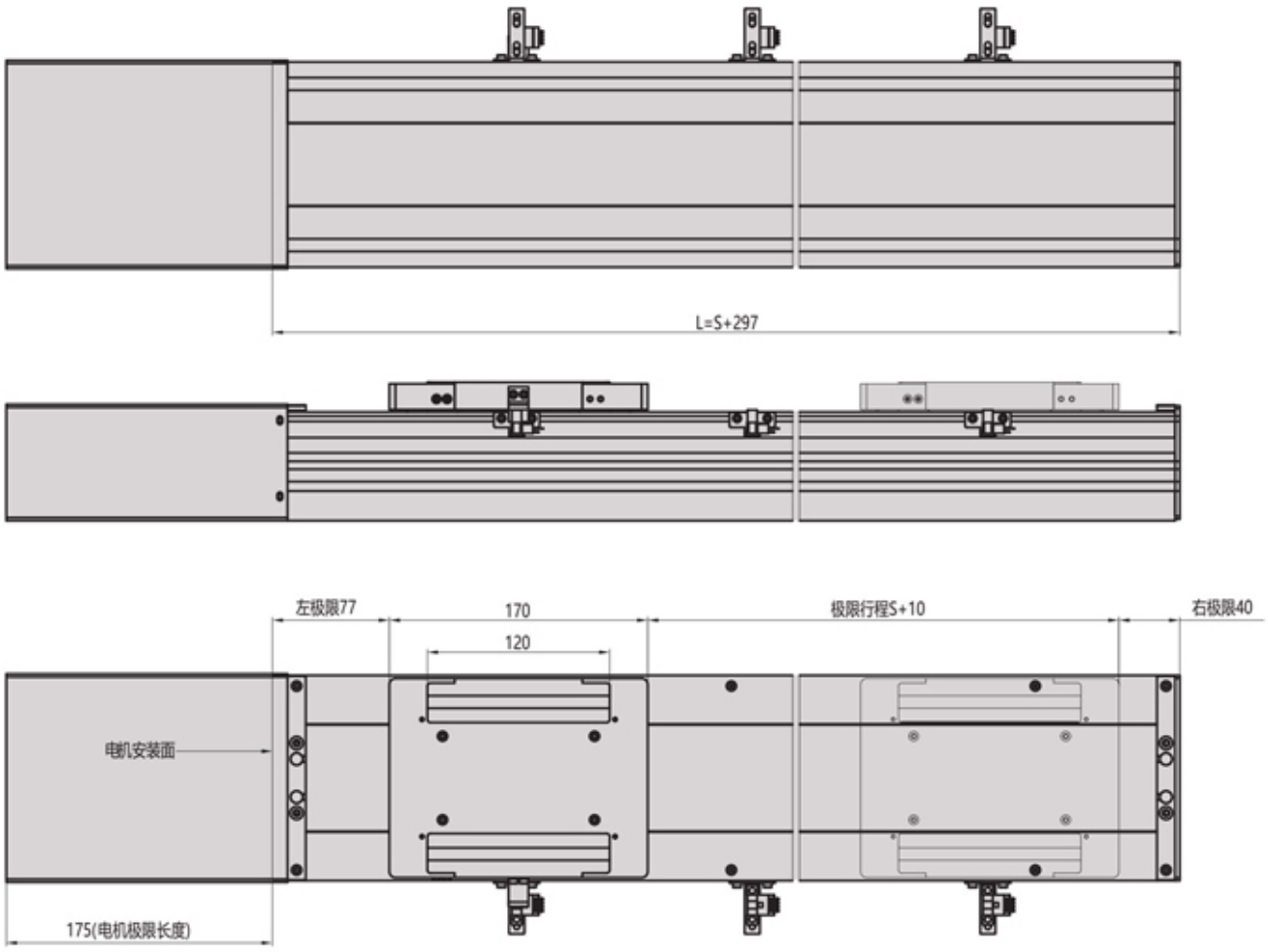

电机法兰视图

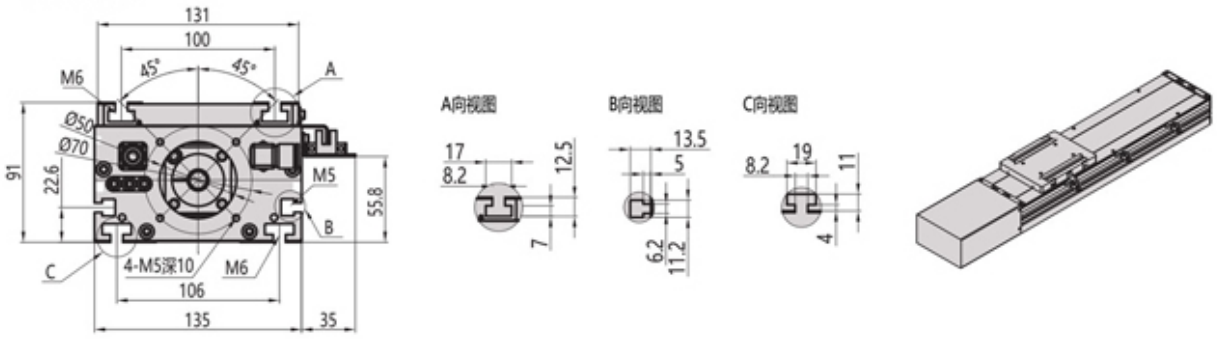

치수는 라벨 표기를 사용하고 도면을 축척하지 마십시오.

MC14 / L

설치 개요

L 电机左置
Motor Left

单位Unit: mm

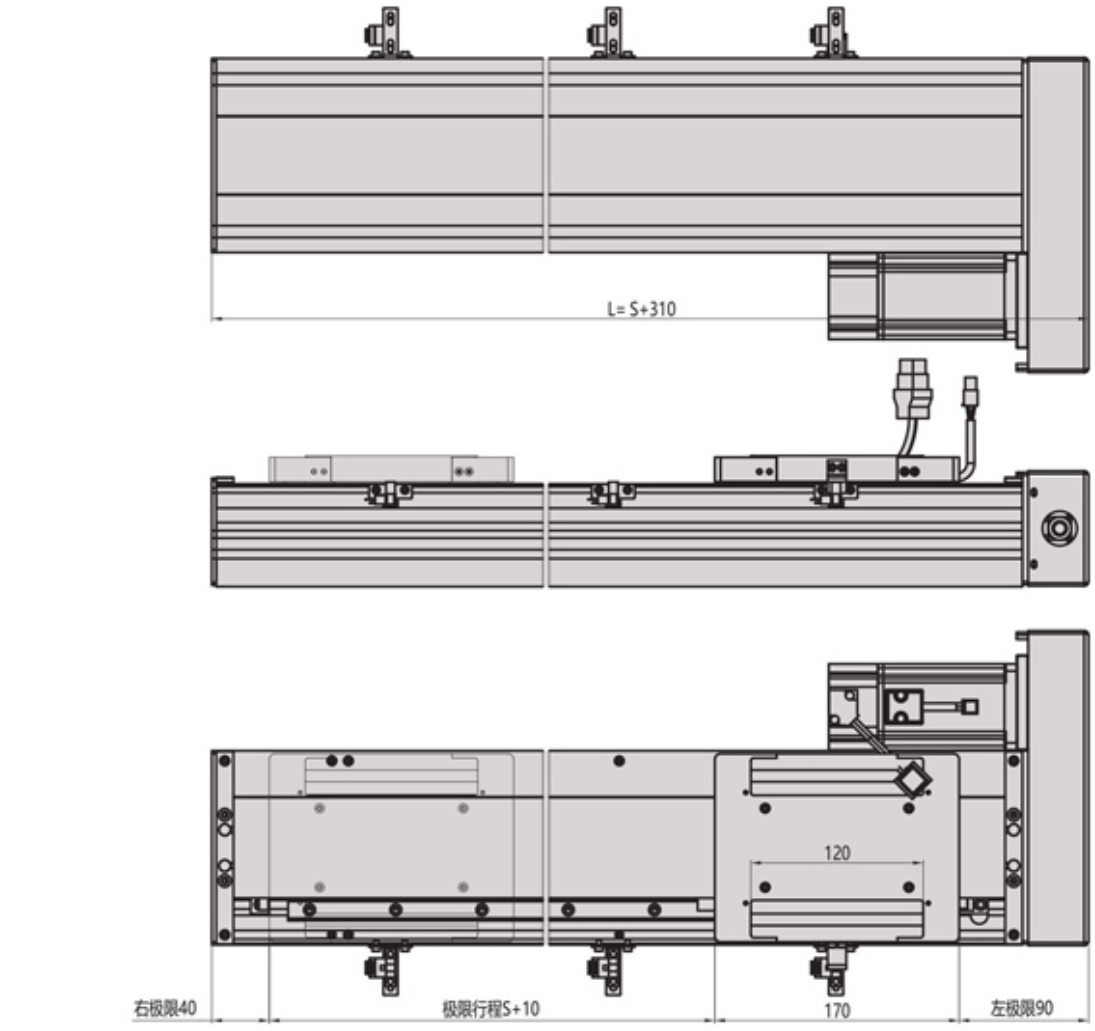

电机法兰视图

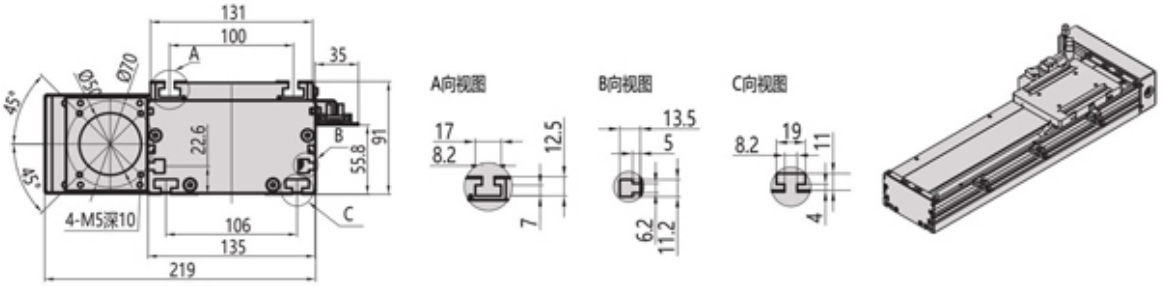

치수는 라벨 표기를 사용하고 도면을 축척하지 마십시오.

MC14 / B

설치 개요

B 电机下置
Motor Lower

单位Unit: mm

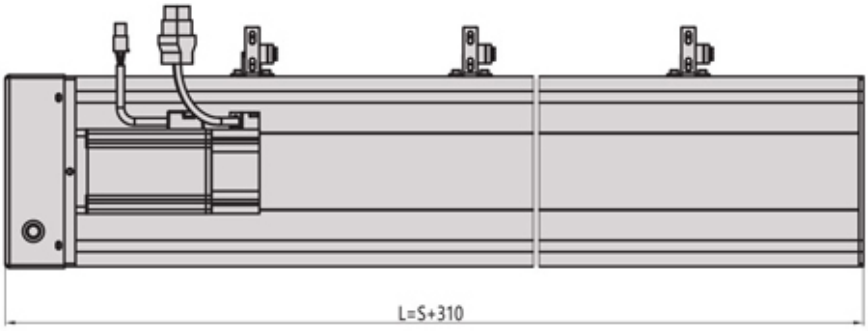

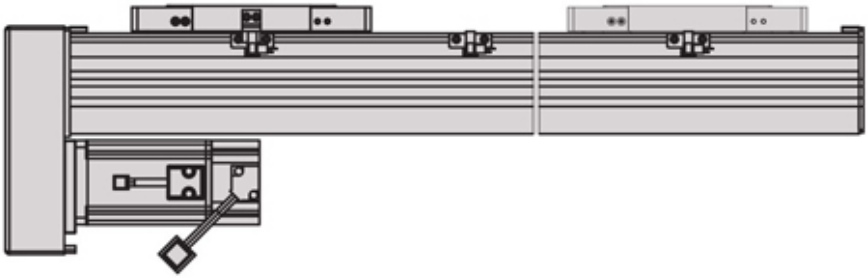

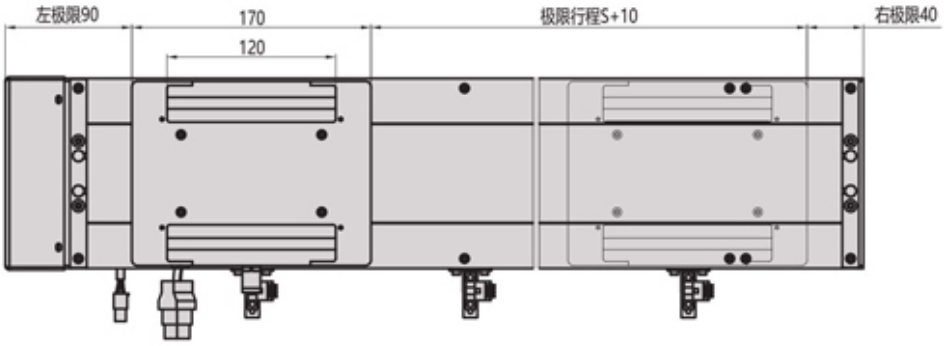

电机法兰视图

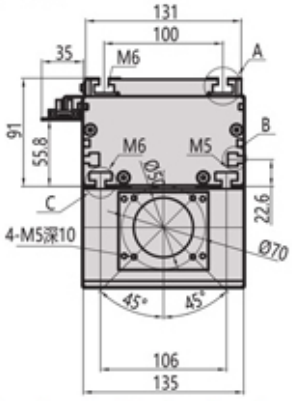

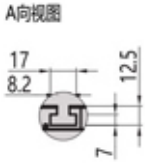

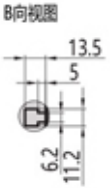

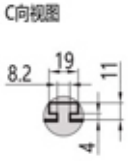

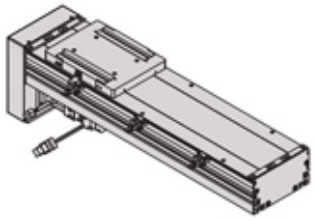

치수는 라벨 표기를 사용하고 도면을 축척하지 마십시오.