EDA140

Silinder elektrik servo ketepatan tinggi dan beban tinggi dengan lejang boleh disesuaikan EDA140 EDA140

Produk

Silinder elektrik servo untuk gerakan linear berpandu dalam mesin atau talian pengeluaran.

Spesifikasi teknikal

Suis had	**Suis kedekatan**
Kelajuan maksimum yang dibenarkan	**<=250 mm/s**
Daya tujahan maksimum yang dibenarkan	**<=130kN**
Sudut putaran rod omboh	**+/-0.3 deg**
Panjang boleh dilanjutkan	**<=2000mm**
Diameter dalaman	**phi110mm**

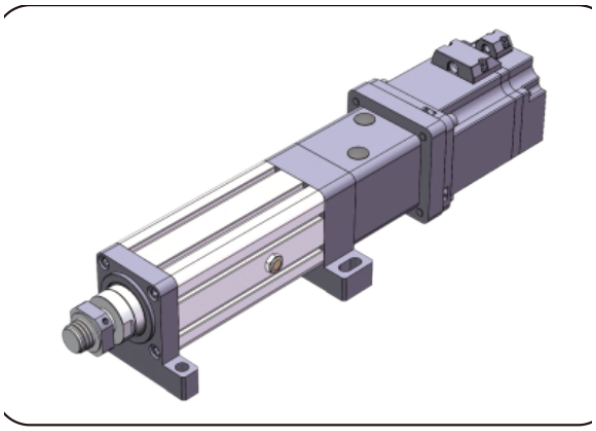

Ilustrasi produk

Pemilihan

Pilih tujahan, lejang dan kelajuan sebagai satu tugas. Maksimum katalog tidak bermaksud maksimum lain terpakai bersama. Sahkan lead skru, pemasangan motor, penurunan gear, dan sambungan beban sebelum memesan.

Parameter asas

(Nota: Tujahan, lejang dan kelajuan hendaklah digabungkan dengan penggunaan sebenar, dan nilai had atas ketiga-tiganya tidak boleh digunakan bersama.)

Diameter luar	Diameter dalaman	Daya tujahan maksimum yang dibenarkan	Panjang boleh dilanjutkan	Kelajuan maksimum dibenarkan Sudut putaran rod omboh	Sudut putaran rod omboh	Suis had
phi132 mm	phi110mm	<=130KN	<=2000mm	<=250 mm/s	+/-0.3 deg	Suis kedekatan

Pilihan pemacu dan motor

Jarak pendahuluan skru bebola	Nisbah kelajuan roda segerak (input: output)	Nisbah kelajuan roda segerak (input: output)	Nisbah kelajuan roda segerak (input: output)	Spesifikasi motor yang boleh dipasang terus	Reducer yang boleh dipadankan	Reducer yang boleh dipadankan
10mm	1:1	/	/	NO	142A	130A, 180A
20mm	1:1	/	/	NO	142A	130A, 180A

emmy@htrobot.com www.htrobot.com

EDA140

Silinder elektrik

Parameter skru bebola

(Nota: Parameter skru bebola terpakai untuk lejang <= 300mm. Untuk lejang lebih besar daripada 300mm, sila rujuk kakitangan teknikal kami.)

Model skru bebola	Jenis	Diameter	Jarak pendahuluan skru bebola	Ca (KN)	Coa (KN)	Kekakuan skru bebola	Diameter bebola	Aci skru	Nisbah kelangsingan	Ketepatan kedudukan | tahap ketepatan	Ketepatan kedudukan | tahap ketepatan
JFZ5010-8	Skru bebola	50 mm	10mm	104.1 KN	251.2 KN	/	7.144mm	40K12	1:50	C5/+/-0.01	C7/+/-0.02
SFU5010-8	Skru bebola	50 mm	10mm	104.1 KN	251.2 KN	/	7.144mm	40K12	1:50	C5/+/-0.01	C7/+/-0.02
JFZ5020-7	Skru bebola	50 mm	20mm	955 KN	230.7 KN	/	7.144mm	40K12	1:50	C5/+/-0.01	C7/+/-0.02

Parameter galas

Model galas	Cr (KN)	Cor (KN)
Galas bebola alur dalam 6009-ZZx2	19.9 KN	14 KN
Galas tujah rata 51212	73.5 KN	179 KN

Takal pemasaan dan tali sawat

Nisbah kelajuan roda segerak	Spesifikasi gear pemacu	Spesifikasi gear dipacu	Bilangan gigi gear pemacu	Bilangan gigi roda dipacu	Jarak pusat roda segerak	Lilitan tali sawat segerak	Lebar tali sawat segerak
1:1	14M65T77	14M65T77	28	28	196mm	784	50mm

Jadual padanan dimensi (mm)

Jenis sambungan beban	phiA	phiB	phiC	C	D	E	F	H	G	M
Benang luar	phi110	phi90	-	70	120	10	14	-	-	M50x2
Benang dalam	phi110	phi90	-	45	50	10	-	-	-	M30x1.5
Penyambung jenis I	phi110	phi90	phi40	-	245	10	40	85	-	-
Galas mata ikan	phi110	phi90	phi50	-	165	10	60	-	-	-
Sambungan Y	phi110	phi90	phi40	-	245	10	40.3	86	85	-

emmy@htrobot.com www.htrobot.com