MDC135 Dimensões

Vistas de dimensões e instalação. As unidades são as legendas impressas em cada vista.

Estes desenhos não selecionam um curso. Confirme a montagem face à configuração que encomendar.

L esquerda: 4 vistas. vista 1, vista 2, vista 3, flange de secção

R direita: 4 vistas. vista 1, vista 2, vista 3, flange de secção

L esquerda: 1 vistas. visão geral de engenharia

R direita: 1 vistas. visão geral de engenharia

MDC135 · L esquerda · vista 1

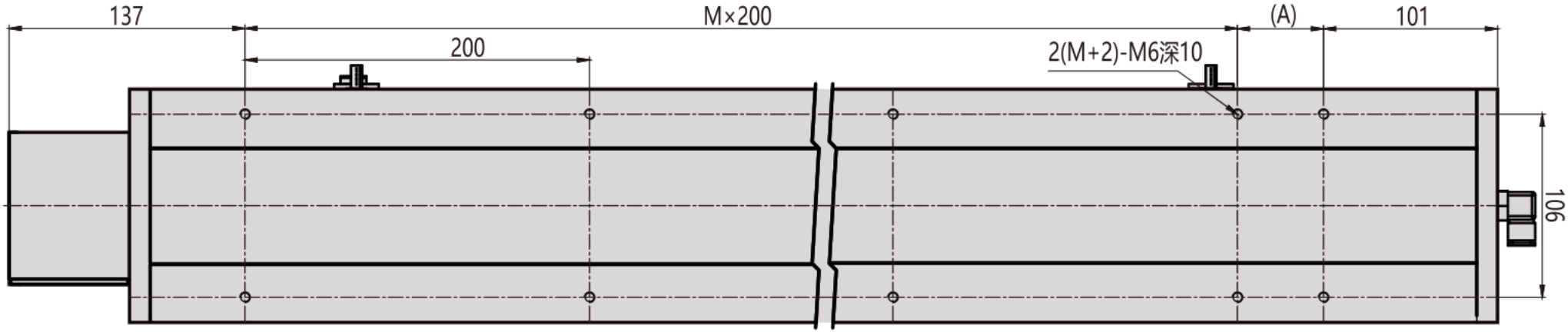

MDC135 · L esquerda · vista 2

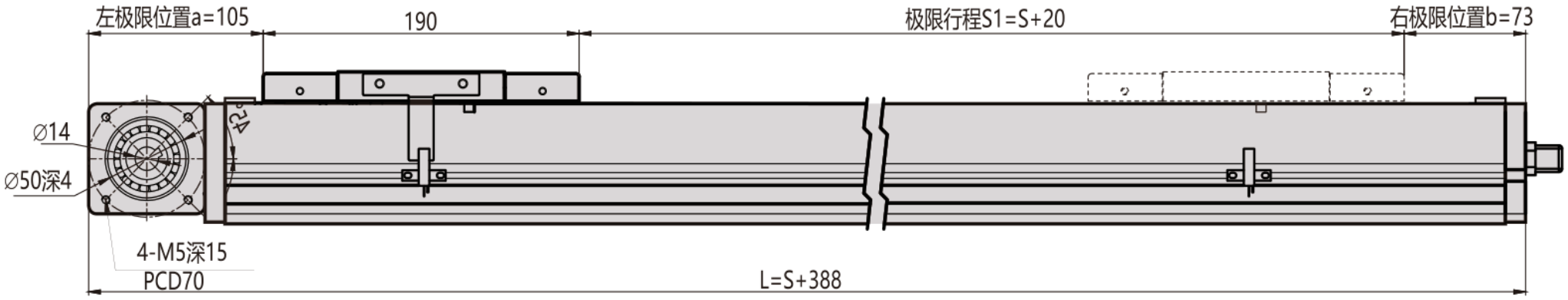

MDC135 · L esquerda · vista 3

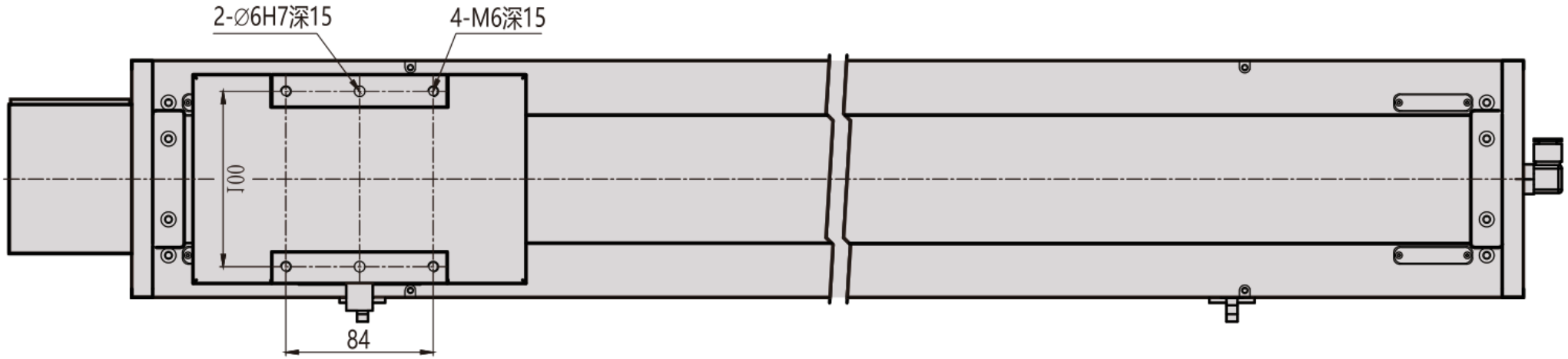

MDC135 · L esquerda · flange de secção

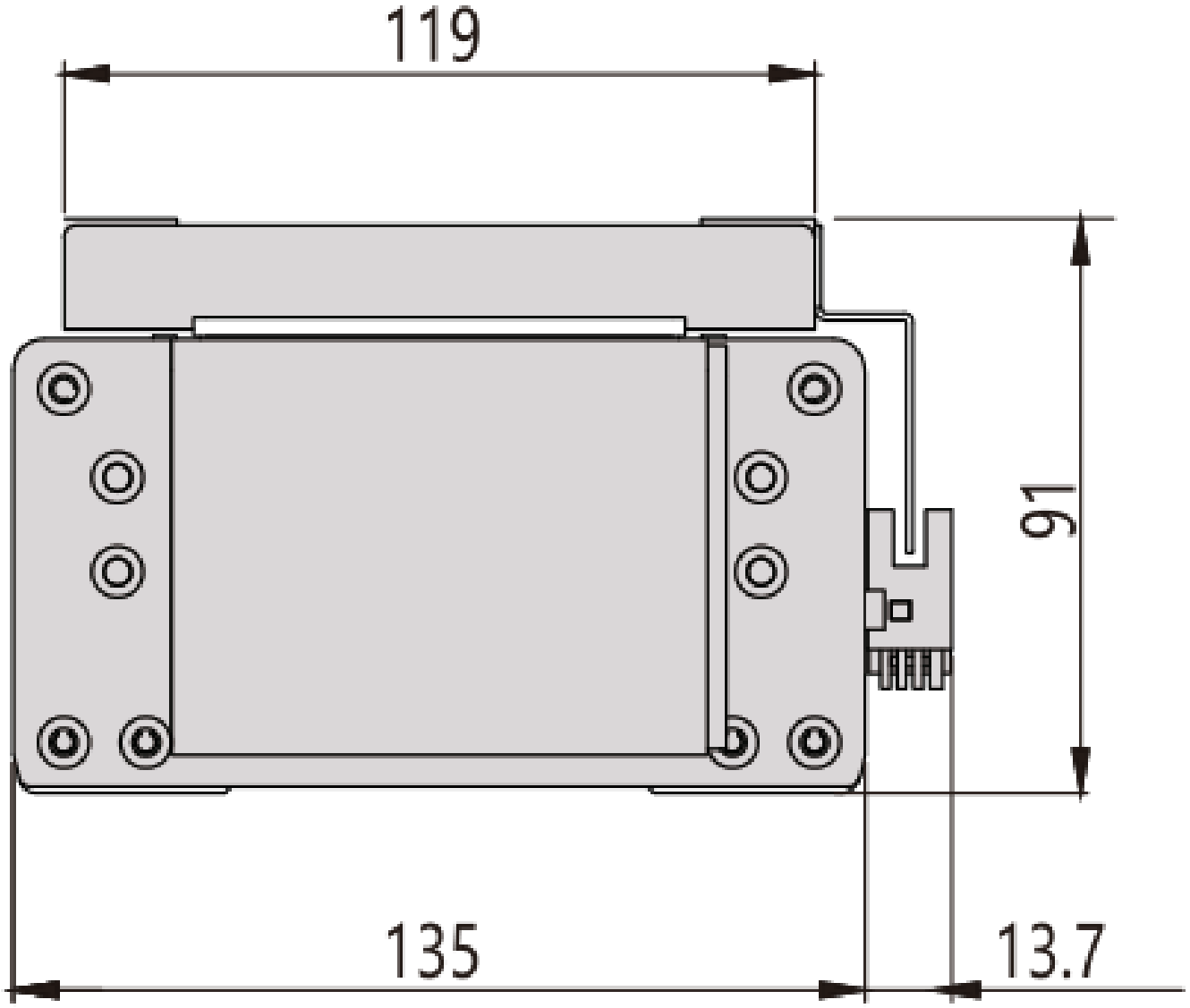

MDC135 · R direita · vista 1

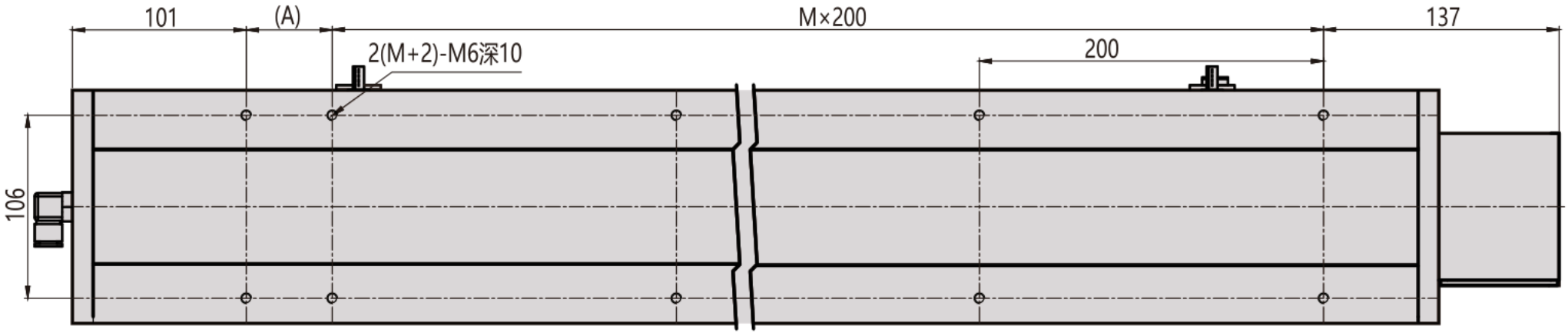

MDC135 · R direita · vista 2

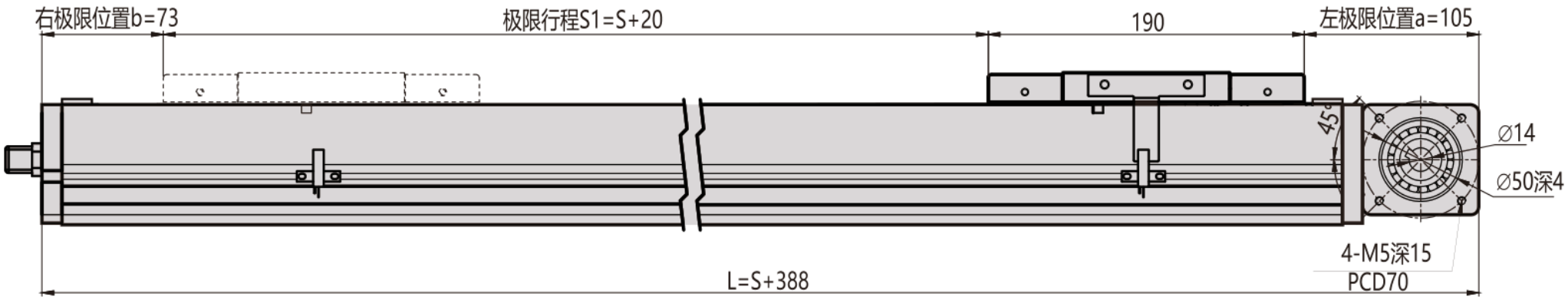

MDC135 · R direita · vista 3

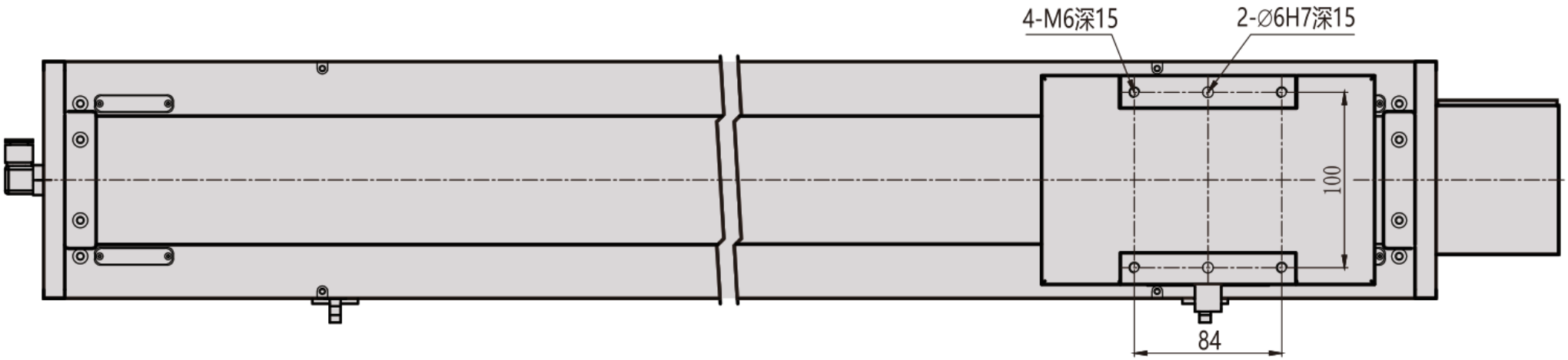

MDC135 · R direita · flange de secção

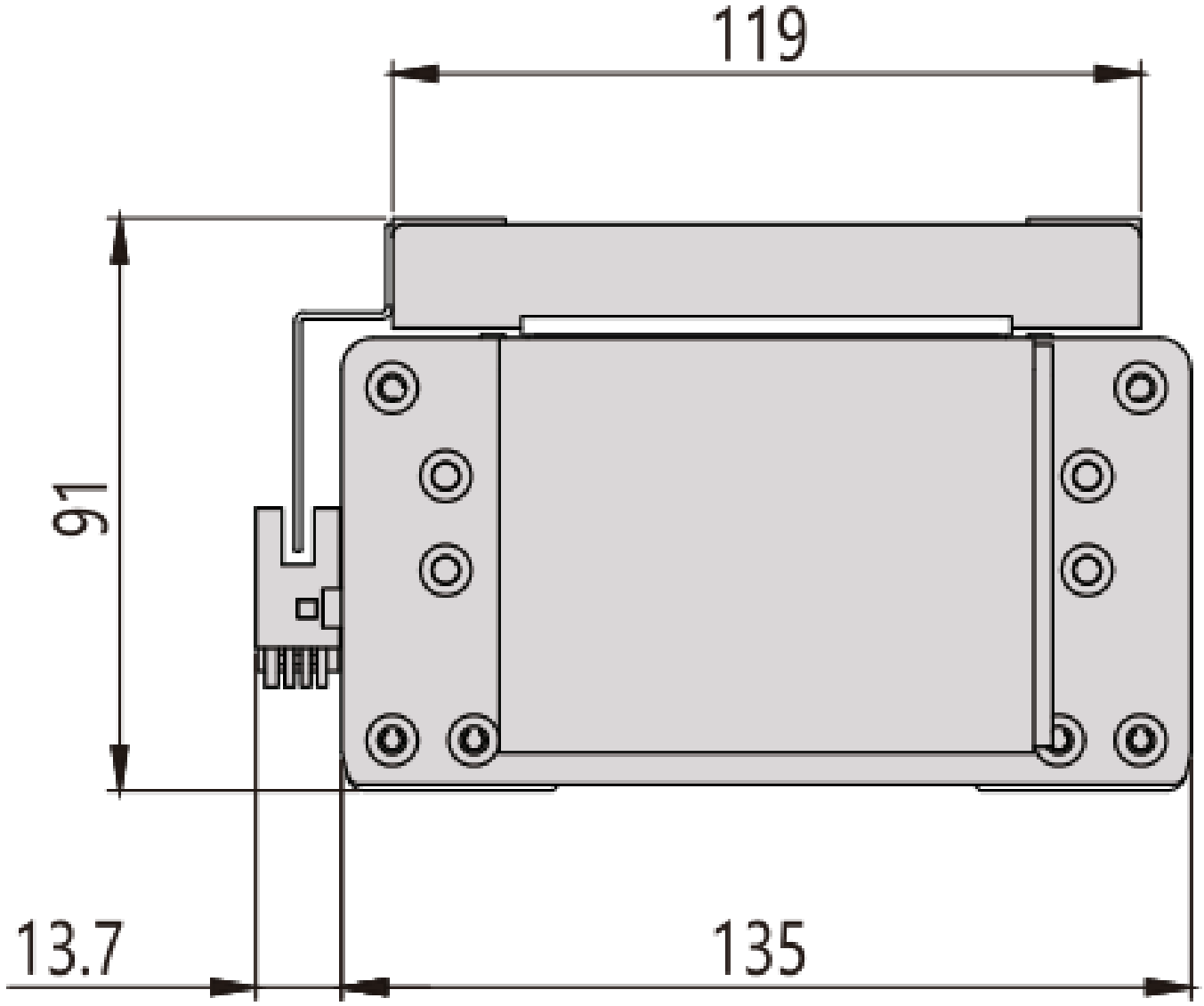

MDC135 · L esquerda · visão geral de engenharia

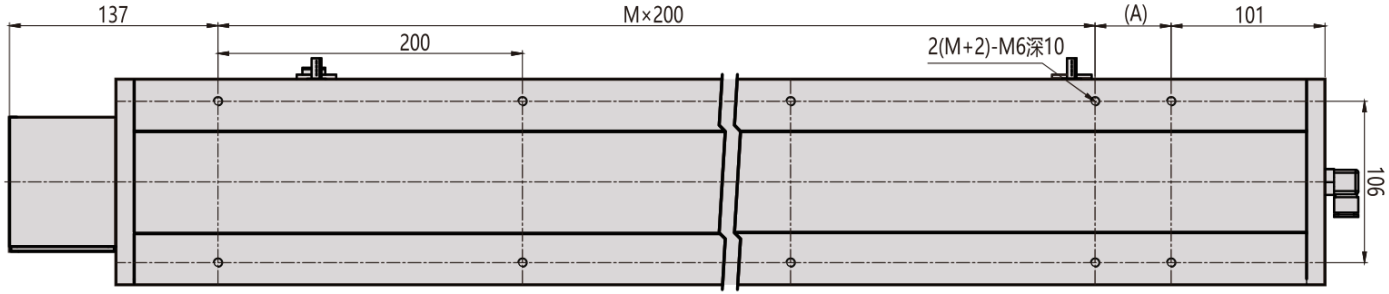

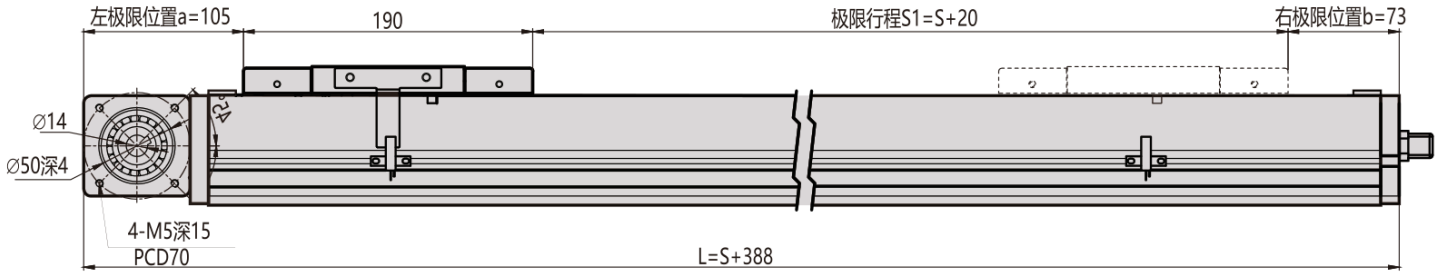

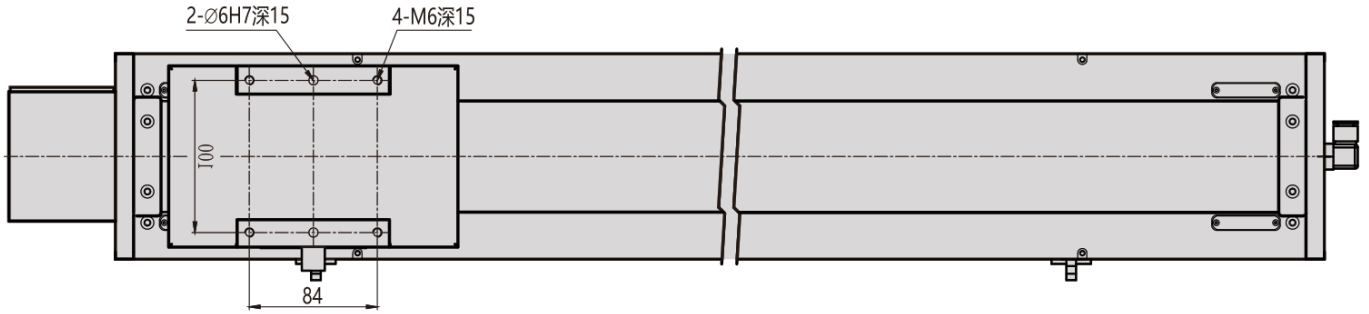

MDC135 · R direita · visão geral de engenharia

