CARA MENGGUNAKAN ATLAS INI

Setiap pandangan ialah lukisan katalog untuk varian atau kumpulan nisbah yang dinyatakan. Gunakan label tercetak, bukan ukuran skala. Ini lukisan rujukan, bukan fail CAD.

EDA94Z / Atlas lukisan

Kandungan

R01	1 pandangan | halaman 2-2
R02	1 pandangan | halaman 3-3
R05	1 pandangan | halaman 4-4
R04	1 pandangan | halaman 5-5
R07	1 pandangan | halaman 6-6
R03	1 pandangan | halaman 7-7
R06	1 pandangan | halaman 8-8
L04	1 pandangan | halaman 9-9
L03	1 pandangan | halaman 10-10
L07	1 pandangan | halaman 11-11
L01	1 pandangan | halaman 12-12
L06	1 pandangan | halaman 13-13

HUBUNGI HTROBOT

E-mel: emmy@htrobot.com

Laman web: www.htrobot.com

EDA94Z | Lukisan dimensi

Lukisan katalog

EDA94Z R01 lukisan dimensi jelaskan:L1=panjang boleh dilanjutkan+130,L2=boleh dilanjutkan:L1=+104,L2=+216 panjang+313 | R01

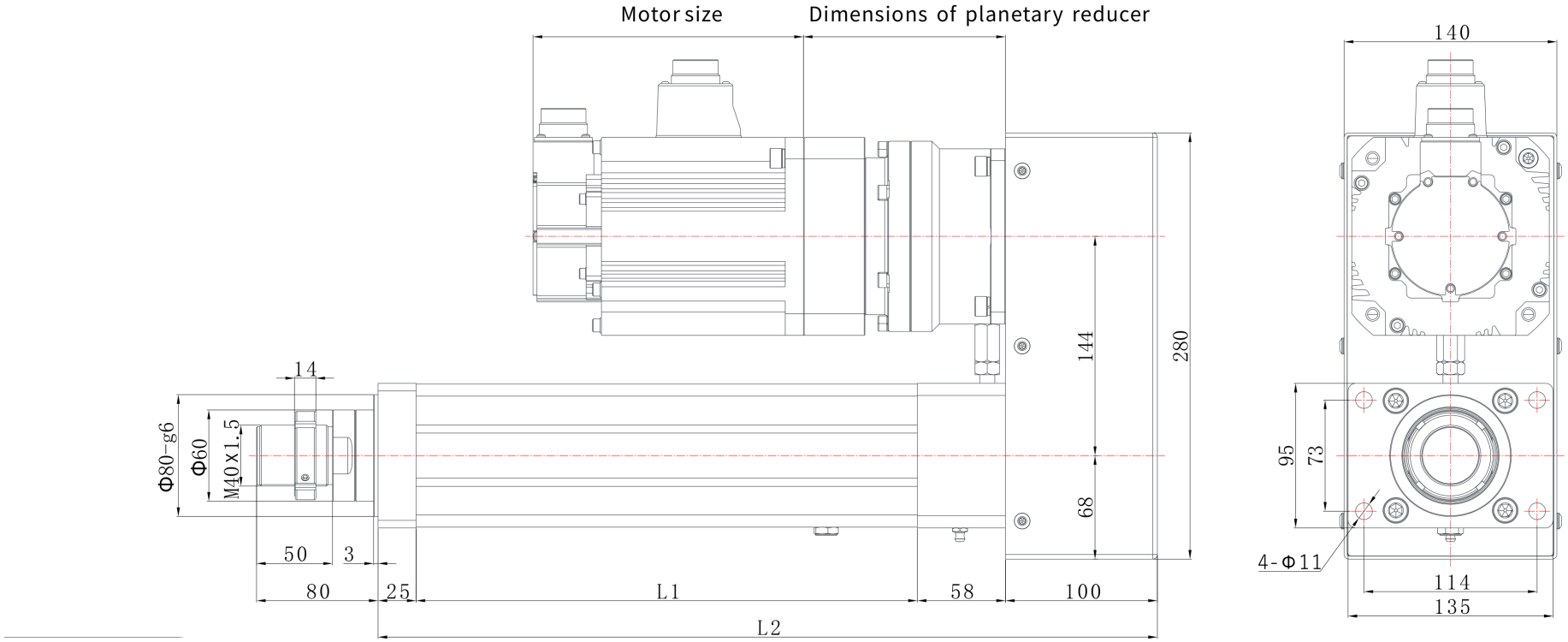

EDA94Z | Lukisan dimensi

Lukisan katalog

EDA94Z R02 lukisan dimensi jelaskan:L1=panjang boleh dilanjutkan+130,L2=panjang boleh dilanjutkan+313 | R02

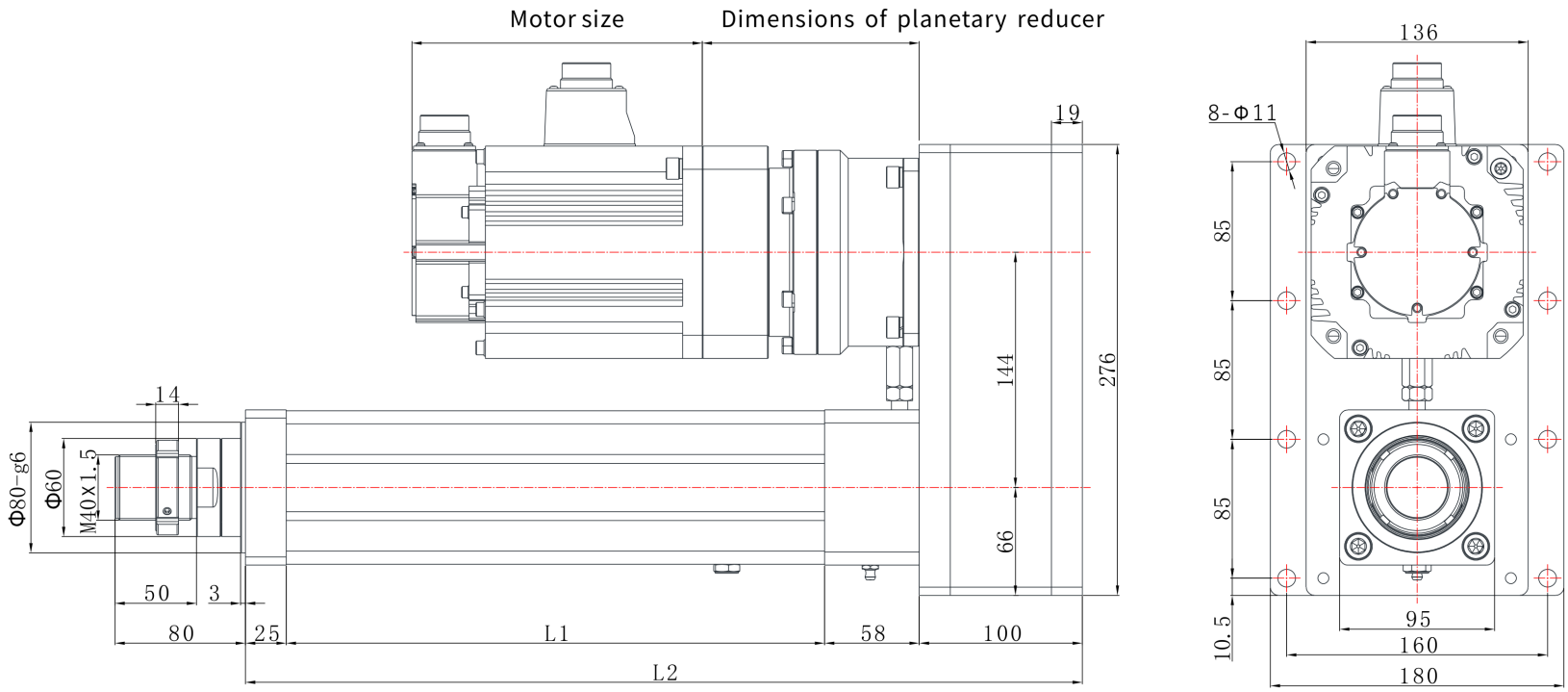

EDA94Z | Lukisan dimensi

Lukisan katalog

EDA94Z R05 lukisan dimensi jelaskan:L1=panjang boleh dilanjutkan+130,L2=panjang boleh dilanjutkan+488 | R05

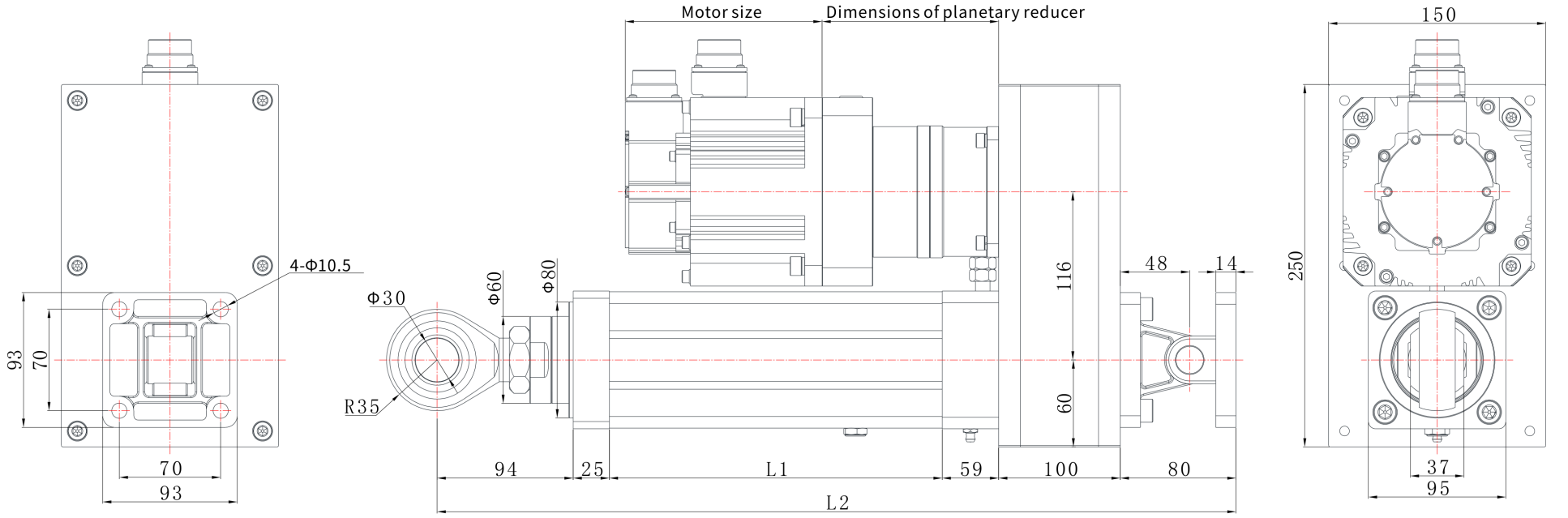

EDA94Z | Lukisan dimensi

Lukisan katalog

EDA94Z R04 lukisan dimensi jelaskan:L1=panjang boleh dilanjutkan+130,L2=panjang boleh dilanjutkan+314 | R04

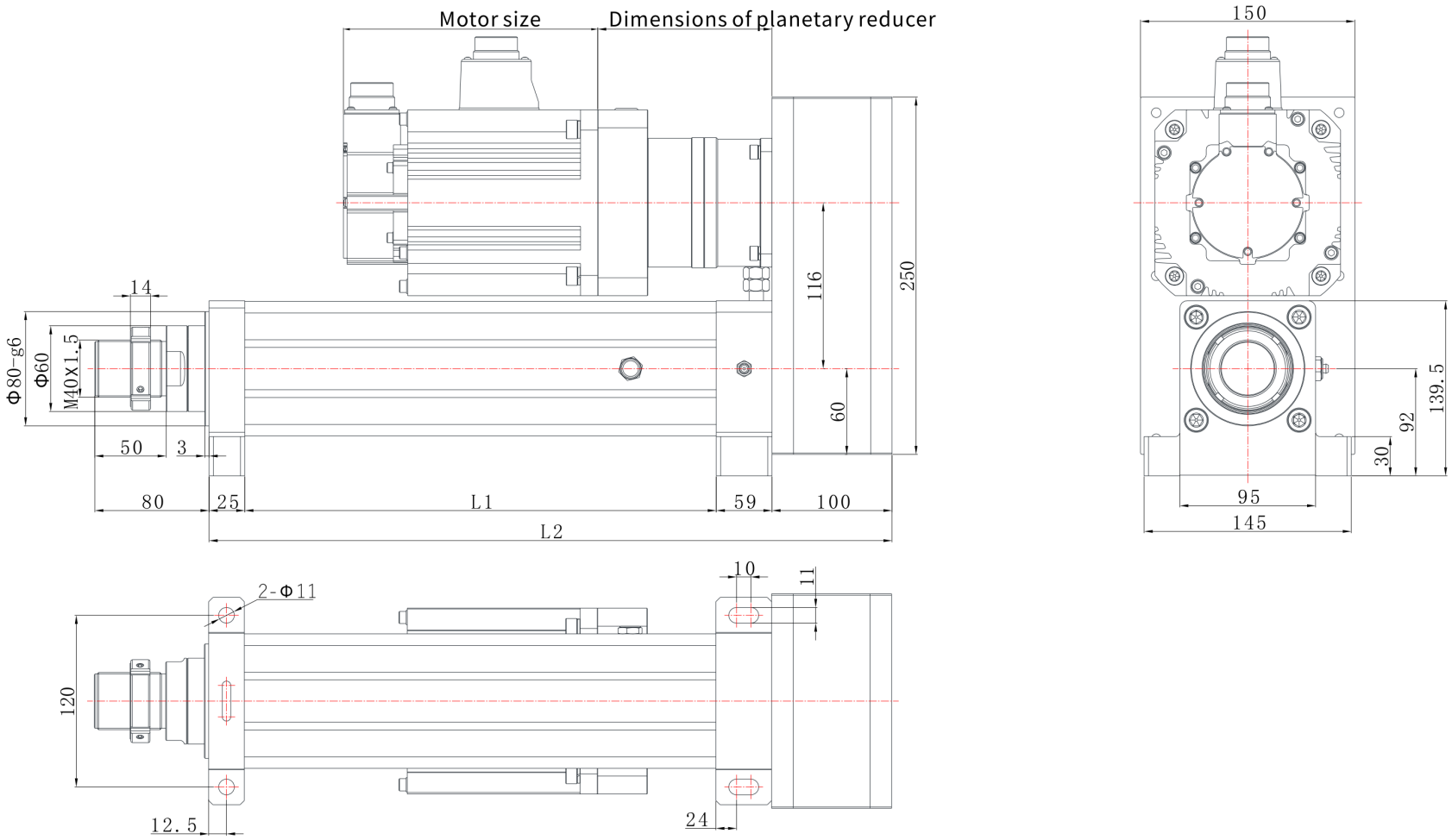

EDA94Z | Lukisan dimensi

Lukisan katalog

EDA94Z R07 lukisan dimensi jelaskan:L1=panjang boleh dilanjutkan+130,L2=panjang boleh dilanjutkan+322 | R07

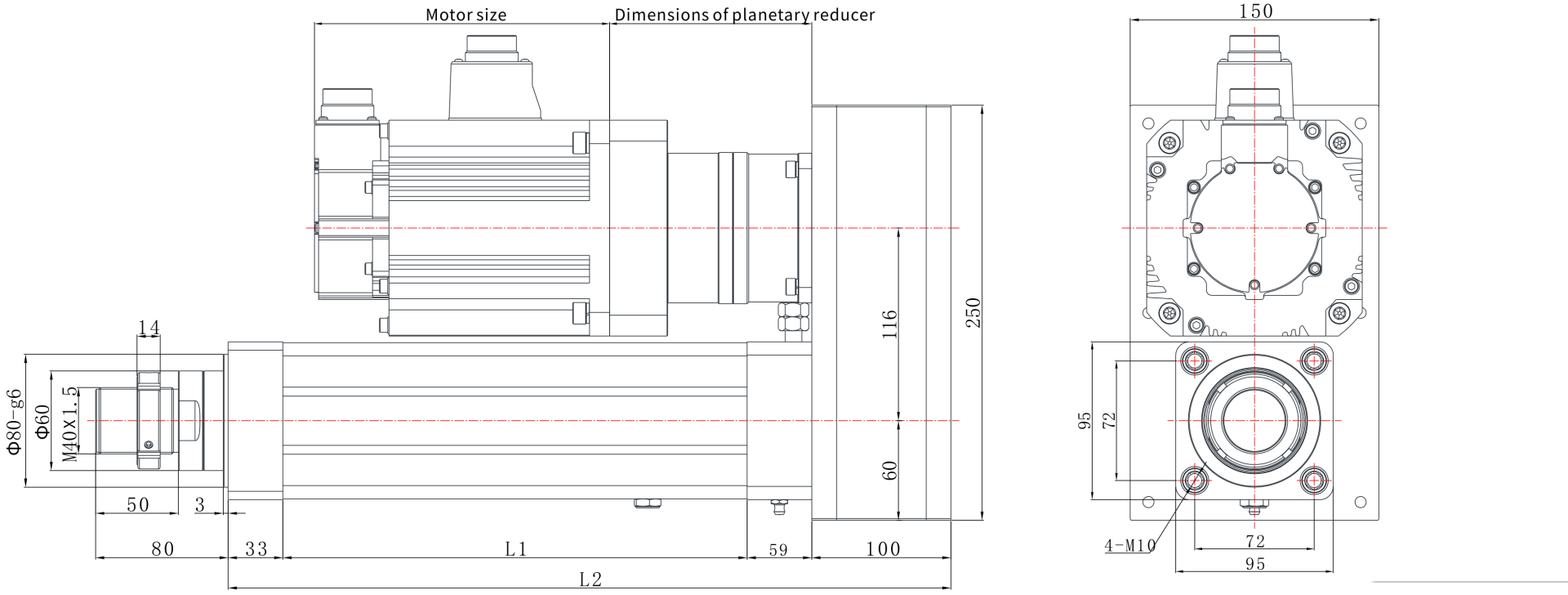

EDA94Z | Lukisan dimensi

Lukisan katalog

EDA94Z R03 lukisan dimensi jelaskan:L1=panjang boleh dilanjutkan+130,L2=panjang boleh dilanjutkan+313 | R03

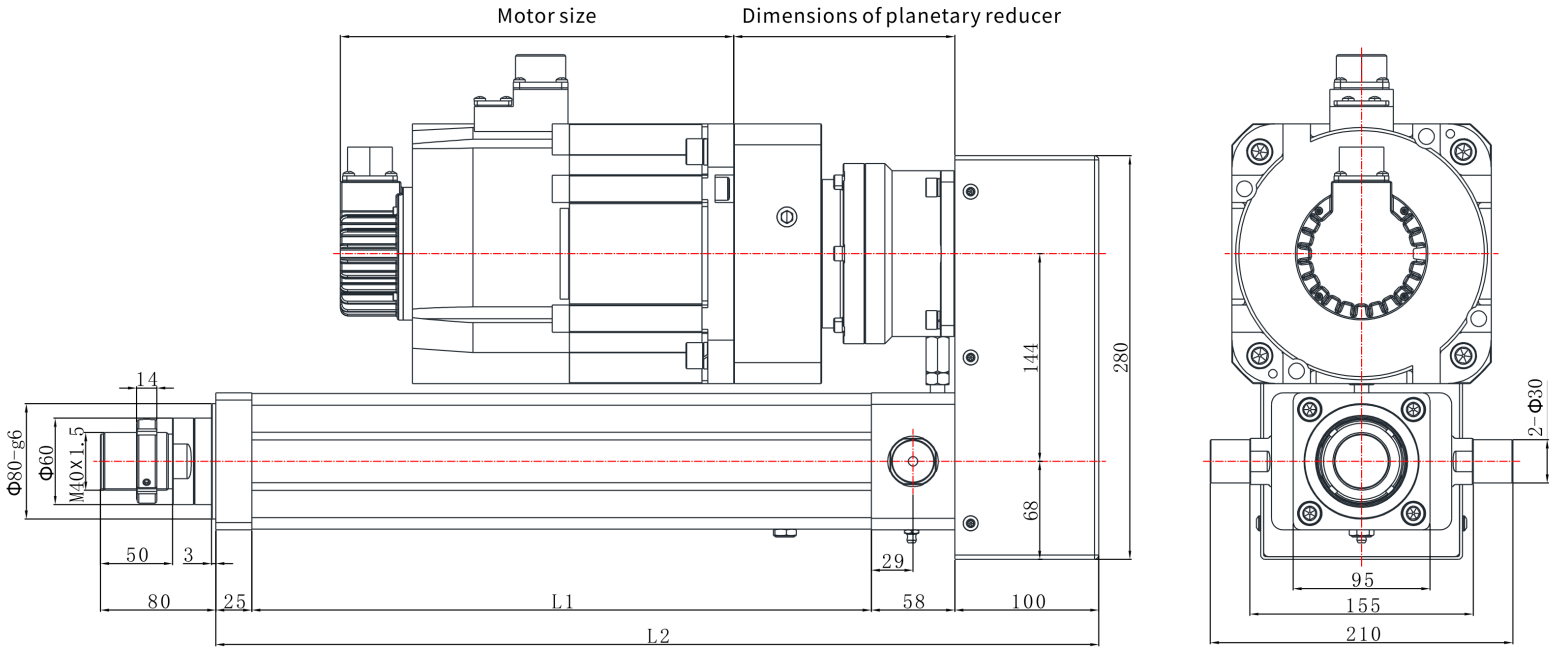

EDA94Z | Lukisan dimensi

Lukisan katalog

EDA94Z R06 lukisan dimensi jelaskan:L1=panjang boleh dilanjutkan+130,L2=panjang boleh dilanjutkan+400 | R06

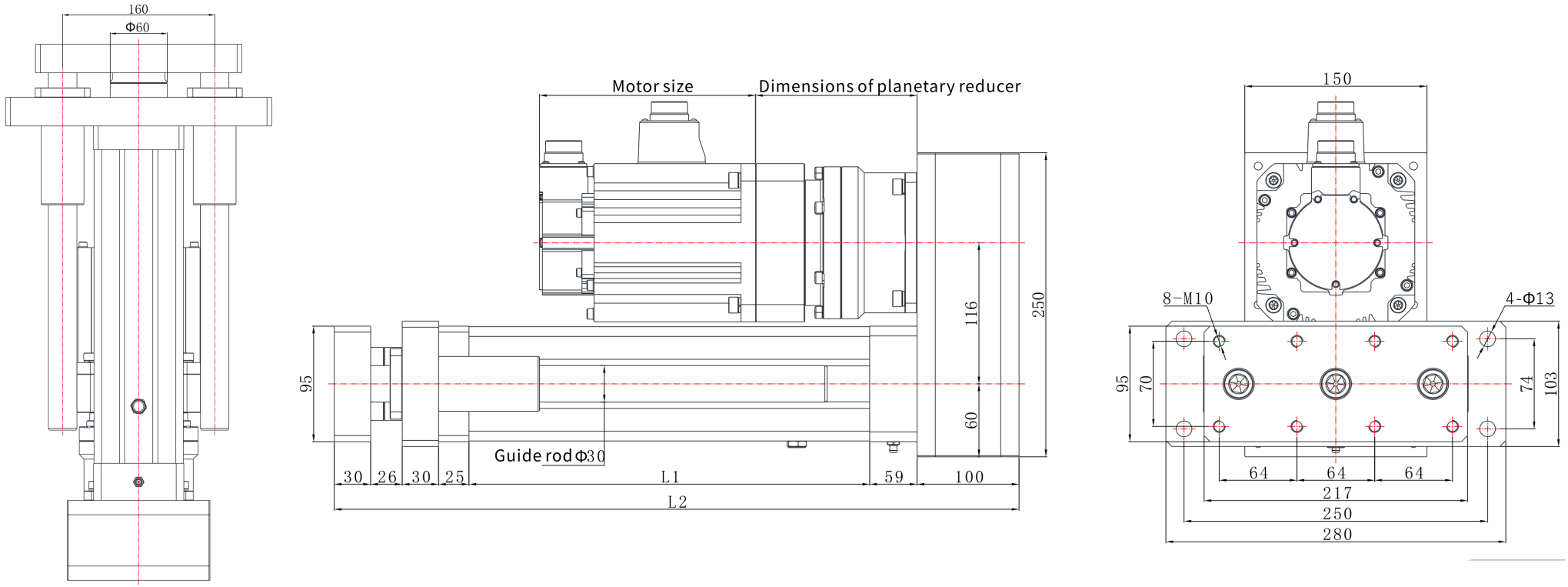

EDA94Z | Lukisan dimensi

Lukisan katalog

EDA94Z L04 lukisan dimensi jelaskan:L1=panjang boleh dilanjutkan+130,L2=panjang boleh dilanjutkan+319 | L04

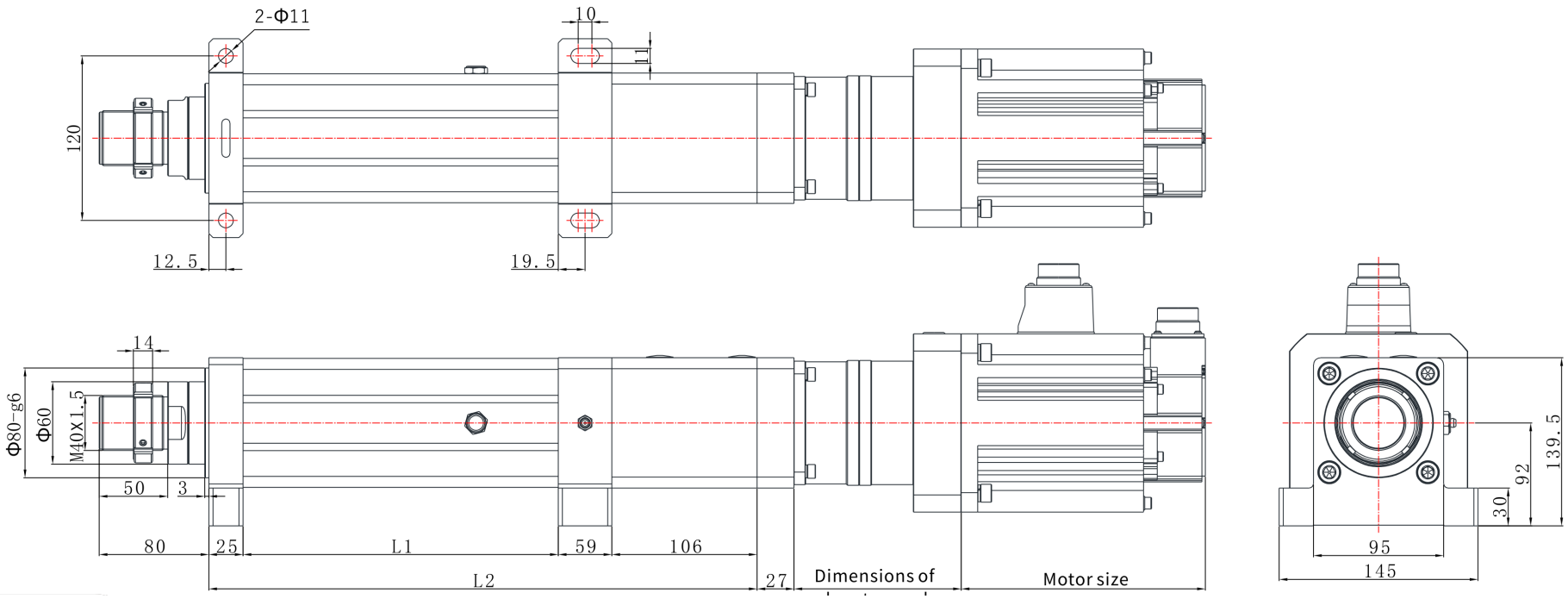

EDA94Z | Lukisan dimensi

Lukisan katalog

EDA94Z L03 lukisan dimensi jelaskan:L1=panjang boleh dilanjutkan+130,L2=panjang boleh dilanjutkan+319 | L03

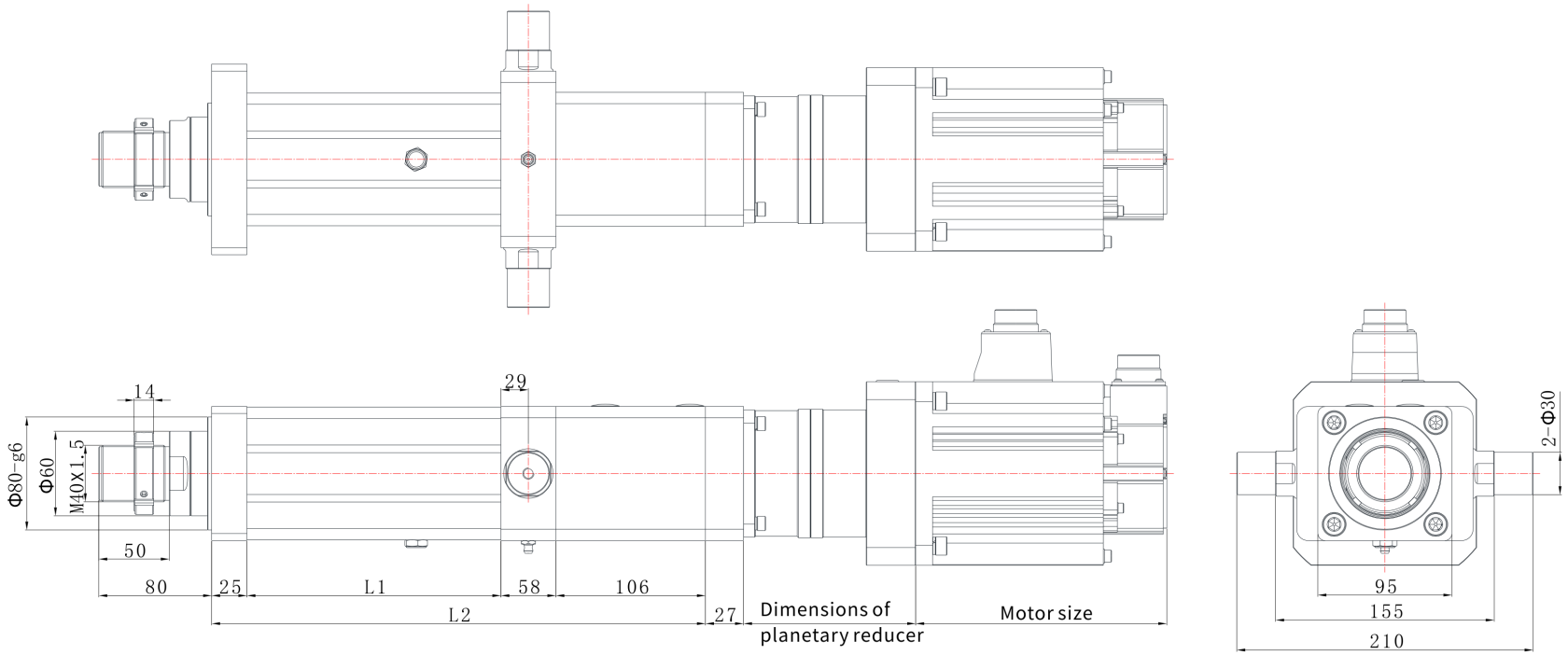

EDA94Z | Lukisan dimensi

Lukisan katalog

EDA94Z L07 lukisan dimensi jelaskan:L1=panjang boleh dilanjutkan+130,L2=panjang boleh dilanjutkan+327 | L07

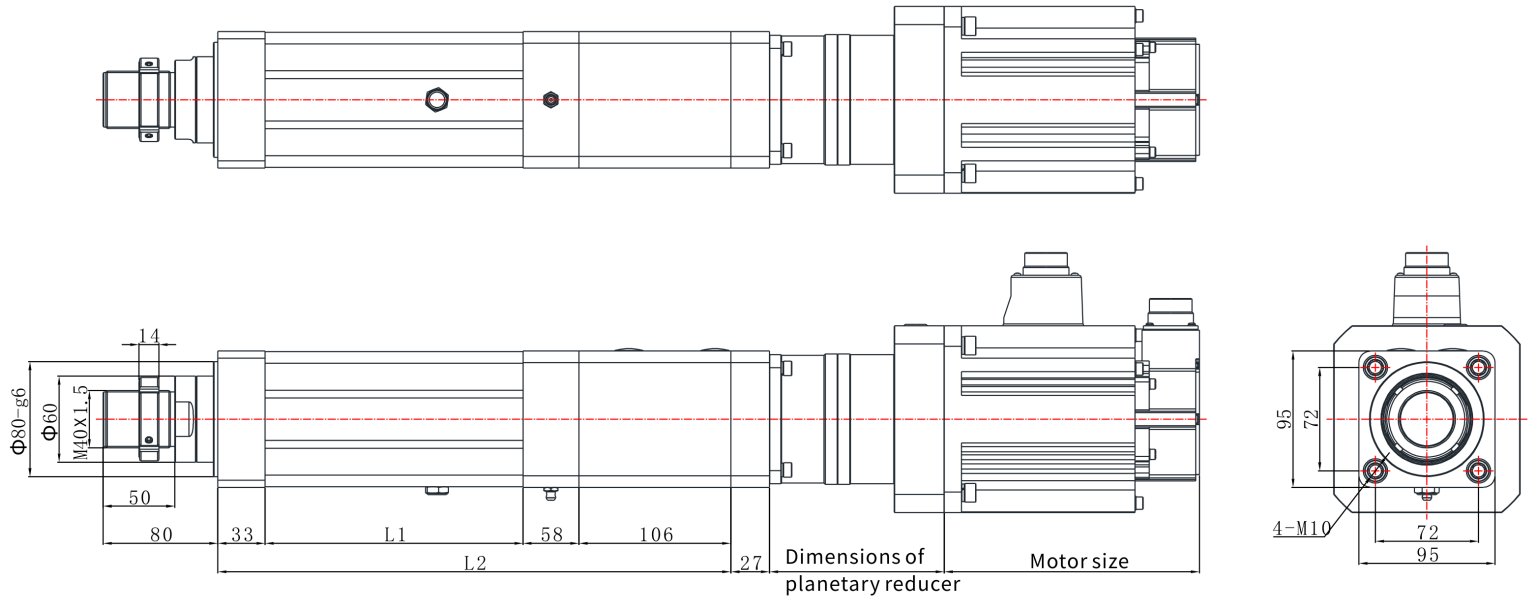

EDA94Z | Lukisan dimensi

Lukisan katalog

EDA94Z L01 lukisan dimensi jelaskan:L1=panjang boleh dilanjutkan+130,L2=panjang boleh dilanjutkan+319 | L01

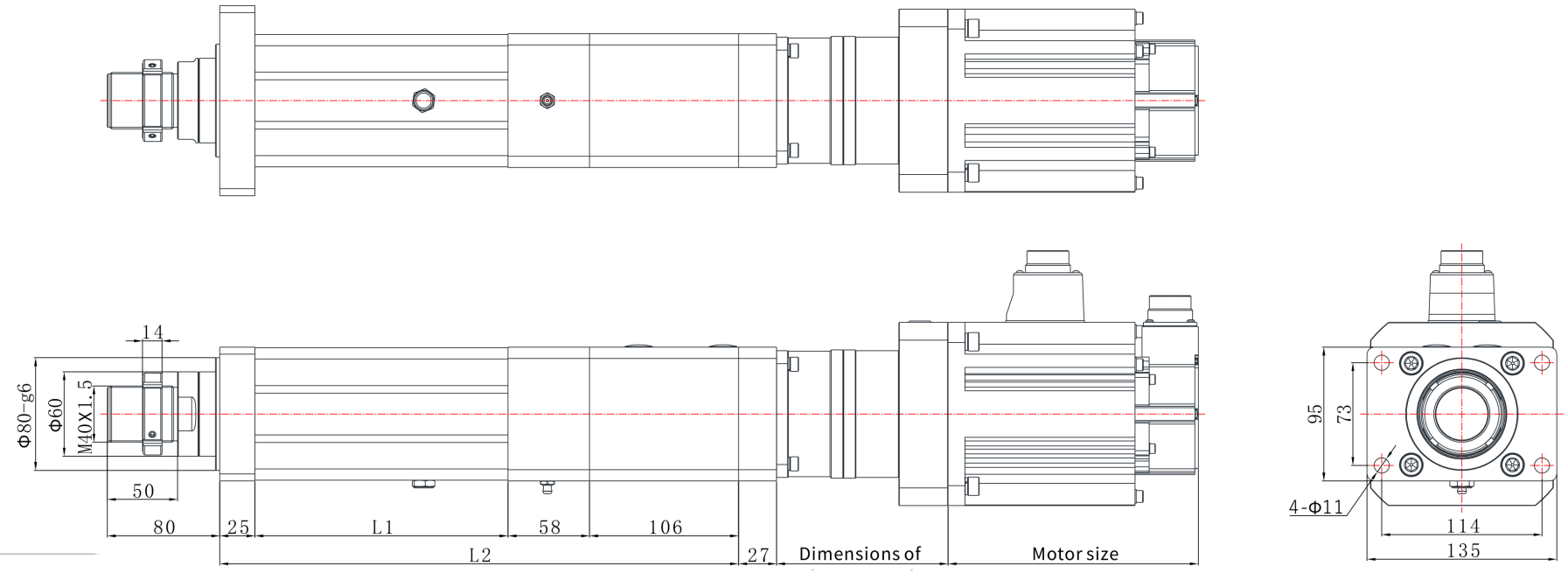

EDA94Z | Lukisan dimensi

Lukisan katalog

EDA94Z L06 lukisan dimensi jelaskan:L1=panjang boleh dilanjutkan+130,L2=panjang boleh dilanjutkan+405 | L06

