CÓMO USAR ESTE ATLAS

Cada vista es el dibujo de catálogo de la variante o grupo de relación indicado. Use las etiquetas impresas, no una medición a escala. Son dibujos de referencia, no archivos CAD.

EDA40 / Atlas de dibujos

Índice

R01	1 vistas | páginas 2-2
R02	1 vistas | páginas 3-3
R08	1 vistas | páginas 4-4
R05	1 vistas | páginas 5-5
R04	1 vistas | páginas 6-6
R07	1 vistas | páginas 7-7
R03	1 vistas | páginas 8-8
R06	1 vistas | páginas 9-9
L08	1 vistas | páginas 10-10
L04	1 vistas | páginas 11-11
L03	1 vistas | páginas 12-12
L07	1 vistas | páginas 13-13
L01	1 vistas | páginas 14-14
L06	1 vistas | páginas 15-15

CONTACTO HTROBOT

Correo: emmy@htrobot.com

Sitio web: www.htrobot.com

EDA40 | Dibujo dimensional

Dibujo de catálogo

EDA40 R01 dibujo dimensional ilustración:L1=longitud extensible+85,L2=longitud extensible+149 | R01

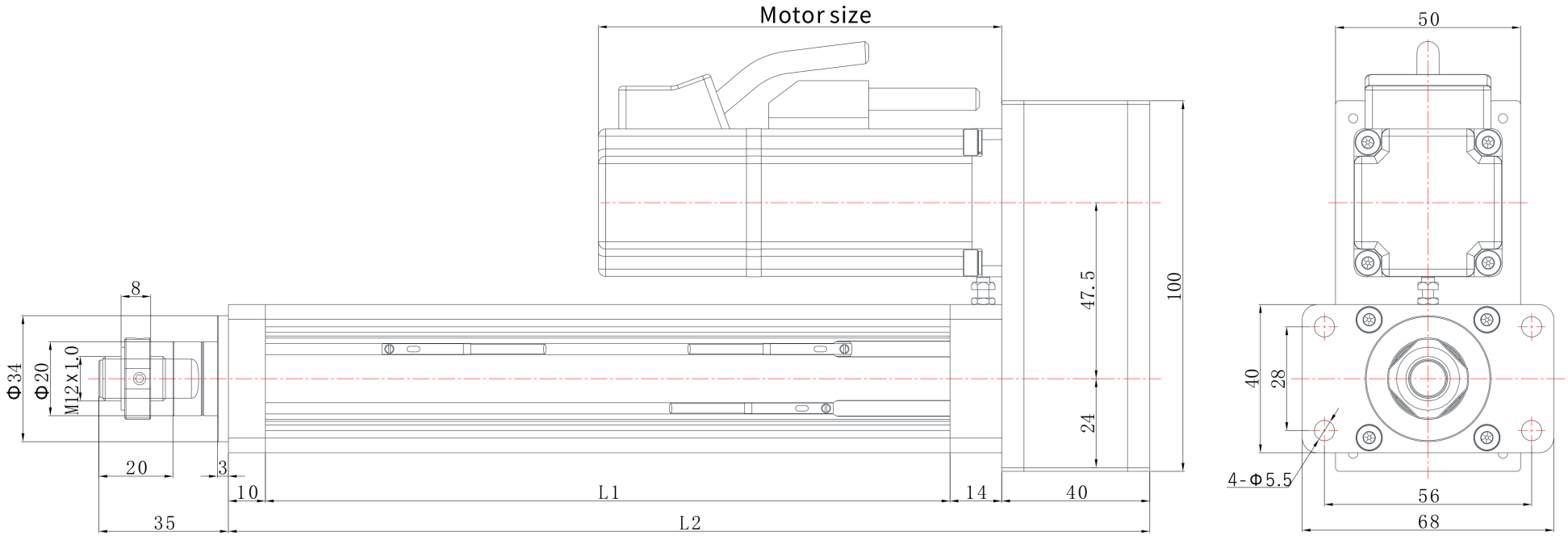

EDA40 | Dibujo dimensional

Dibujo de catálogo

EDA40 R02 dibujo dimensional ilustración:L1=longitud extensible+85,L2=longitud extensible+139 | R02

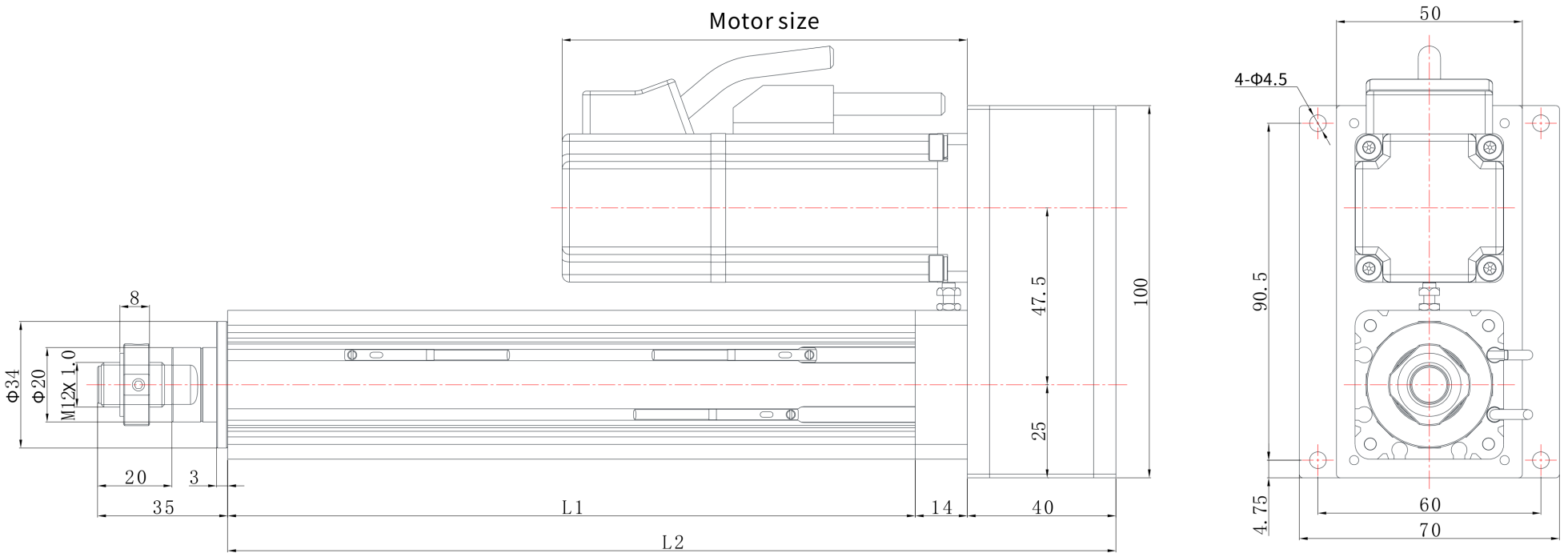

EDA40 | Dibujo dimensional

Dibujo de catálogo

EDA40 R08 dibujo dimensional ilustración:L1=longitud extensible+85,L2=longitud extensible+149 | R08

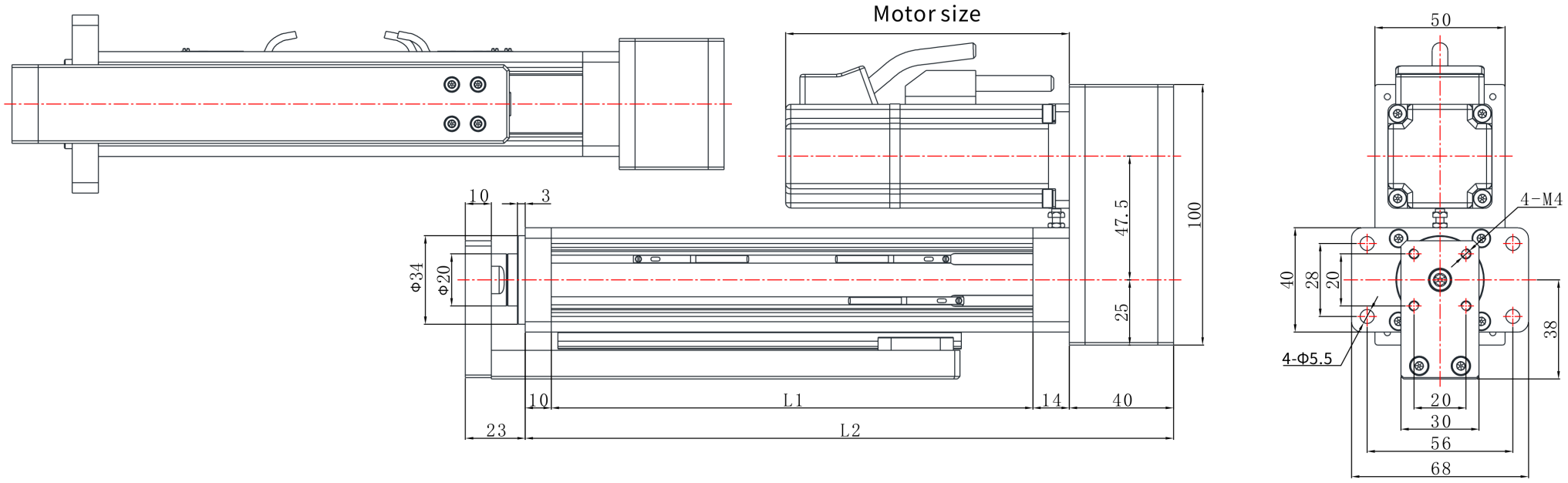

EDA40 | Dibujo dimensional

Dibujo de catálogo

EDA40 R05 dibujo dimensional ilustración:L1=longitud extensible+85,L2=longitud extensible+228 | R05

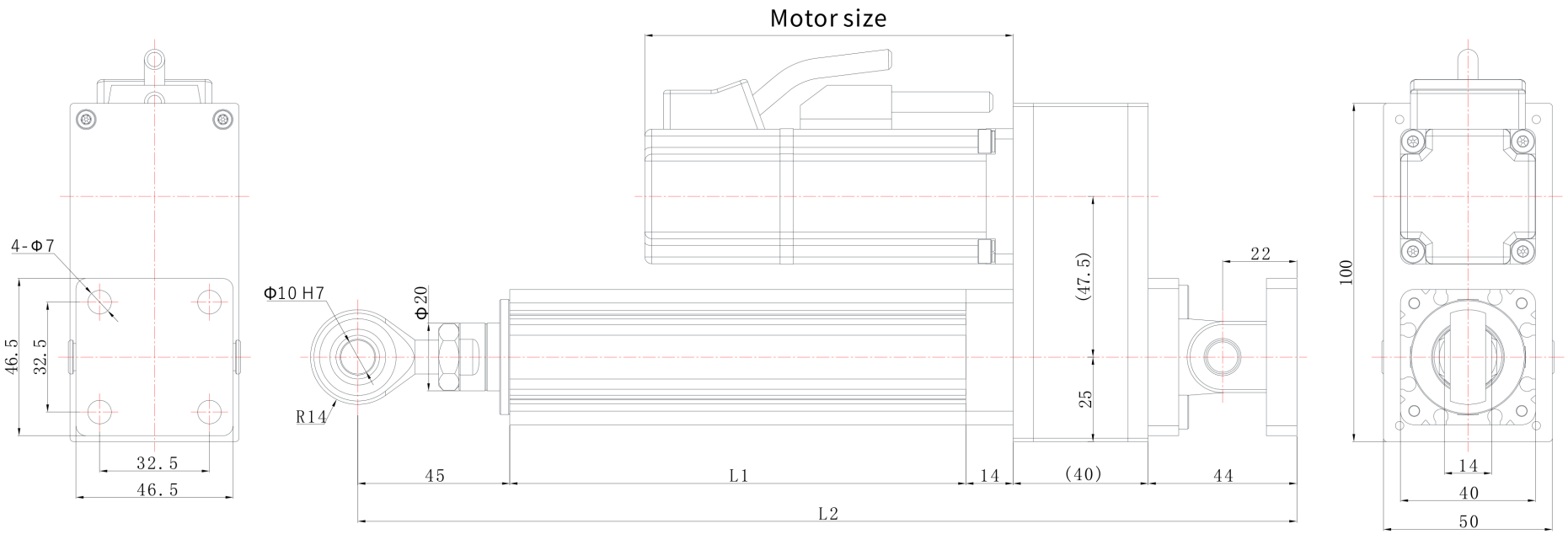

EDA40 | Dibujo dimensional

Dibujo de catálogo

EDA40 R04 dibujo dimensional ilustración:L1=longitud extensible+85,L2=longitud extensible+149 | R04

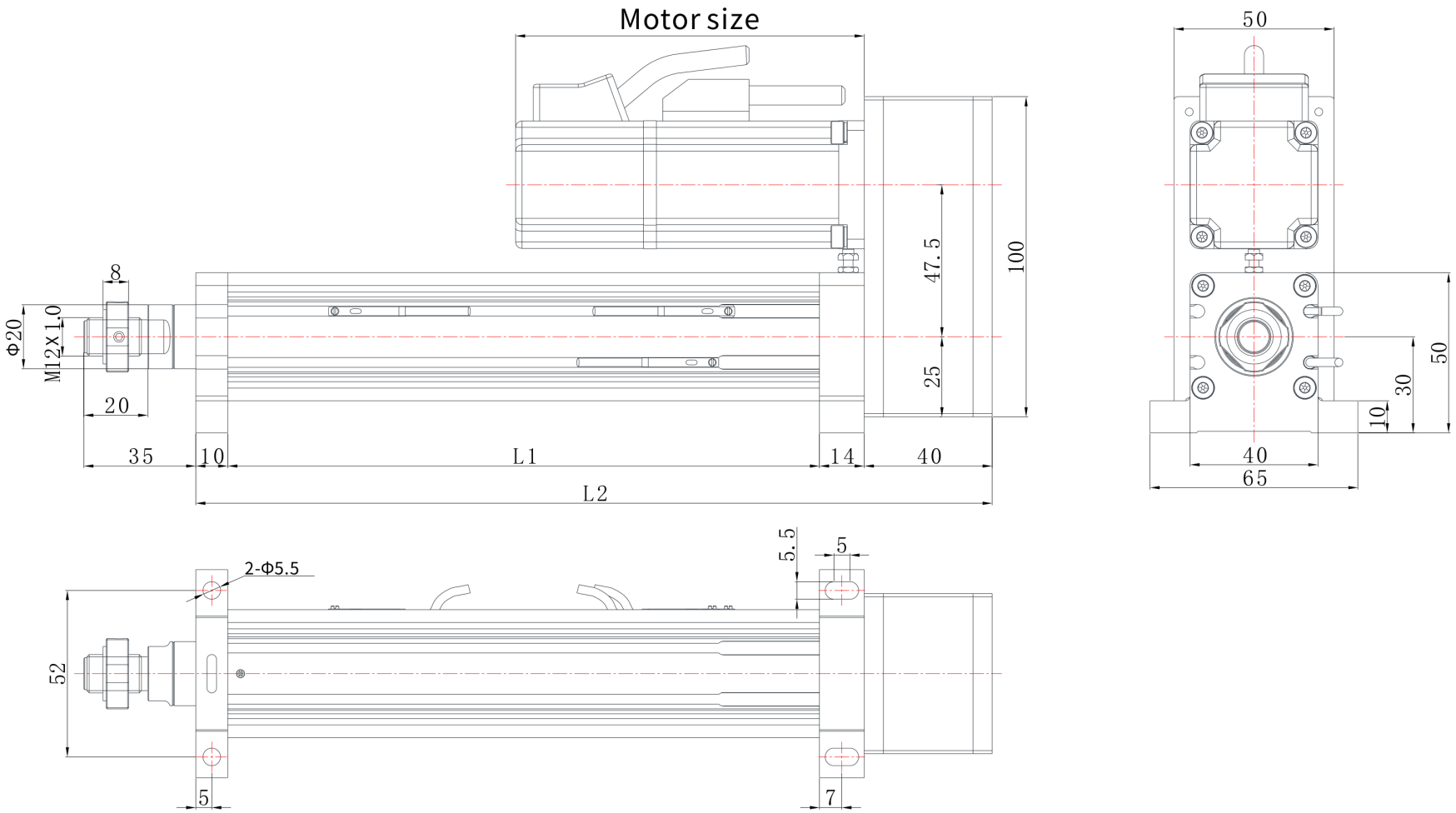

EDA40 | Dibujo dimensional

Dibujo de catálogo

EDA40 R07 dibujo dimensional ilustración:L1=longitud extensible+85,L2=longitud extensible+139 | R07

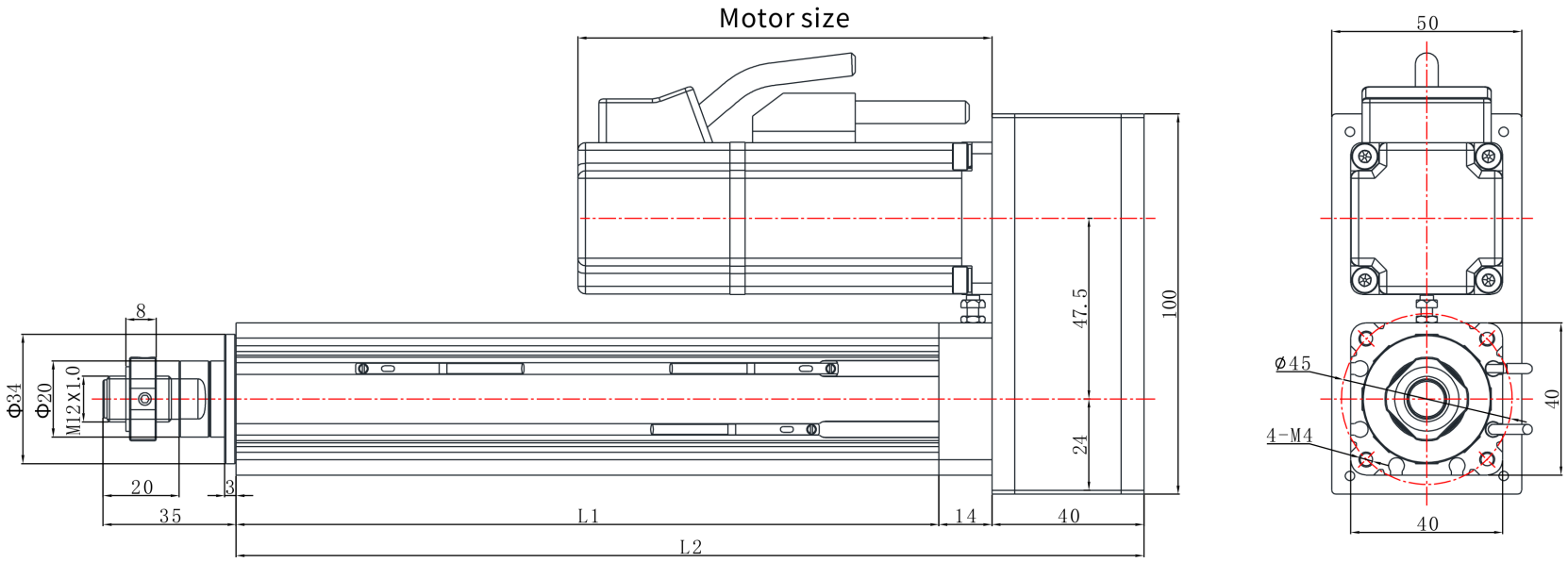

EDA40 | Dibujo dimensional

Dibujo de catálogo

EDA40 R03 dibujo dimensional ilustración:L1=longitud extensible+85,L2=longitud extensible+139 | R03

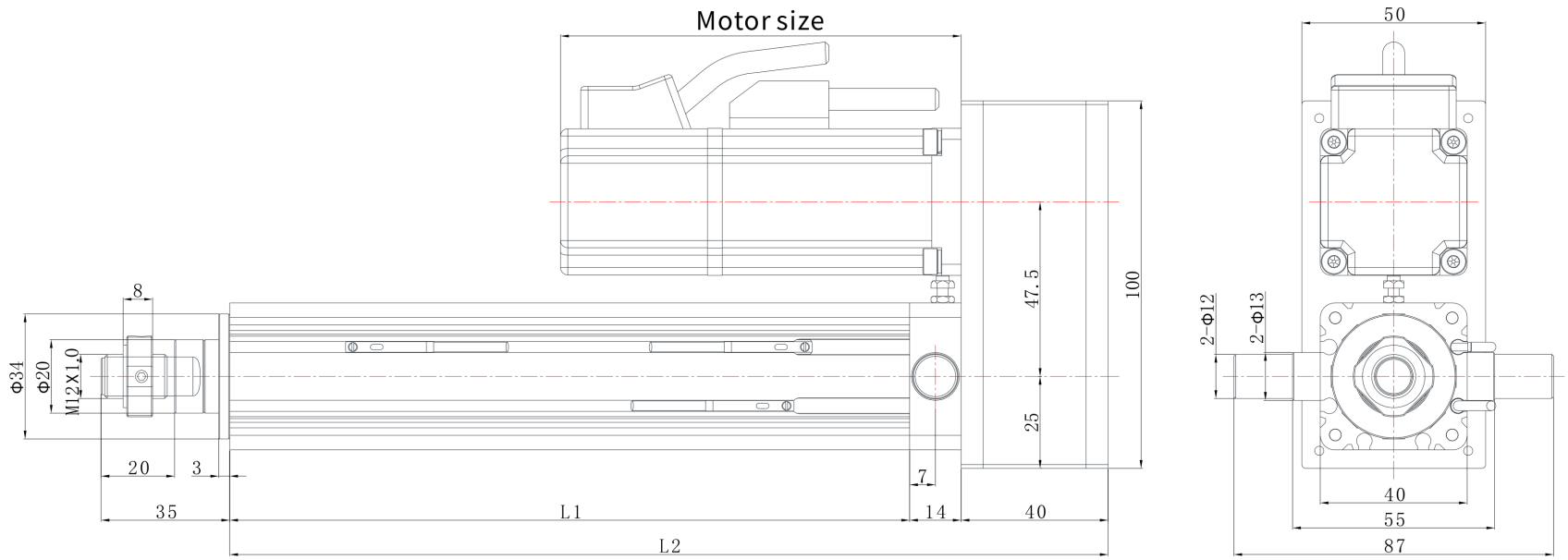

EDA40 | Dibujo dimensional

Dibujo de catálogo

EDA40 R06 dibujo dimensional ilustración:L1=longitud extensible+85,L2=longitud extensible+172 | R06

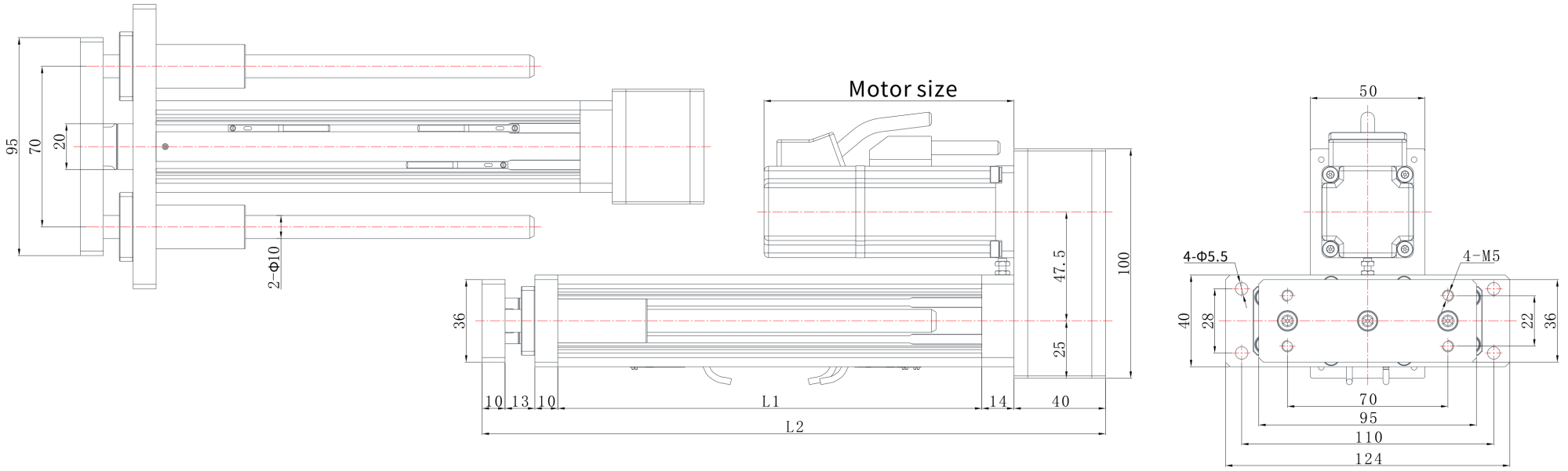

EDA40 | Dibujo dimensional

Dibujo de catálogo

EDA40 L08 dibujo dimensional ilustración:L1=longitud extensible+85,L2=longitud extensible+154 | L08

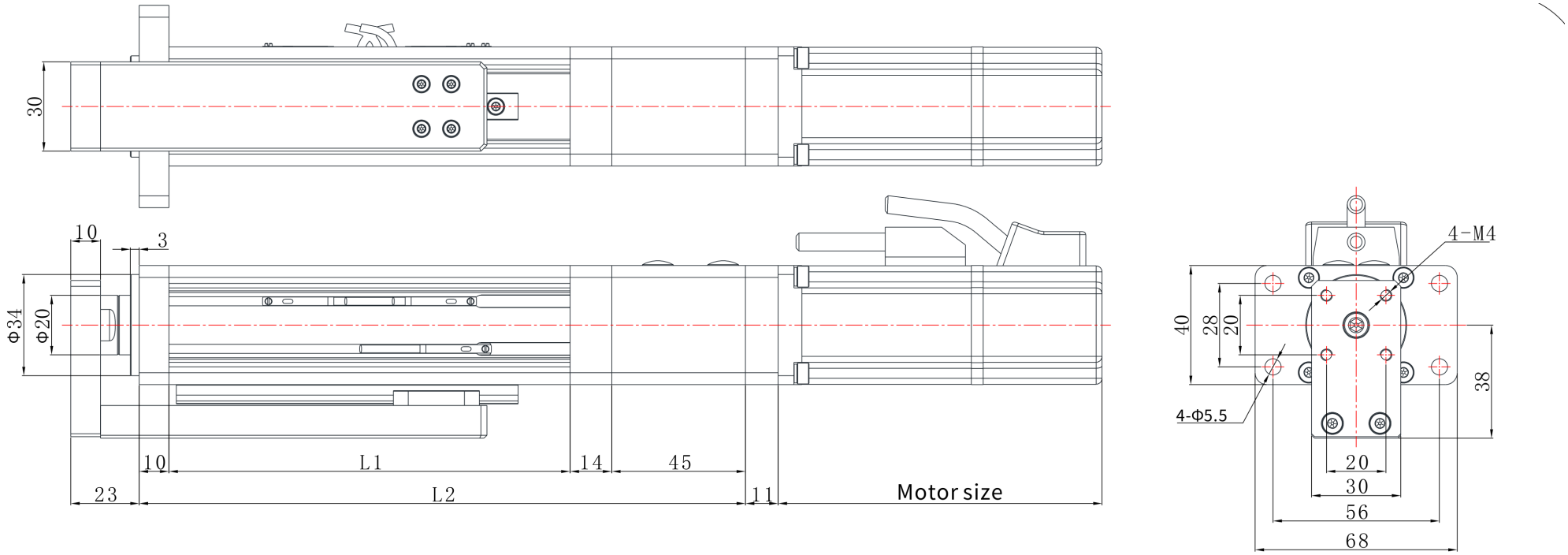

EDA40 | Dibujo dimensional

Dibujo de catálogo

EDA40 L04 dibujo dimensional ilustración:L1=longitud extensible+85,L2=longitud extensible+154 | L04

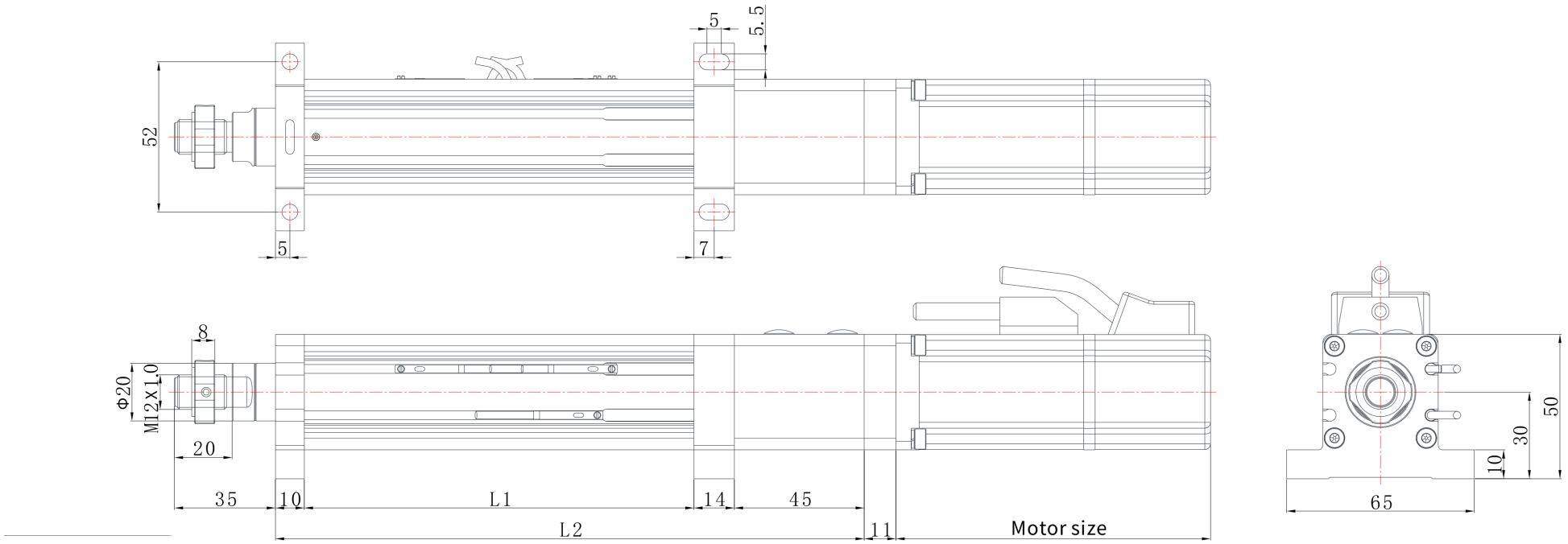

EDA40 | Dibujo dimensional

Dibujo de catálogo

EDA40 L03 dibujo dimensional ilustración:L1=longitud extensible+85,L2=longitud extensible+144 | L03

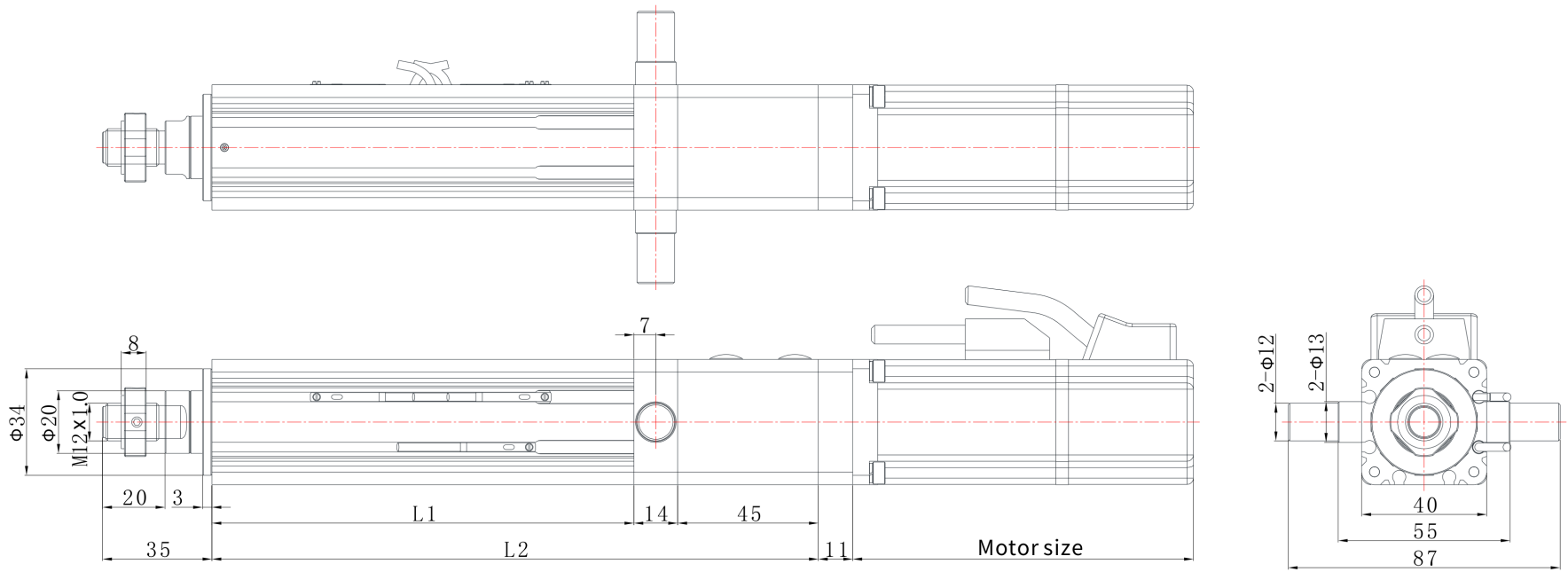

EDA40 | Dibujo dimensional

Dibujo de catálogo

EDA40 L07 dibujo dimensional ilustración:L1=longitud extensible+85,L2=longitud extensible+144 | L07

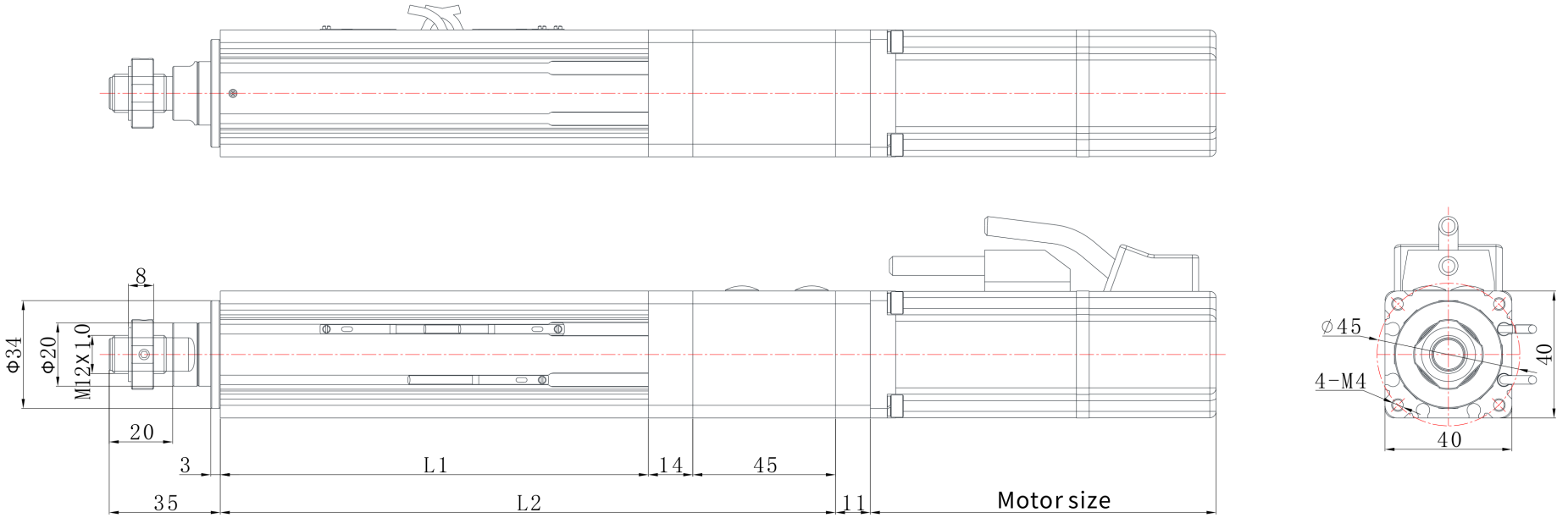

EDA40 | Dibujo dimensional

Dibujo de catálogo

EDA40 L01 dibujo dimensional ilustración:L1=longitud extensible+85,L2=longitud extensible+154 | L01

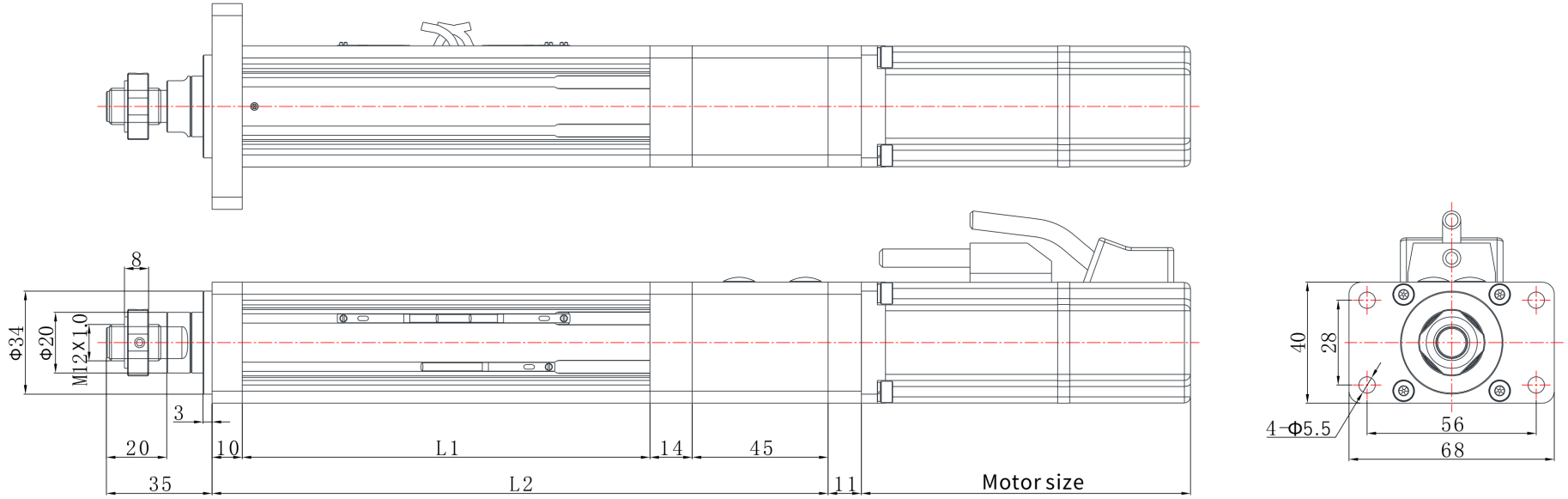

EDA40 | Dibujo dimensional

Dibujo de catálogo

EDA40 L06 dibujo dimensional ilustración:L1=longitud extensible+85,L2=longitud extensible+177 | L06

