CÓMO USAR ESTE ATLAS

Cada vista es el dibujo de catálogo de la variante o grupo de relación indicado. Use las etiquetas impresas, no una medición a escala. Son dibujos de referencia, no archivos CAD.

EDA300 / Atlas de dibujos

Índice

R01	1 vistas | páginas 2-2
L01	1 vistas | páginas 3-3

CONTACTO HTROBOT

Correo: emmy@htrobot.com

Sitio web: www.htrobot.com

EDA300 | Dibujo dimensional

Dibujo de catálogo

EDA300 R01 dibujo dimensional ilustración:L1=longitud extensible+420,L2=longitud extensible+692 | R01

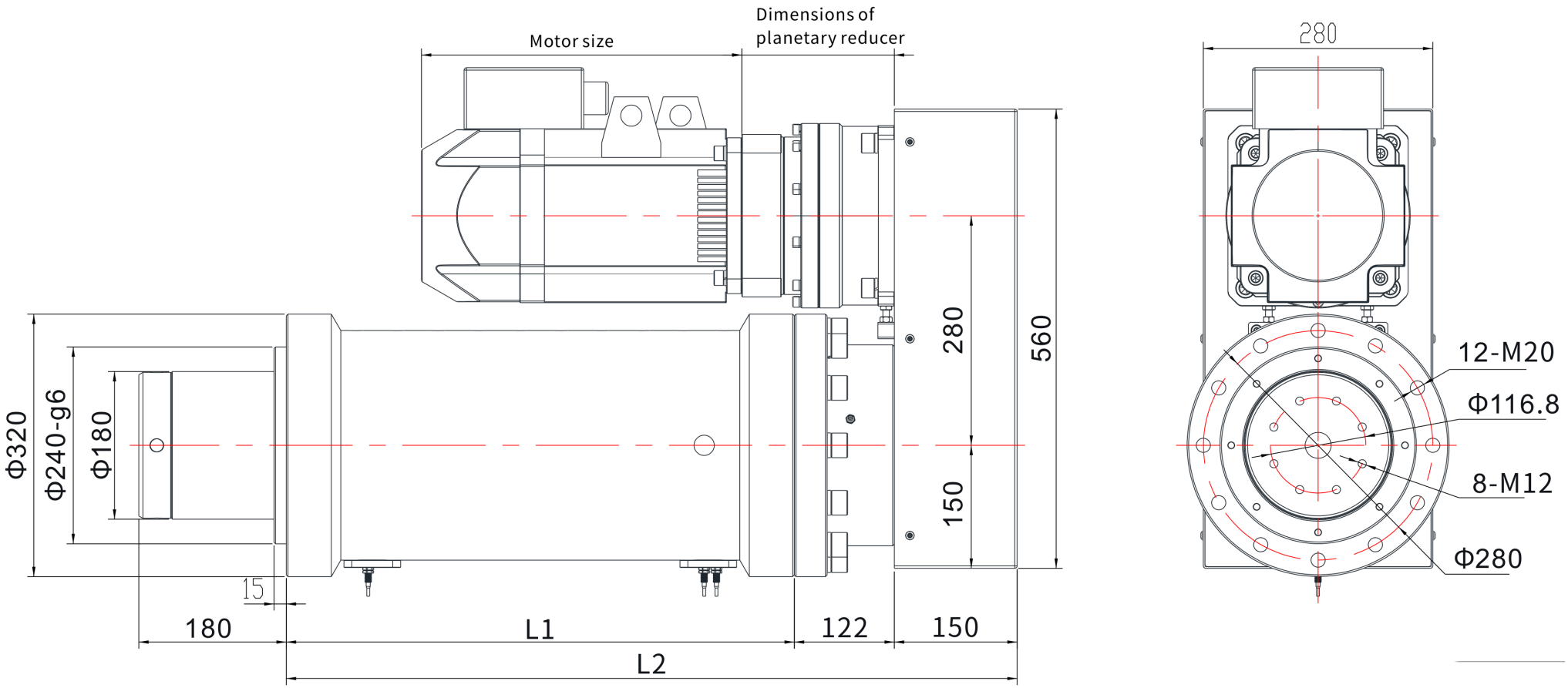

EDA300 | Dibujo dimensional

Dibujo de catálogo

EDA300 L01 dibujo dimensional ilustración:L1=longitud extensible+380,L2=longitud extensible+695 | L01

