MD22 寸法

寸法および取付ビュー。単位は各ビューに印刷されたラベルです。

これらの図面はストロークを選定しません。発注する構成に対して取付を確認してください。

左側 L: 2 図。図 1、断面フランジ

右側 R: 2 図。図 1、断面フランジ

左側 L: 1 図。技術概要

右側 R: 1 図。技術概要

MD22・左側 L・図1

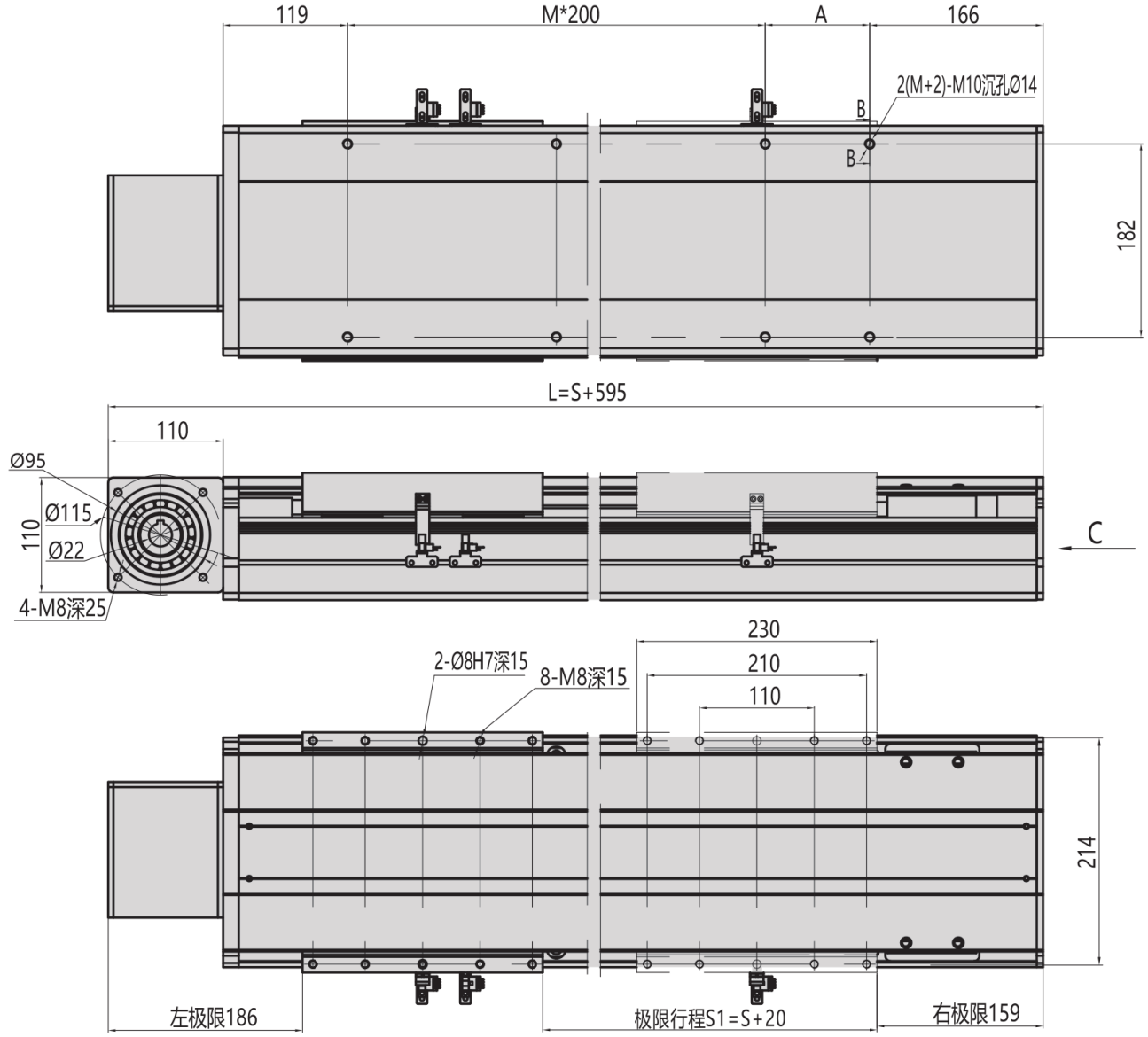
119
M*200
A
166
2(M+2)-M10沉孔Ø14
B
182
L=S+595
110
Ø95
Ø115
Ø22
110
4-M8深25
C
230
210
110
2-Ø8H7深15
8-M8深15
214
左极限186
极限行程S1=S+20
右极限159

MD22 · 左側 L · 断面フランジ

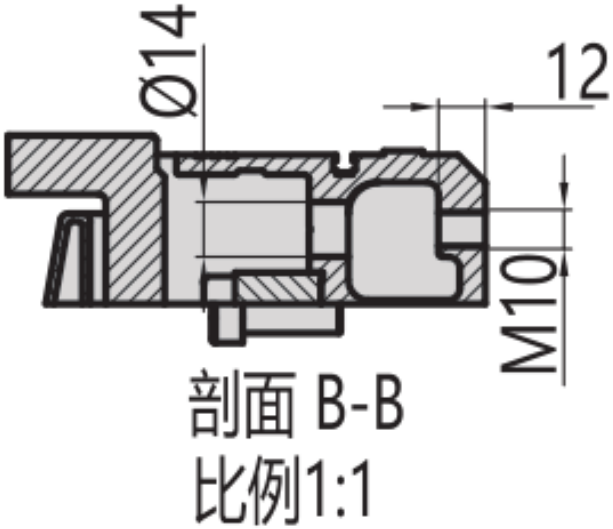

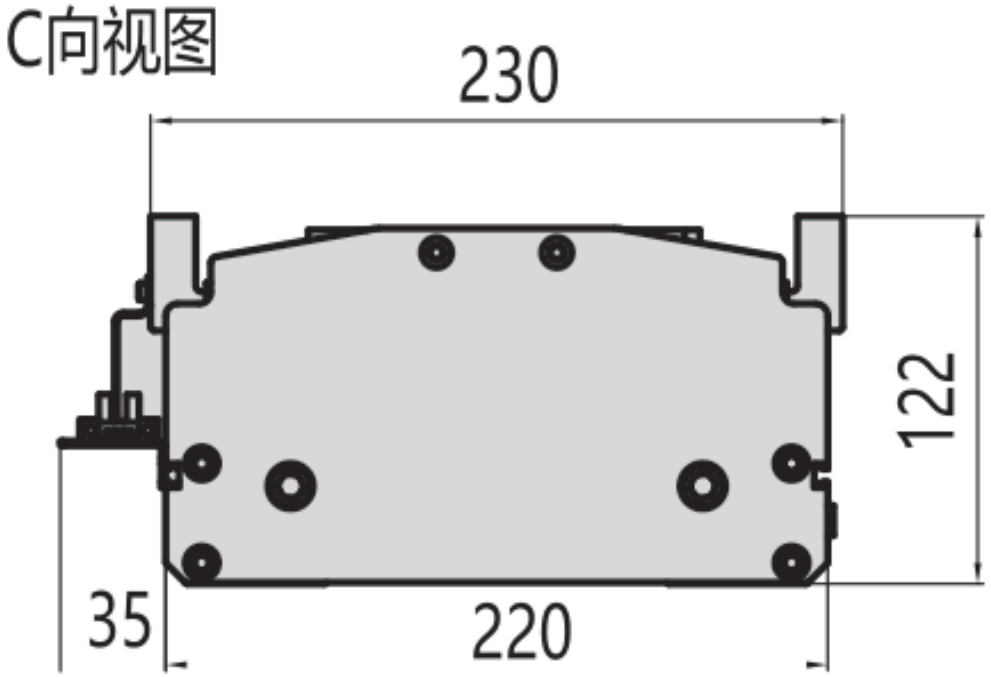

MD22 · 右側 R · 図1

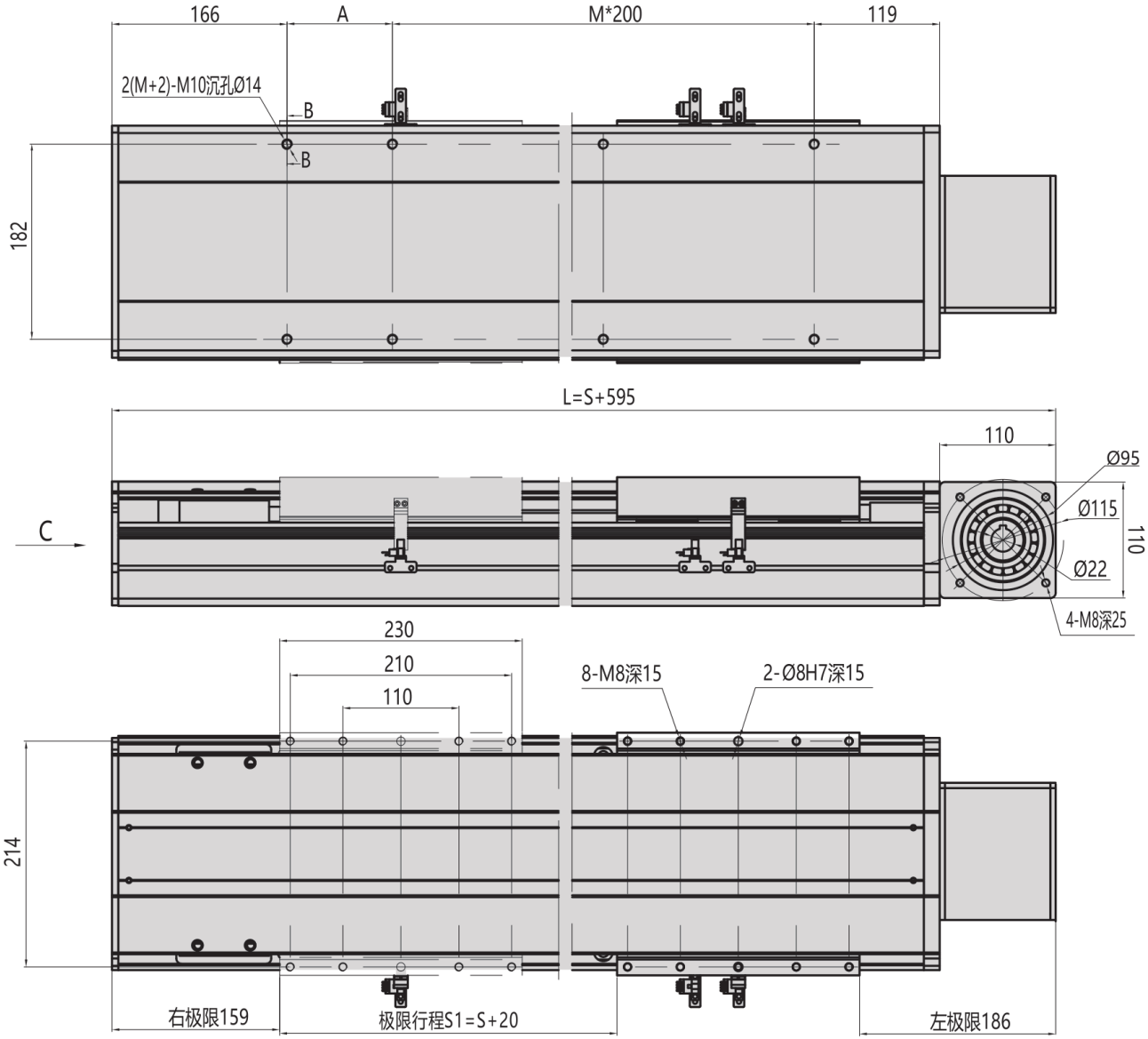
166
A
M*200
119
2(M+2)-M10沉孔Ø14
B
B
182
L=S+595
110
Ø95
Ø115
Ø22
110
C
4-M8深25
230
210
110
8-M8深15
2-Ø8H7深15
214
右极限159
极限行程S1=S+20
左极限186

MD22 · 右側 R · 断面フランジ

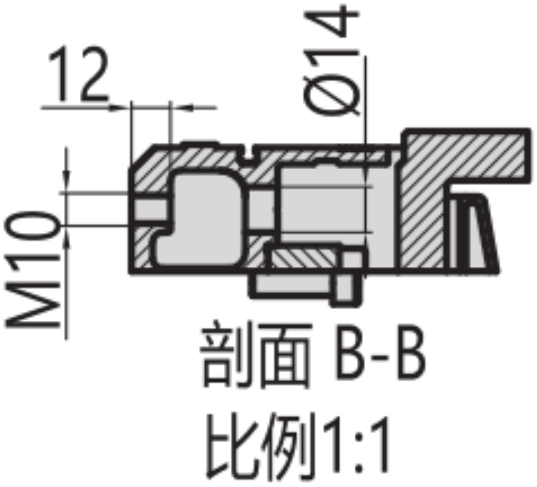

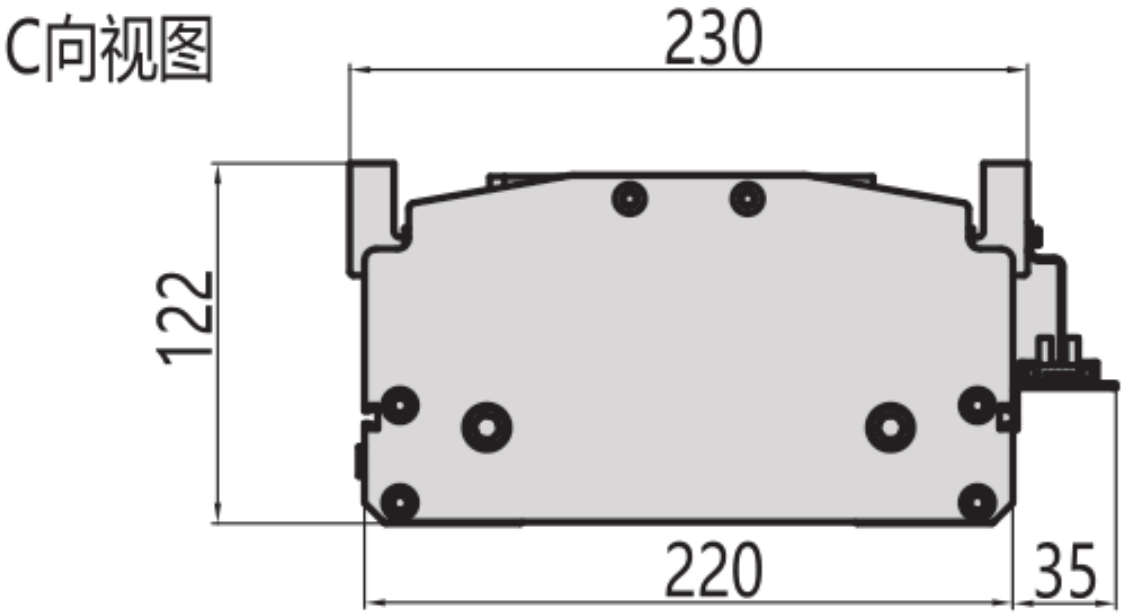

MD22 · 左側 L · 技術概要

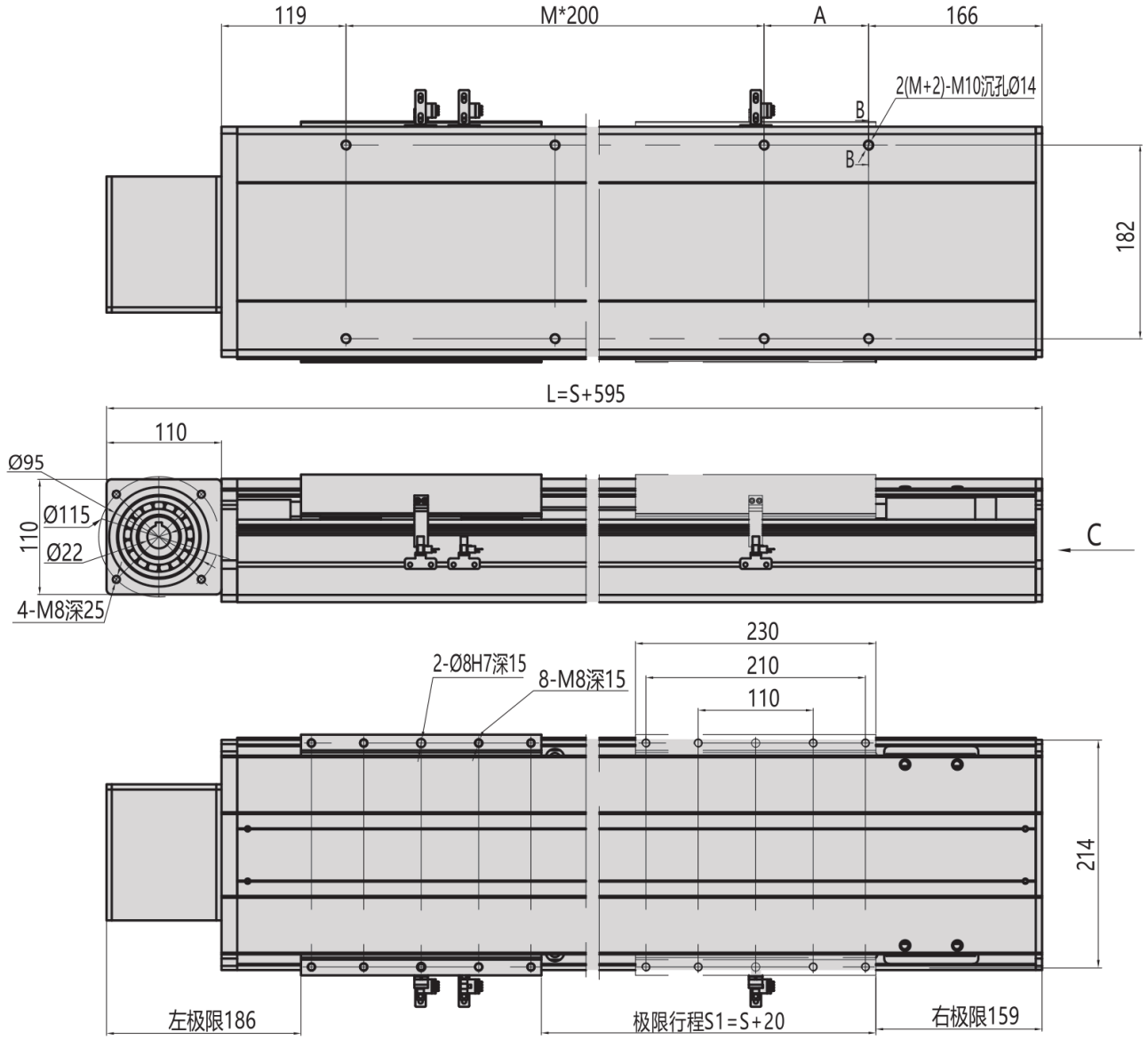

MD22 · 右側 R · 技術概要

