ວິທີໃຊ້ປັ໊ມແຜ່ນ

ແຕ່ລະມຸມມອງແມ່ນແຜ່ນລາຍກ່ຽນຂອງຕົວແປ ຫຼືກຸ່ມອັດຕາທີ່ລະບຸ. ໃຊ້ປ້າຍທີ່ພິມ ບໍ່ແມ່ນກ່ຽນວັດຕຸມມາດຕະສ່ວນ. ເປັ໊ນແຜ່ນອ້າງອີງ ບໍ່ແມ່ນໄຟລ໌ CAD.

EDT-B-90 / ປັ໊ມແຜ່ນ

ສ່ວນປະປັ໊ນ

ມຸມມອງຫຼຸດຄວາມໄວເທົ່ງ	1 ມຸມມອງ | ໜ້າ 2-2
ມຸມມອງຫຼຸດຄວາມໄວລຸ່ມ	1 ມຸມມອງ | ໜ້າ 3-3
ຕົວແປ່ແກນ	1 ມຸມມອງ | ໜ້າ 4-4

ຕິດຕໍ່ HTROBOT

ອີເມວ: emmy@htrobot.com

ເວັ໊ບໄຊ: www.htrobot.com

EDT-B-90 | ແຜນຂະໜາດ

ແຜນລາຍການ

EDT-B-90 ມຸມມອງຫຼຸດຄວາມໄວເທົງ ຂະໜາດເປັນ mm

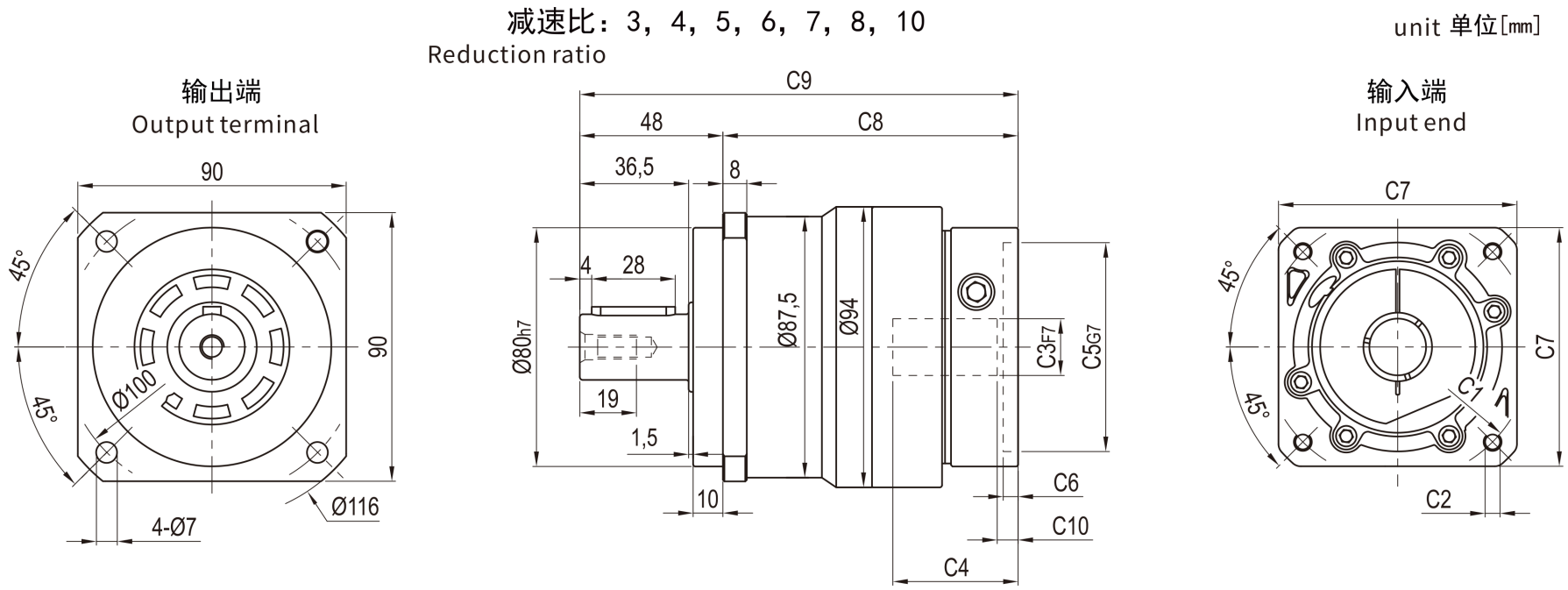

EDT-B-90 | ແຜນຂະໜາດ

ແຜນລາຍການ

EDT-B-90 ມຸມມອງຫຼຸດຄວາມໄວລຸ່ມ ຂະໜາດເປັນ mm

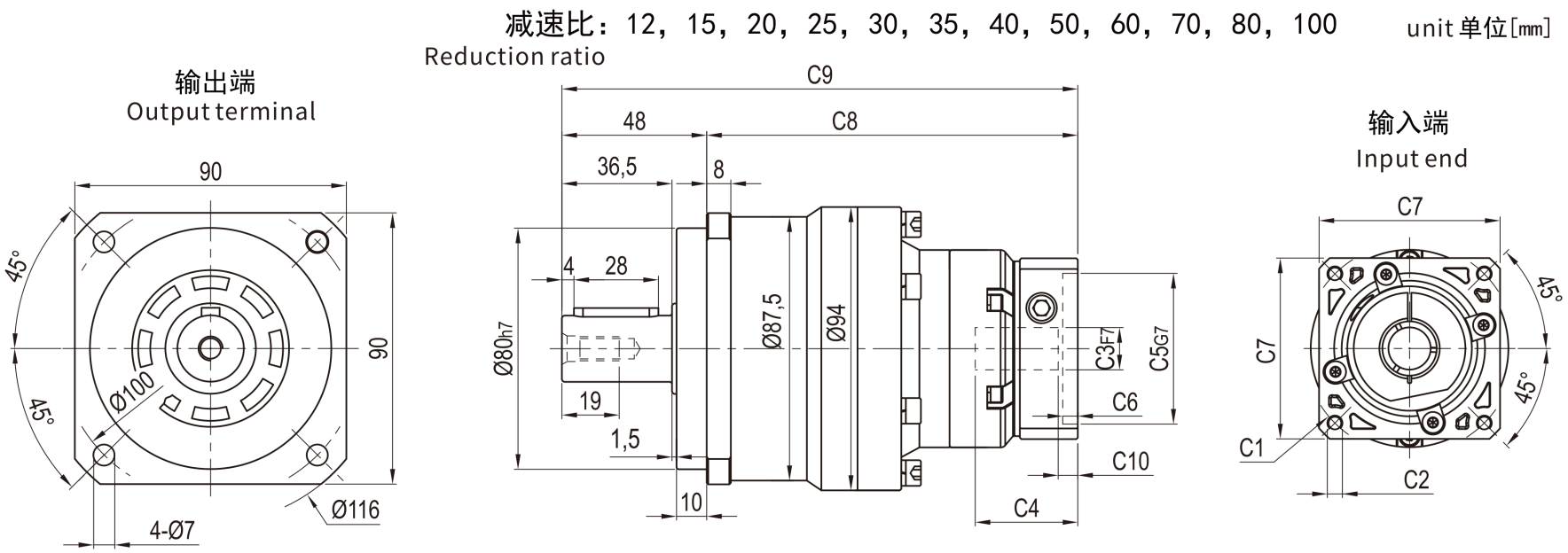

EDT-B-90 | ແຜນຂະໜາດ

ແຜນລາຍການ

EDT-B-90 ຕົວແປແກນ S1 ຊ້າຍ / S2 ຂວາ

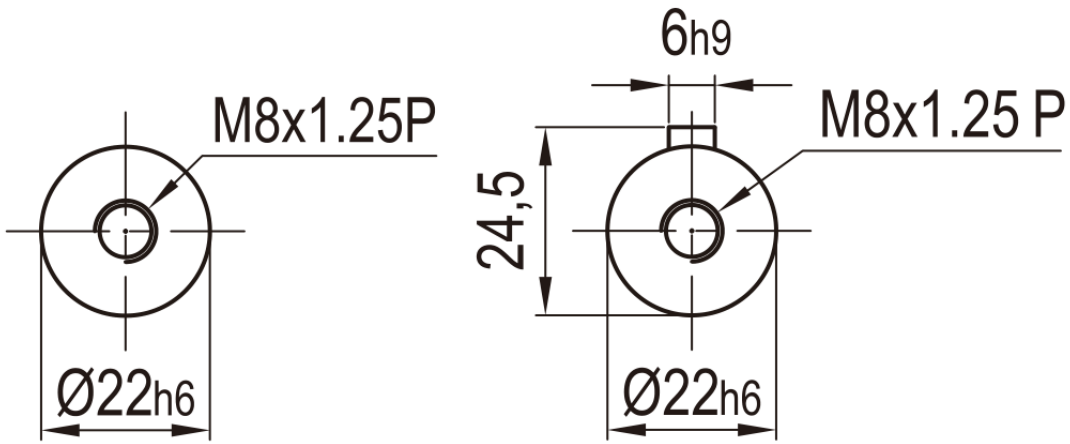

轴型式 S1
Shaft Type

轴型式 S2
Shaft Type