MC14 / D

Einbauüberblick

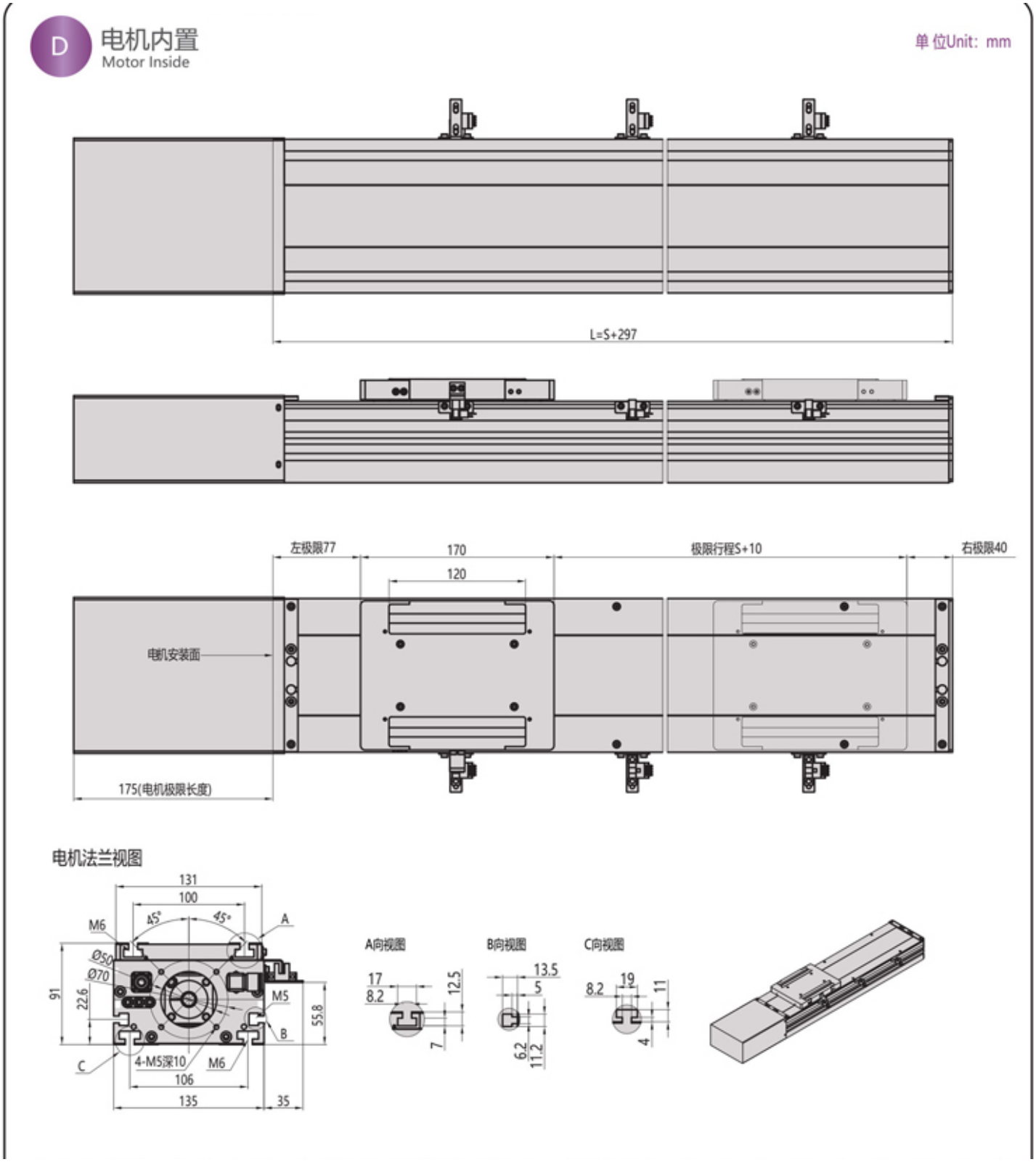

Beschriftete Maße verwenden; Zeichnungen nicht maßstäblich auswerten.

MC14 / L

Einbauüberblick

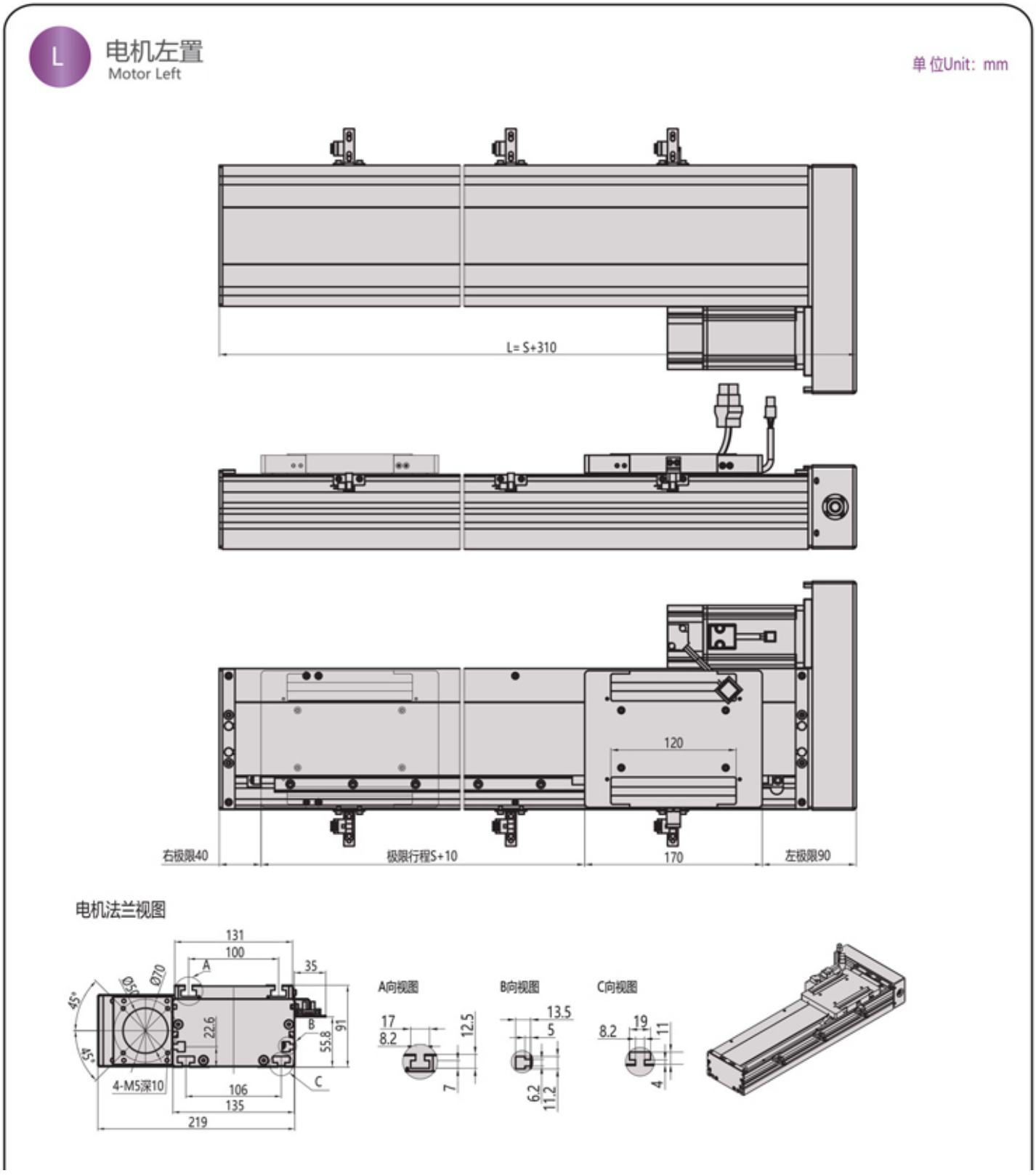

Beschriftete Maße verwenden; Zeichnungen nicht maßstäblich auswerten.

MC14 / B

Einbauüberblick

B 电机下置
Motor Lower

单位Unit: mm

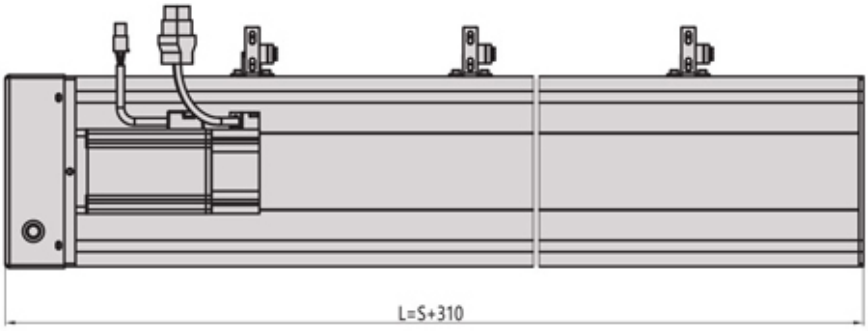

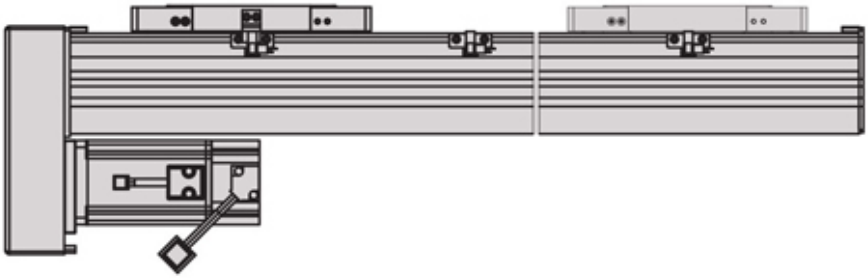

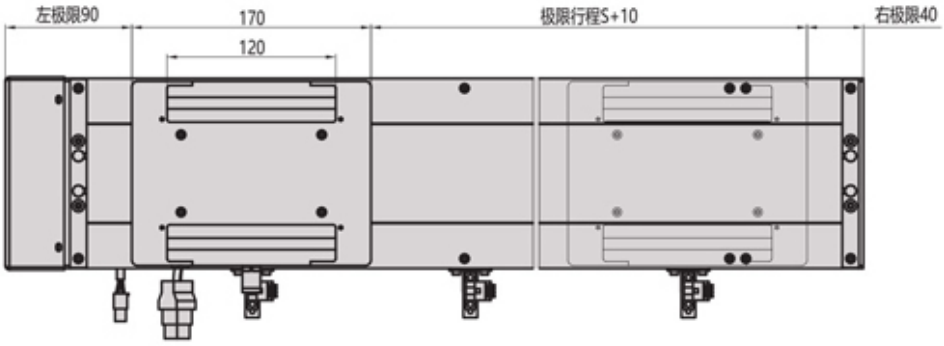

电机法兰视图

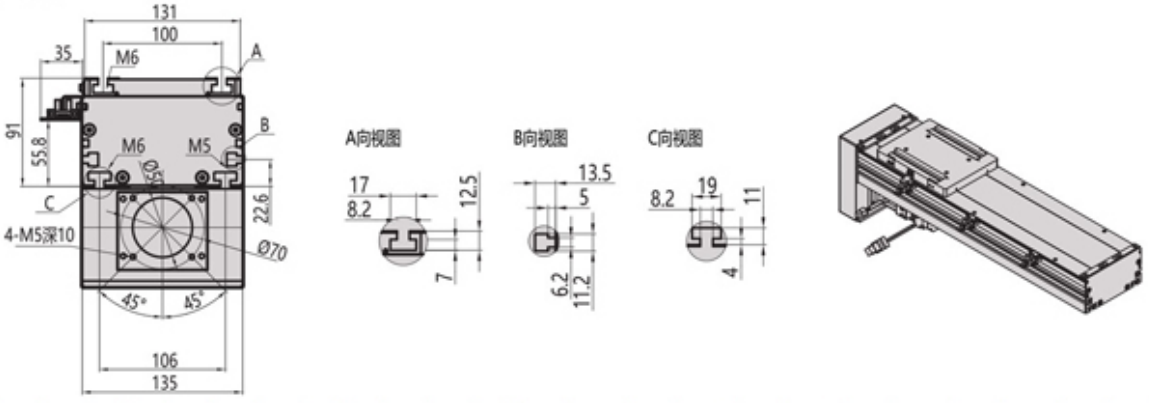

Beschriftete Maße verwenden; Zeichnungen nicht maßstäblich auswerten.