ວິທີໃຊ້ປື້ມແຜນນີ້

ແຕ່ລະມຸມມອງແມ່ນແຜນລາຍການຂອງຕົວແປ ຫຼືກຸ່ມອັດຕາທີ່ລະບຸ. ໃຊ້ປ້າຍທີ່ພົມ ບໍ່ແມ່ນການວັດຕາມມາດຕະສ່ວນ. ເປັນແຜນອ້າງອີງ ບໍ່ແມ່ນໄຟລ້ CAD.

EDT-B-180 / ປື້ມແຜນ

ສານນະບັນ

ມຸມມອງຫຼຸດຄວາມໄວເທິງ	1 ມຸມມອງ | ໜ້າ 2-2
ມຸມມອງຫຼຸດຄວາມໄວລຸ່ມ	1 ມຸມມອງ | ໜ້າ 3-3
ຕົວແປແກນ	1 ມຸມມອງ | ໜ້າ 4-4

ຕິດຕໍ່ HTROBOT

ອີເມວ: emmy@htrobot.com

ເວັບໄຊ: www.htrobot.com

EDT-B-180 | ແຜນຂະໜາດ

ແຜນລາຍການ

EDT-B-180 ມຸມມອງຫຼຸດຄວາມໄວເຫົງ ຂະໜາດເປັນ mm

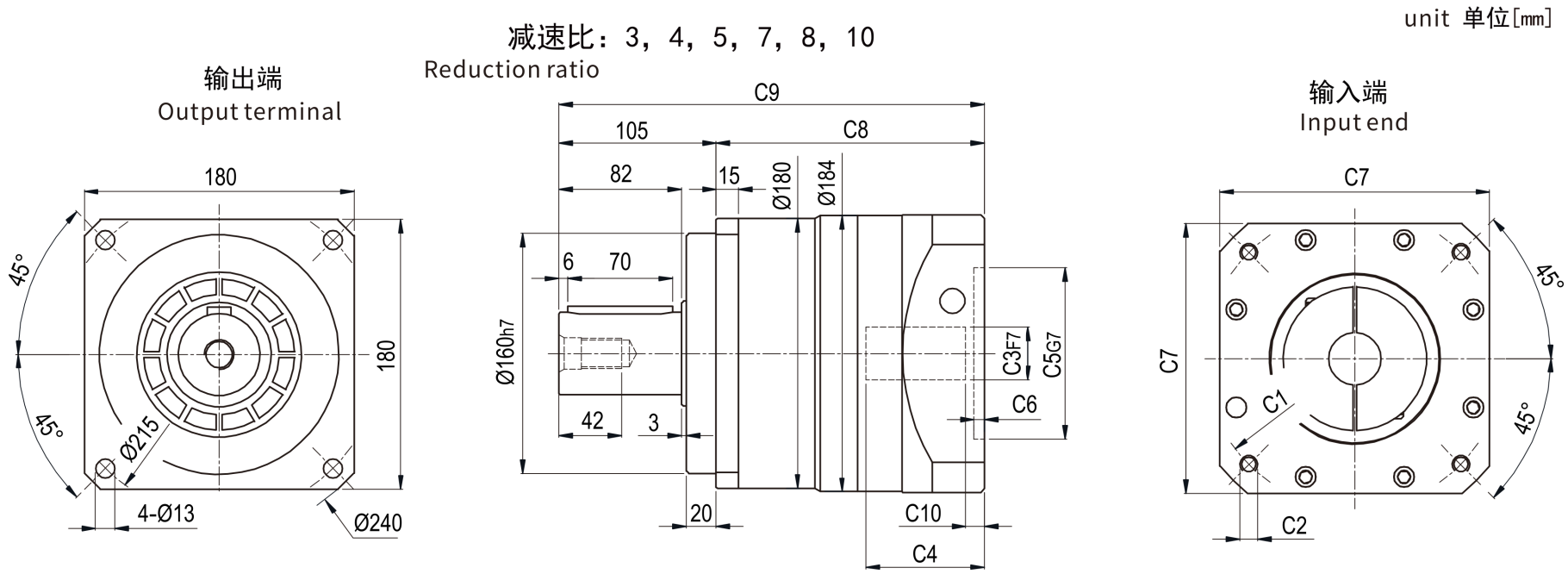

EDT-B-180 | ແຜນຂະໜາດ

ແຜນລາຍການ

EDT-B-180 ມຸມມອງຫຼຸດຄວາມໄວລຸ່ມ ຂະໜາດເປັນ mm

减速比：15，20，25，30，35，40，50，70，80，100

Reduction ratio

unit 单位[mm]

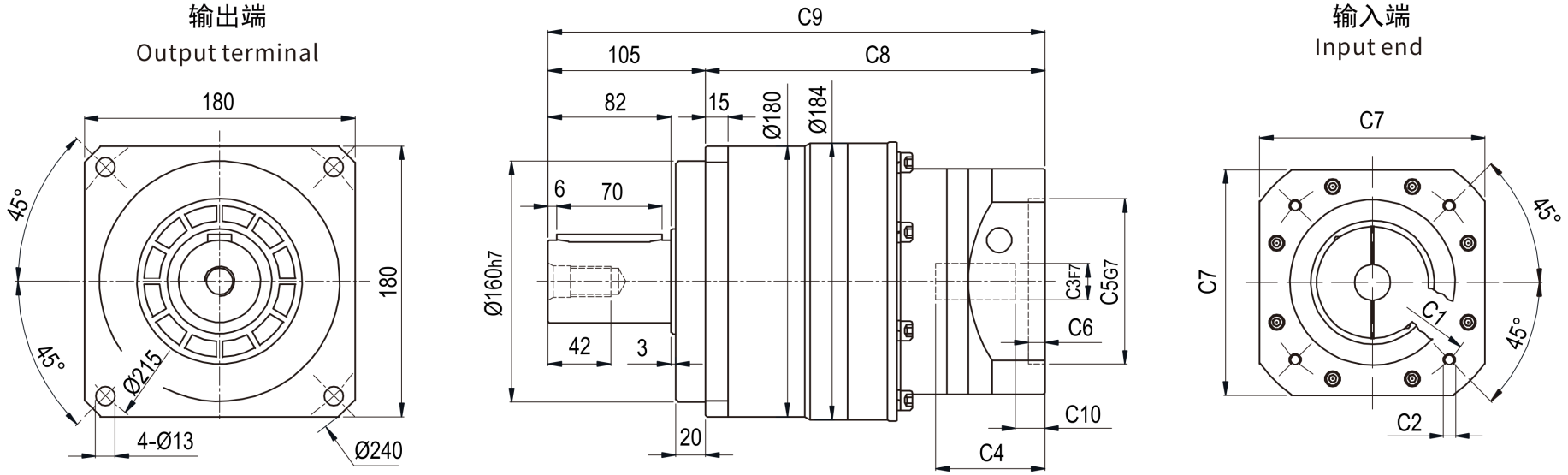

EDT-B-180 | ແຜນຂະໜາດ

ແຜນລາຍການ

EDT-B-180 ຕ້ວແປແກນ S1 ຊ້າຍ / S2 ຂວາ

