วิธีใช้ชุดรูปนี้

แต่ละมุมมองเป็นรูปแคตตาล็อกของรุ่นย่อยหรือกลุ่มอัตราส่วนที่ระบุ ใช้ป้ายที่พิมพ์ ไม่ใช่การวัดมาตราส่วน นี่เป็นรูปอ้างอิง ไม่ใช่ไฟล์ CAD

FDA947 / ชุดรูปประกอบ

สารบัญ

R01	1 มุมมอง | หน้า 2-2
R02	1 มุมมอง | หน้า 3-3
R05	1 มุมมอง | หน้า 4-4
R04	1 มุมมอง | หน้า 5-5
R07	1 มุมมอง | หน้า 6-6
R03	1 มุมมอง | หน้า 7-7
R06	1 มุมมอง | หน้า 8-8
L04	1 มุมมอง | หน้า 9-9
L03	1 มุมมอง | หน้า 10-10
L07	1 มุมมอง | หน้า 11-11
L01	1 มุมมอง | หน้า 12-12
L06	1 มุมมอง | หน้า 13-13

ติดต่อ HTROBOT

อีเมล: emmy@htrobot.com

เว็บไซต์: www.htrobot.com

EDA94Z | รูปขนาด

รูปแคตตาล็อก

EDA94Z R01 รูปขนาด อธิบาย:L1=ความยาวยืดได้+130,L2=ยืดได้:L1=+104,L2=+216 ความยาว+313 | R01

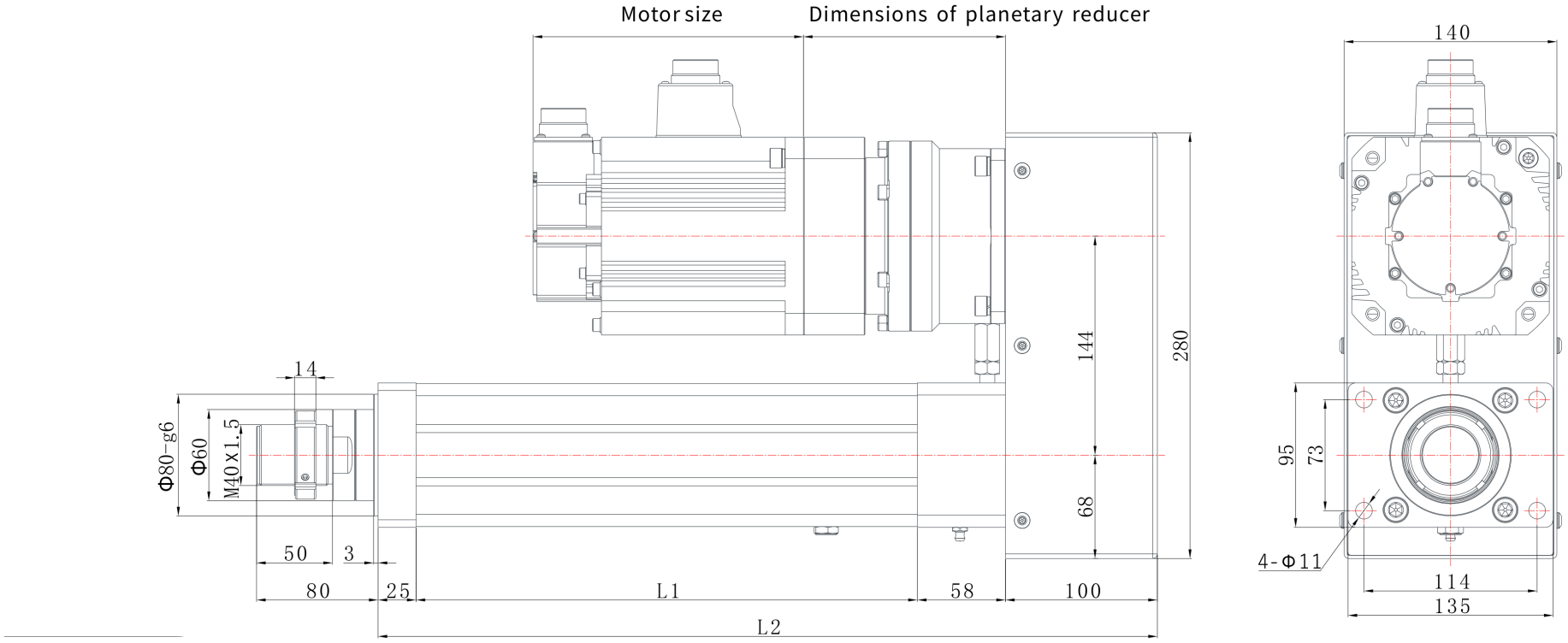

EDA94Z | รูปขนาด

รูปแคตตาล็อก

EDA94Z R02 รูปขนาด อธิบาย:L1=ความยาวยืดได้+130,L2=ความยาวยืดได้+313 | R02

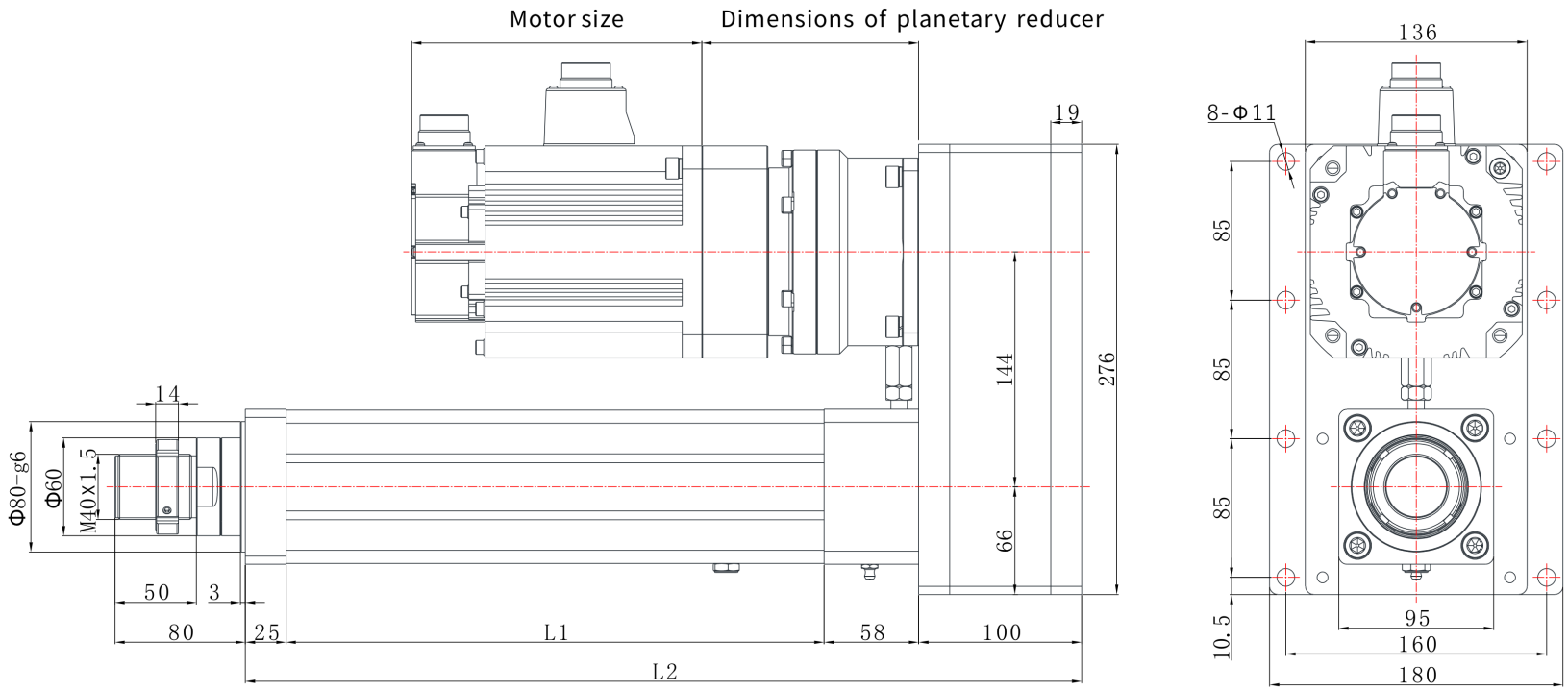

EDA94Z | รูปขนาด

รูปแคตตาล็อก

EDA94Z R05 รูปขนาด อธิบาย:L1=ความยาวยืดได้+130,L2=ความยาวยืดได้+488 | R05

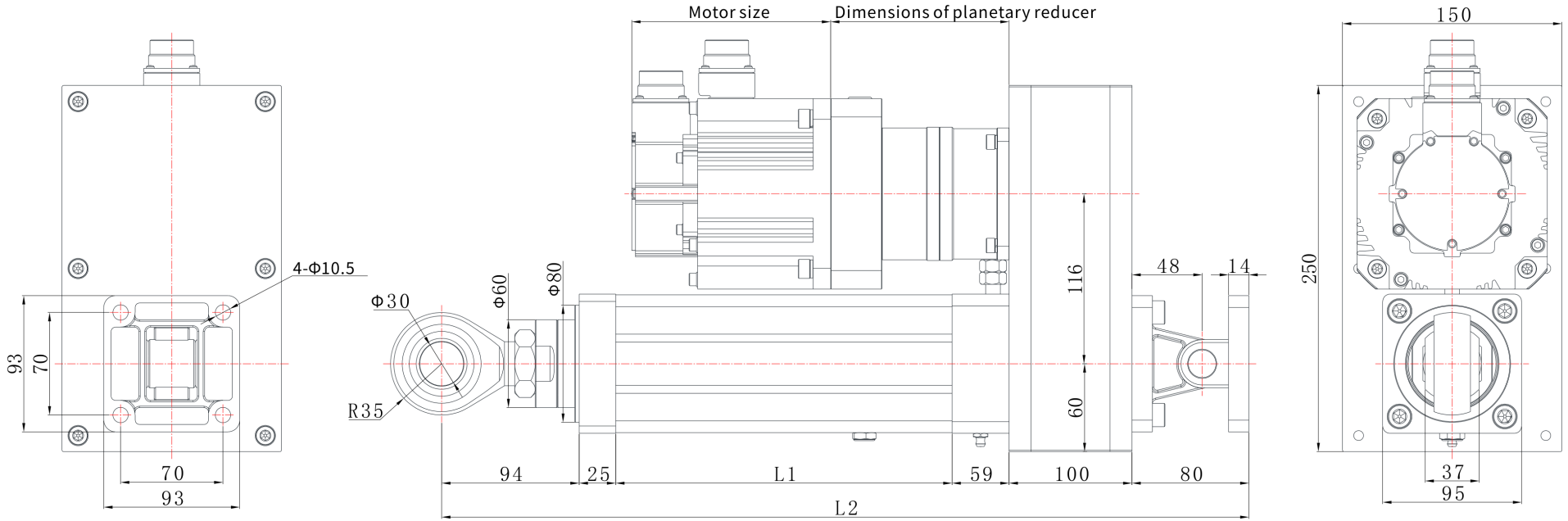

EDA94Z | รูปขนาด

รูปแคตตาล็อก

EDA94Z R04 รูปขนาด อธิบาย:L1=ความยาวยืดได้+130,L2=ความยาวยืดได้+314 | R04

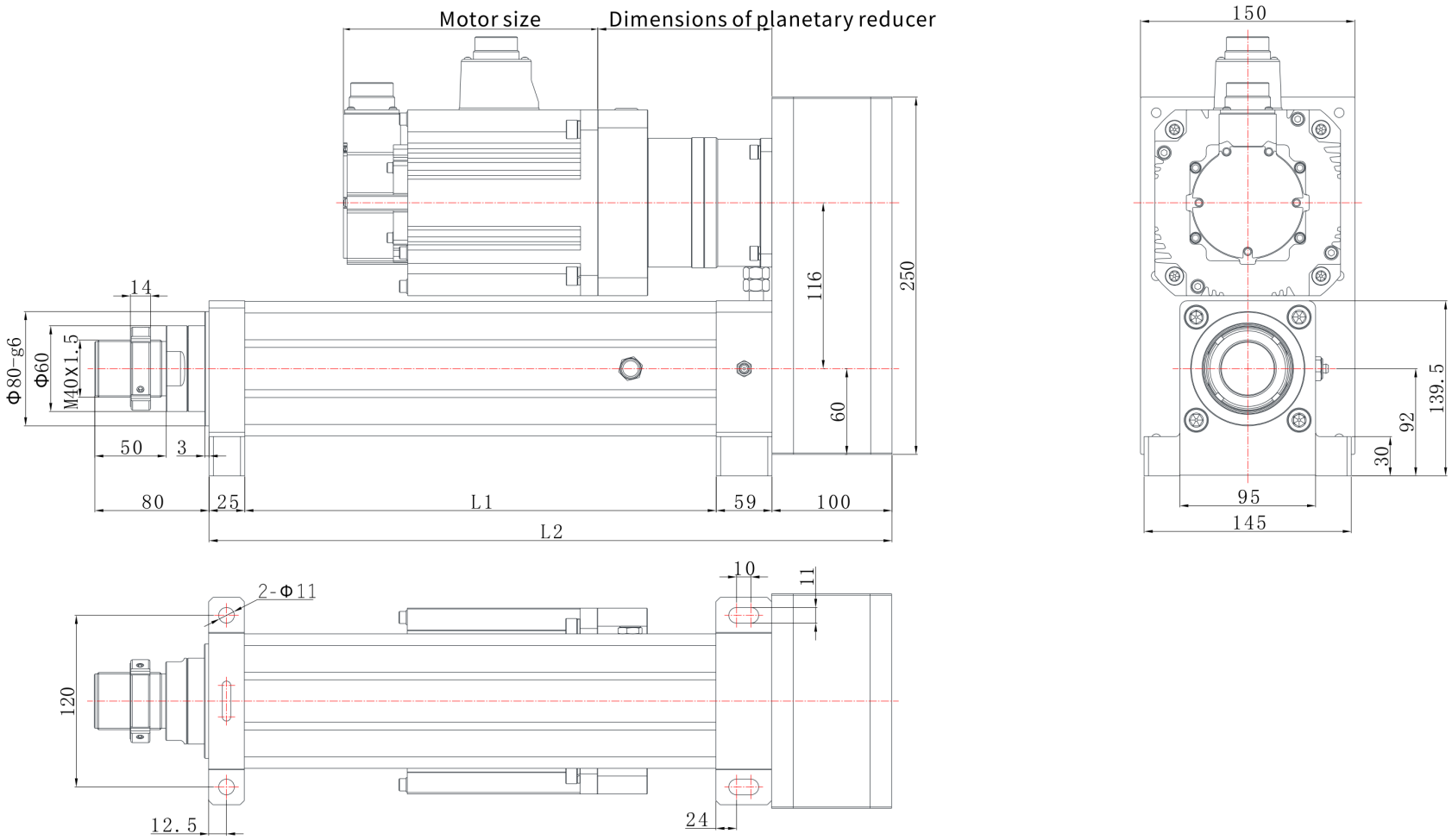

EDA94Z | รูปขนาด

รูปแคตตาล็อก

EDA94Z R07 รูปขนาด อธิบาย:L1=ความยาวยืดได้+130,L2=ความยาวยืดได้+322 | R07

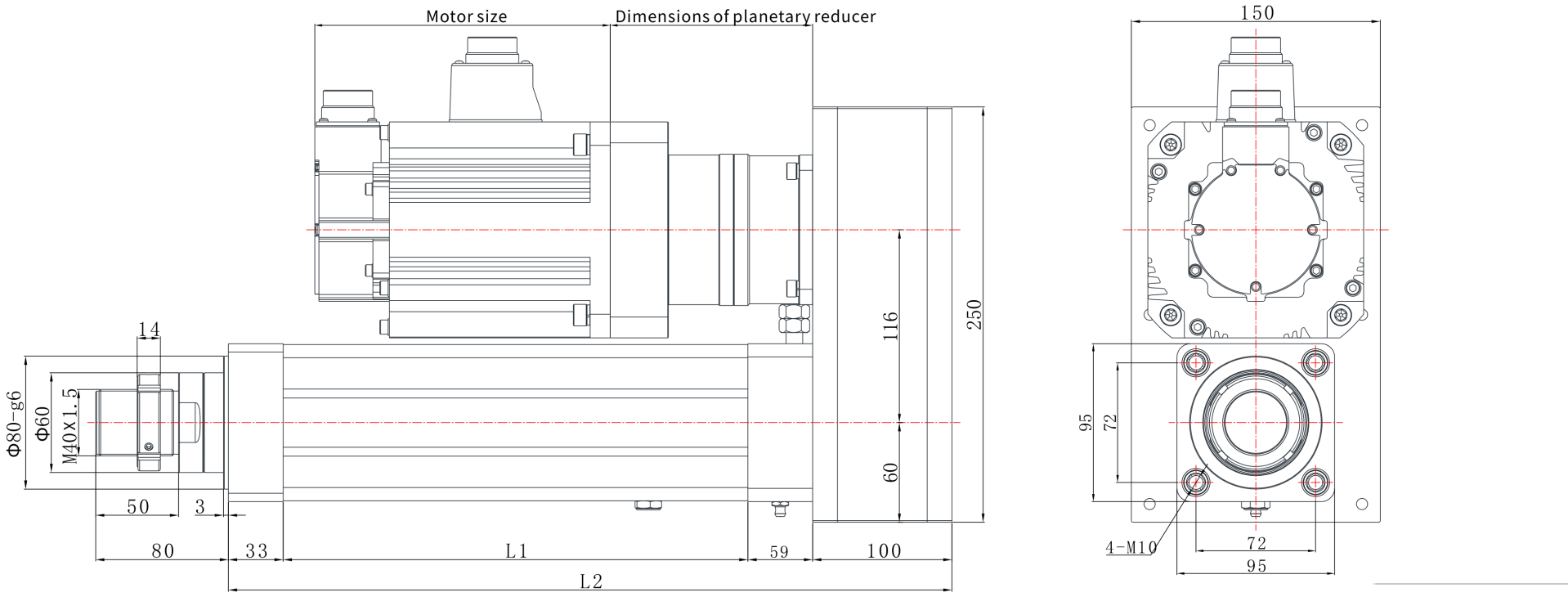

EDA94Z | รูปขนาด

รูปแคตตาล็อก

EDA94Z R03 รูปขนาด อธิบาย:L1=ความยาวยึดได้+130,L2=ความยาวยึดได้+313 | R03

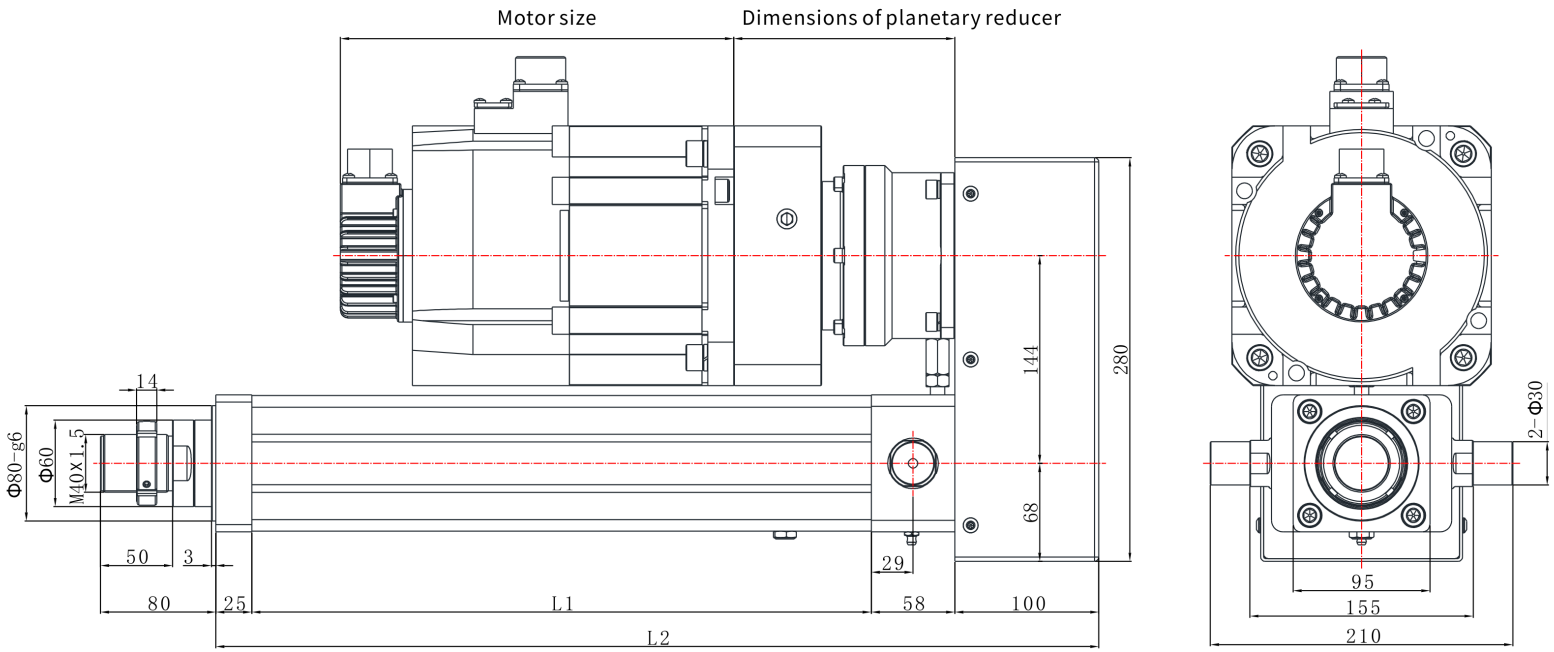

EDA94Z | รูปขนาด

รูปแคตตาล็อก

EDA94Z R06 รูปขนาด อธิบาย:L1=ความยาวยืดได้+130,L2=ความยาวยืดได้+400 | R06

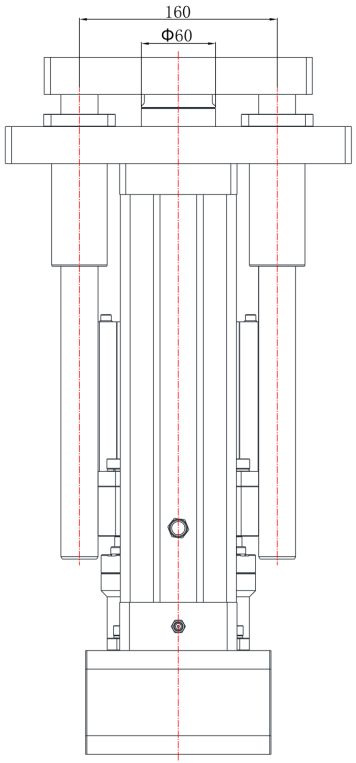

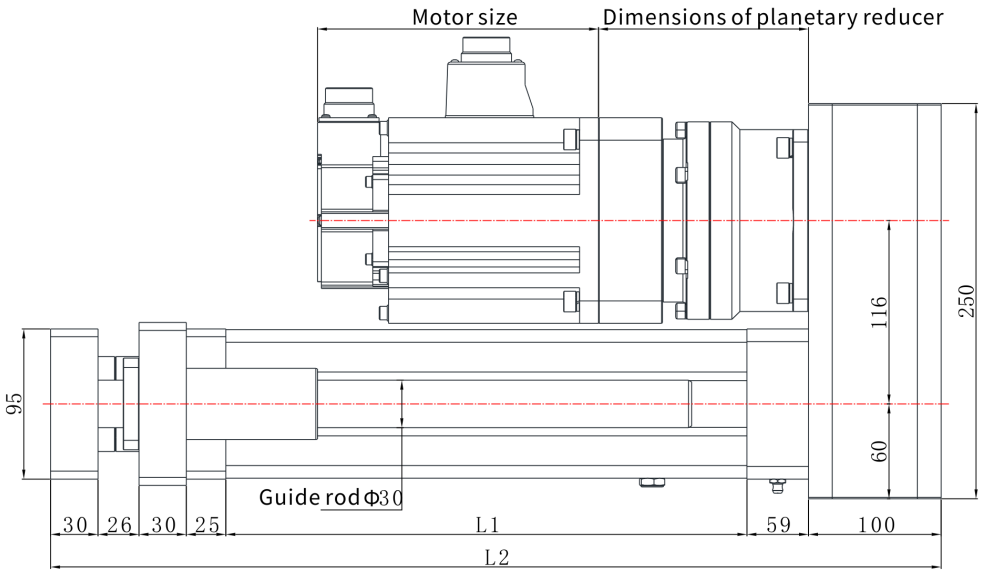

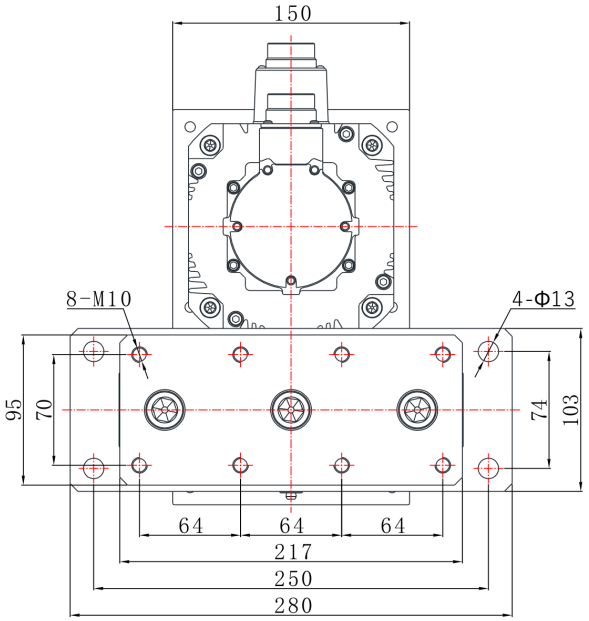

EDA94Z | รูปขนาด

รูปแคตตาล็อก

EDA94Z L04 รูปขนาด อธิบาย:L1=ความยาวยืดได้+130,L2=ความยาวยืดได้+319 | L04

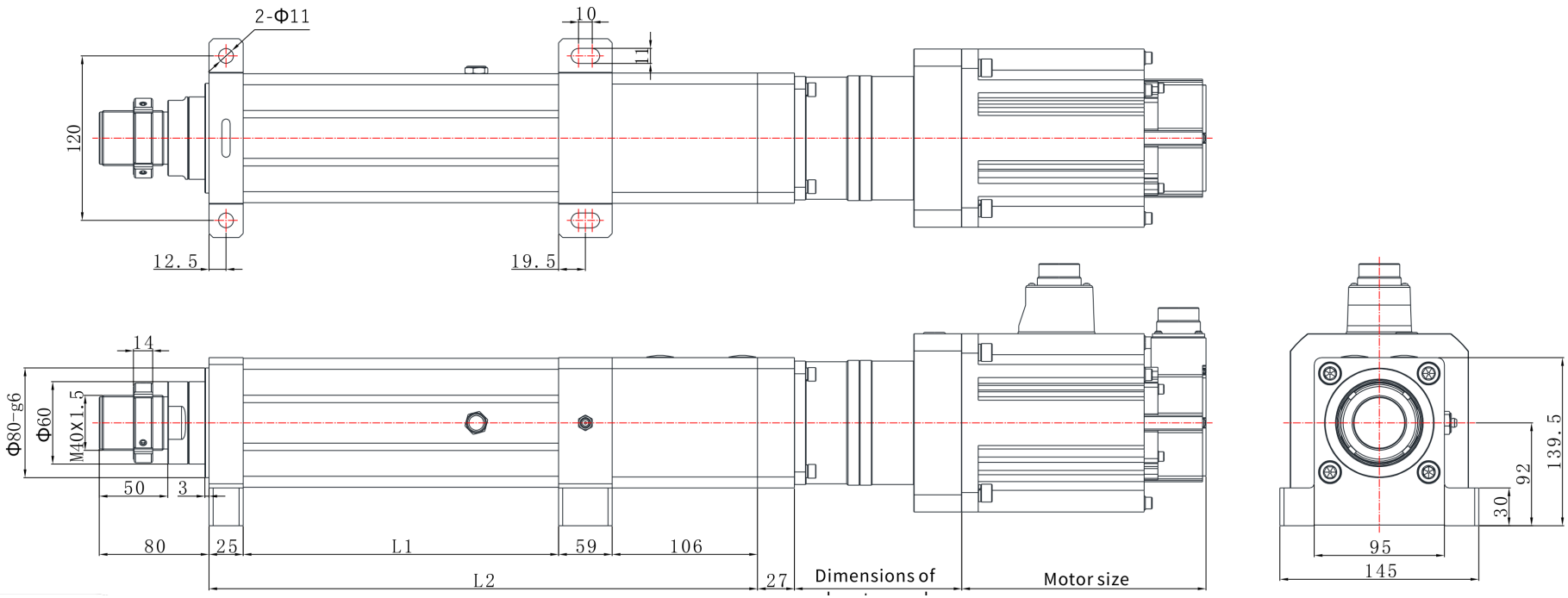

EDA94Z | รูปขนาด

รูปแคตตาล็อก

EDA94Z L03 รูปขนาด อธิบาย:L1=ความยาวยึดได้+130,L2=ความยาวยึดได้+319 | L03

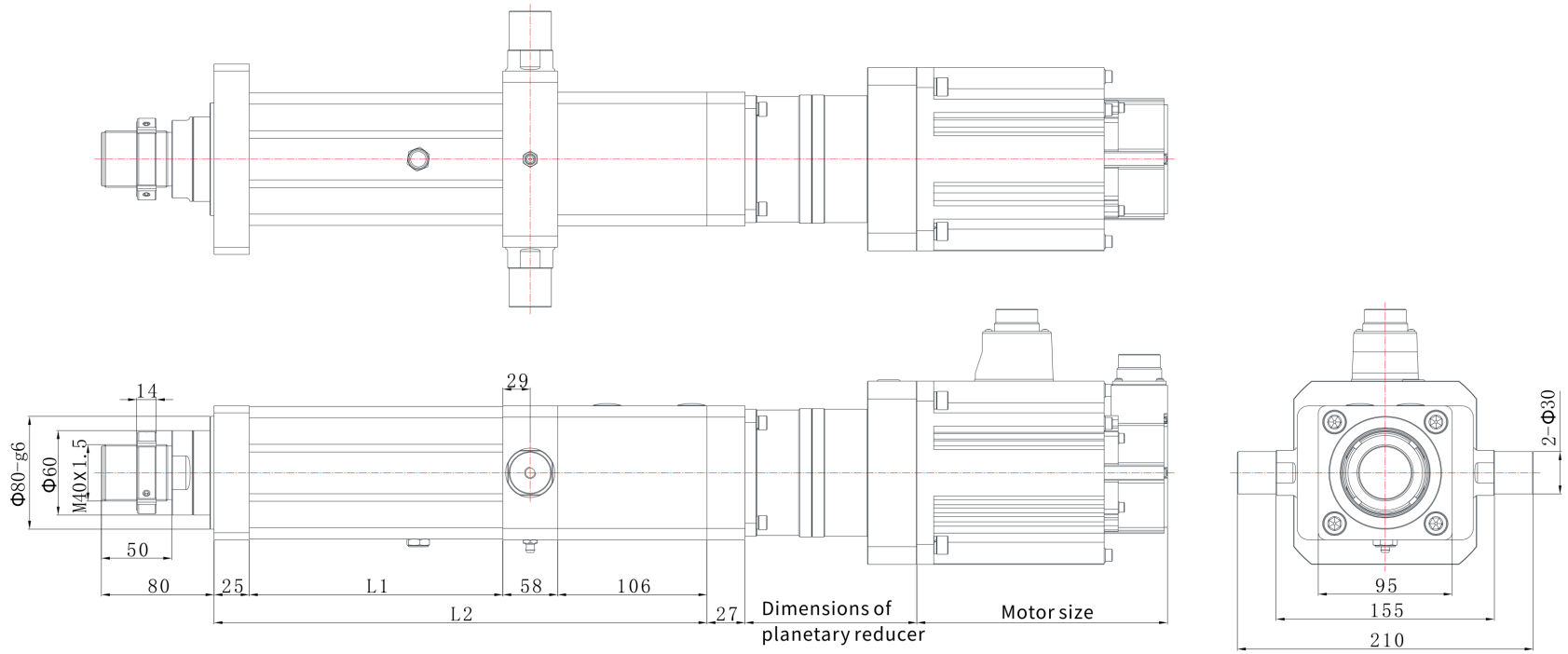

EDA94Z | รูปขนาด

รูปแคตตาล็อก

EDA94Z L07 รูปขนาด อธิบาย:L1=ความยาวยึดได้+130,L2=ความยาวยึดได้+327 | L07

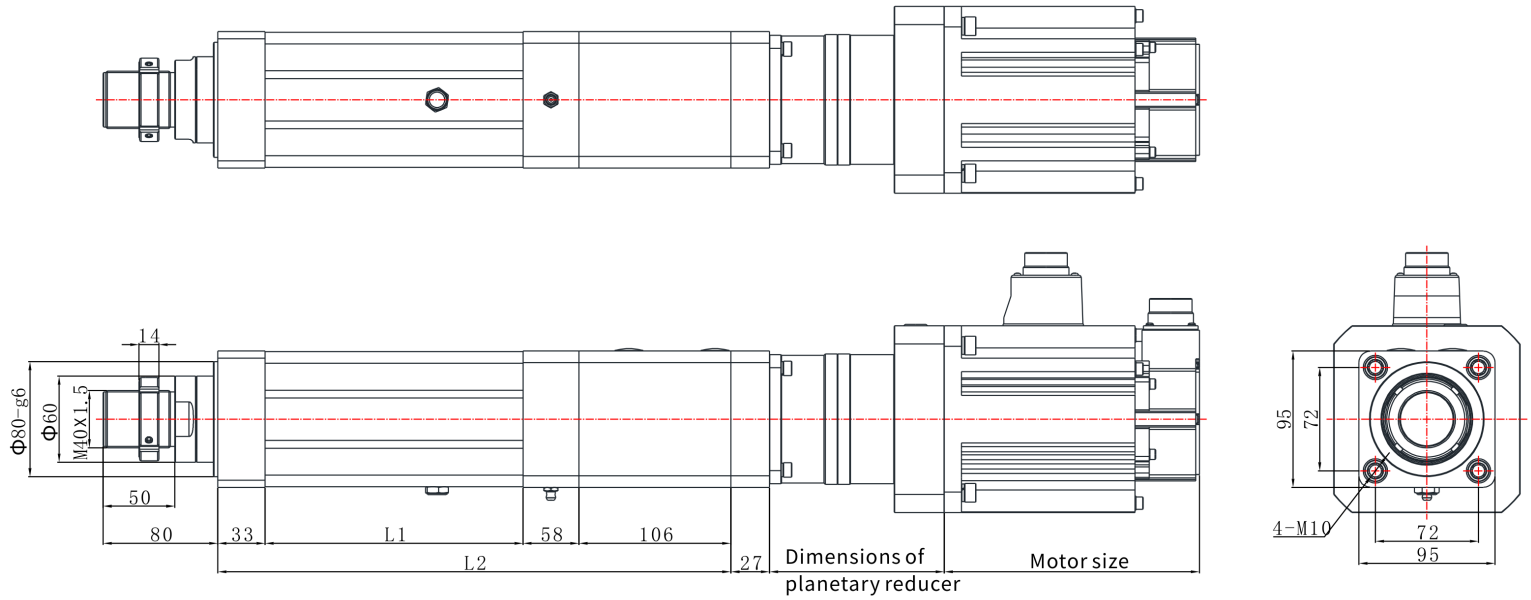

EDA94Z | รูปขนาด

รูปแคตตาล็อก

EDA94Z L01 รูปขนาด อธิบาย:L1=ความยาวยืดได้+130,L2=ความยาวยืดได้+319 | L01

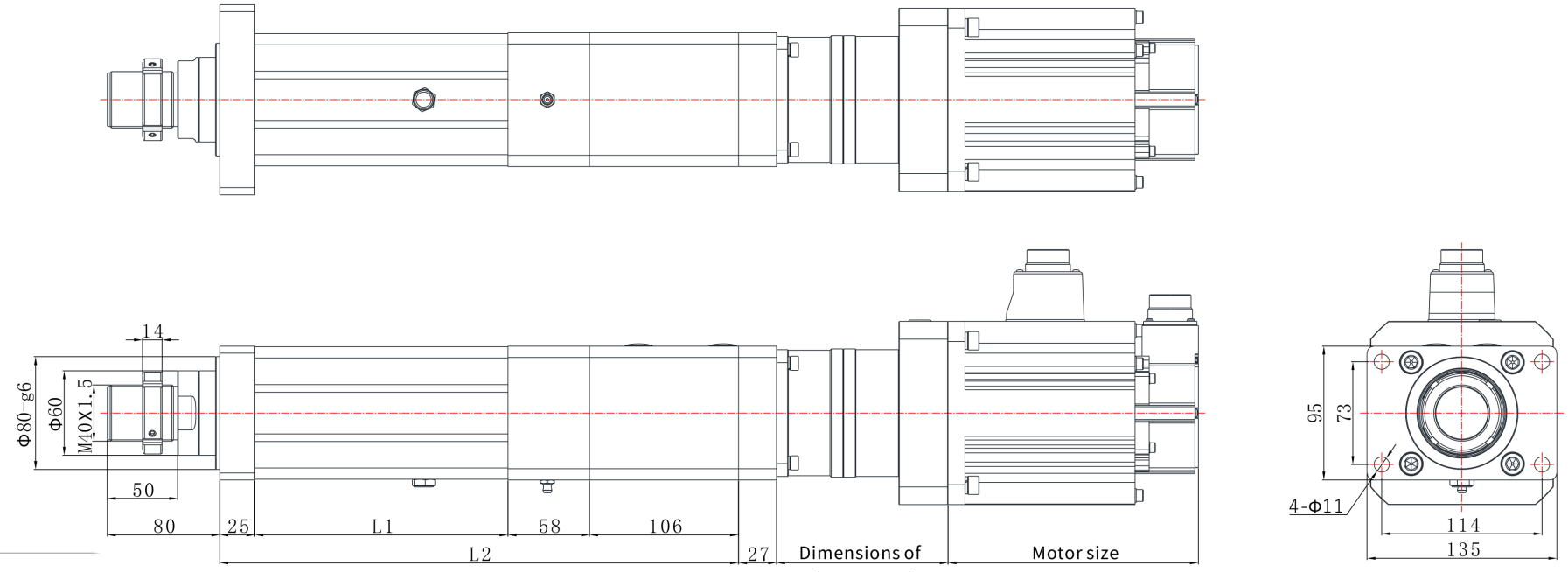

EDA94Z | รูปขนาด

รูปแคตตาล็อก

EDA94Z L06 รูปขนาด อธิบาย:L1=ความยาวยืดได้+130,L2=ความยาวยืดได้+405 | L06

