LM-FI08 ມຸມມອງແຜນ

ໃຊ້ ຂະໜາດ ແລະເງື່ອນໄຂຕິດຢ້ຽ. ຢ່າວັດແຜນ.

01 ຂະໜາດ

02 ສາຍໄຟ, **PNP**

03 ສາຍໄຟ, **NPN**

ຕິດຕໍ່ **HTROBOT**

emmy@htrobot.com **www.htrobot.com**

LM-FI08 - ຂະໜາດ

ຍ່ຽວ ັດແຜນ.

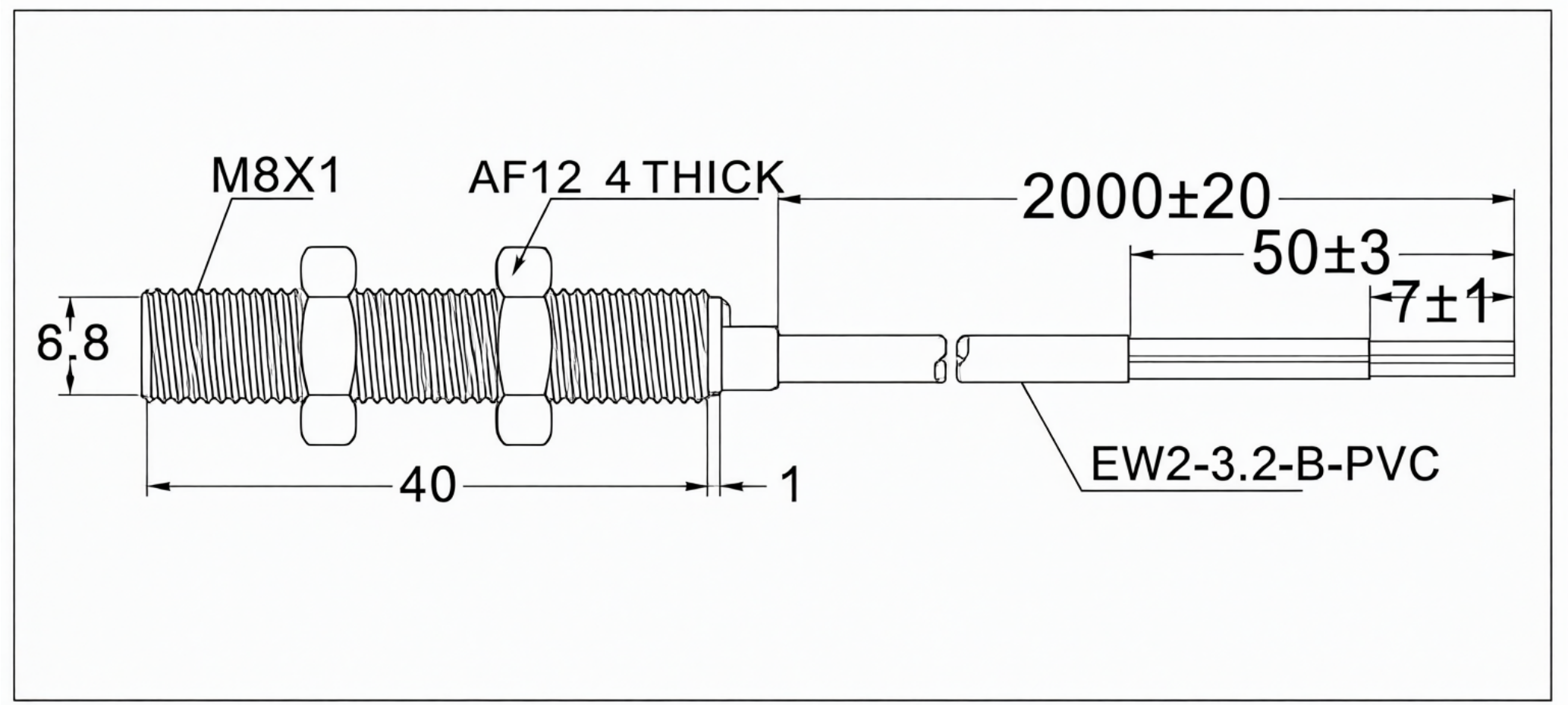

LM-FI08 - สายไฟ, PNP

ย่างอัดแผน.

PNP Wiringdiagram

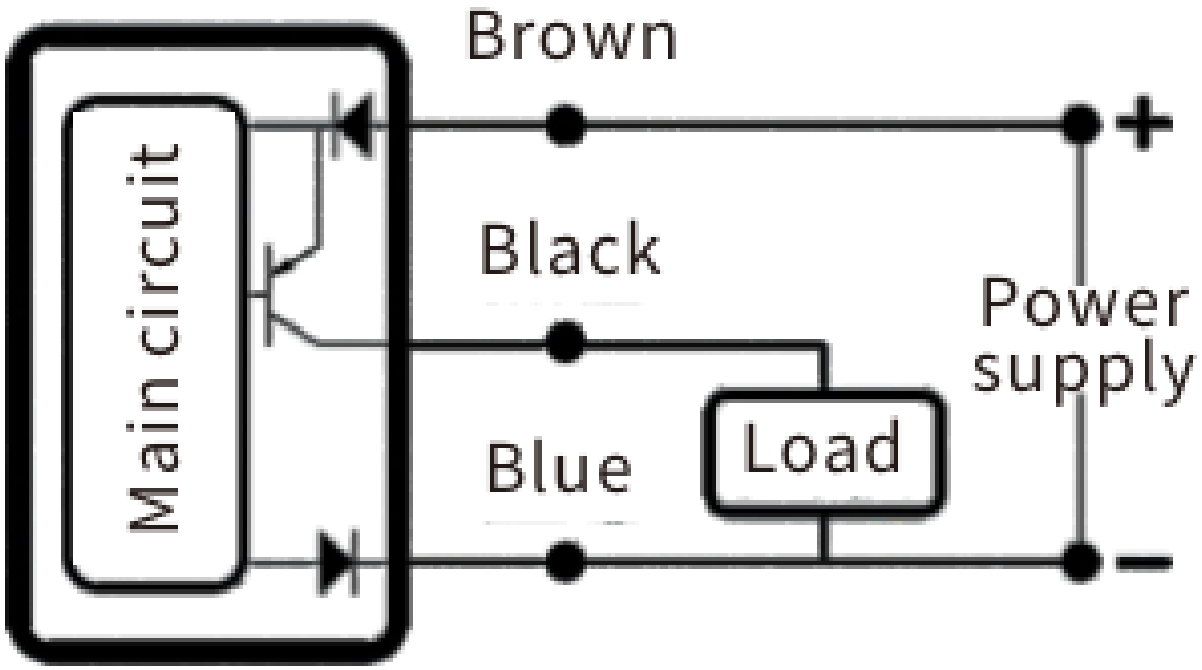

LM-FI08 - สายไฟ, NPN

ย่างอัดแผน.

NPN Wiringdiagram

