EDA180

أسطوانة كهربائية سيرفو عالية الدقة والتحميل بشوط قابل للتخصيص EDA180 EDA180

المنتج

أسطوانة كهربائية سيرفو للحركة الخطية الموجّهة في آلة أو خط إنتاج.

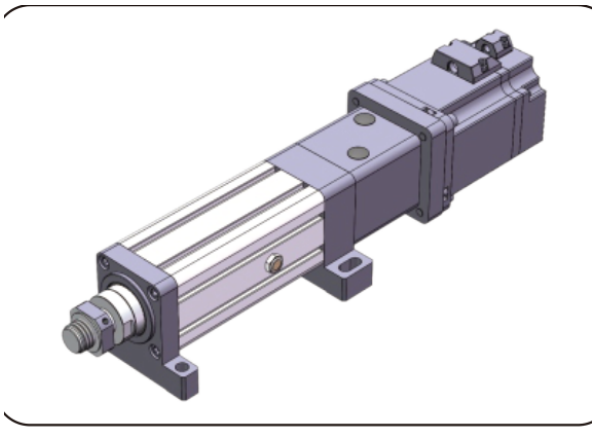

إيضاح المنتج

المواصفات الفنية

مفتاح نهاية الشوط	مفتاح اقتراب
السرعة القصوى المسموح بها	**<=250 mm/s**
أقصى قوة دفع مسموح بها	**<=250kN**
زاوية دوران قضيب المكبس	**+/-0.3 deg**
الطول القابل للتمديد	**<=2000mm**
القطر الداخلي	**phi160mm**

الاختيار

اختر الدفع والشوط والسرعة كحمل تشغيل واحد. لا يعني حد الكتالوج الأقصى أن الحدود الأخرى تنطبق معاً. أكد خطوة البرغي وتركيب المحرك والتخفيض والوصلة الحملية قبل الطلب.

المعلمات الأساسية

(ملاحظة: يجب الجمع بين الدفع والشوط والسرعة حسب الاستخدام الفعلي، ولا يمكن استخدام القيم الحدّية الثلاث معاً.)

مفتاح نهاية الشوط	زاوية دوران قضيب المكبس	السرعة المسموحة القصوى	الطول القابل للتمديد	أقصى قوة دفع مسموح بها	القطر الداخلي	القطر الخارجي
مفتاح اقتراب	+/-0.3 deg	<=250 mm/s	<=2000mm	<=250KN	phi160mm	180x180 mm

emmy@htrobot.com www.htrobot.com

EDA180

أسطوانات كهربائية

خيارات الدفع والمحرك

تقدّم اللولب الكروي	نسبة سرعة العجلة المتزامنة (الدخل: الخرج)	نسبة سرعة العجلة المتزامنة (الدخل: الخرج)	نسبة سرعة العجلة المتزامنة (الدخل: الخرج)	مواصفات المحرك التي يمكن تركيبها مباشرة	مخفضات يمكن مواءمتها	مخفضات يمكن مواءمتها
20mm	1:1	/	/	NO	142A	130A, 180A
20mm	1:1	/	/	NO	180A	180A, 200A, 220A

معلمات البرغي الكروي

(ملاحظة: معلمات البرغي الكروي تنطبق على الأشواط .300mm =< للأشواط الأكبر من 300mm يُرجى استشارة كوادرنا الفنية.)

طراز اللولب الكروي	النوع	القطر	تقدّم اللولب الكروي	Ca (KN)	Coa (KN)	صلابة اللولب الكروي	قطر الكرة	عمود اللولب	نسبة النحافة	مستوى الدقة | مستوى الدقةقة تحديد الموضع	قة تحديد الموضع | مستوى الدقة
G6320-8	برغي كروي	63 mm	20mm	224 KN	663 KN	/	12.7mm	50K14	1:50	C5/+/-0.01	C7/+/-0.02

معلمات المحمل

طراز المحمل	Cr (KN)	Cor (KN)
محمل أسطواني مدبب HR 32312 Jx2	233 KN	295 KN

بكرات التوقيت والسير

نسبة سرعة البكرات المتزامنة	مواصفات ترس القيادة	مواصفات الترس المدفوع	عدد أسنان ترس القيادة	عدد أسنان العجلة المُدارة	المسافة بين مركزي البكرتين المتزامنتين	محيط الحزام المتزامن	عرض الحزام المتزامن
1:1	14M65T86.5	14M65T76.5	36	36	231mm	966	65mm

جدول مطابقة الأبعاد (mm)

نوع توصيل الحمل	phiA	phiB	phiC	C	D	E	F	H	G	M
سن خارجي	phi150	phi120	-	80	135	10	16	-	-	M60x2
سن داخلي	phi150	phi120	phi60	-	245	10	50	-	-	-

emmy@htrobot.com www.htrobot.com