HTROBOT

Serie kundenspezifischer geschliffener Schienen

Deutsches Auswahlhandbuch

Komponenten der Linearbewegung und Mehrachsautomation, mit praktischer Unterstützung aus Tianjin.

Mit Sitz in Tianjin arbeitet HTROBOT mit Kunden an industrieller Linearbewegung und Mehrachsautomation. Unser Sortiment vereint Linearmodule, Führungen, Kugelgewindetriebe, Aktoren und XYZ-Tische.

Modelle: DG350; DG500; DG1000; DG1200

Serienhinweise

Breite und Genauigkeit können für Ihr Projekt angepasst werden.

Wir verbinden Komponentenlieferung mit Anwendungsgesprächen für Positionier-, Transfer- und Mehrachsanlagen.

HTDG350 kundenspezifische Bodenschiene

DG350 · Serie kundenspezifischer geschliffener Schienen

Breite und Genauigkeit können für Ihr Projekt angepasst werden.



DG350 Produktabbildung

Geprüfte Spezifikationen

Kenngröße	Wert
Hubbereich der Maßtabelle	100-2400 mm
Spezifikationscode des Untersetzungsgetriebes	180 mm
Zahnradsteigung	250 mm
Horizontale Last	1000 kg
Wiederholgenauigkeit	±0.1 mm
Hubhinweis	Länge unbeschränkt / Intervall 100
Getriebespezifikation	3M
Linearführung (Quellencode)	30
Bestellbeispiel (Referenz)	DG350-L250-S500-R180-C4-D-K
Sensormodell	Außen FC307 (NPN)

Eine Einheit wird nur dort gedruckt, wo die Quelle eine angibt.

HTDG500 kundenspezifische Bodenschiene

DG500 · Serie kundenspezifischer geschliffener Schienen

Breite und Genauigkeit können für Ihr Projekt angepasst werden.

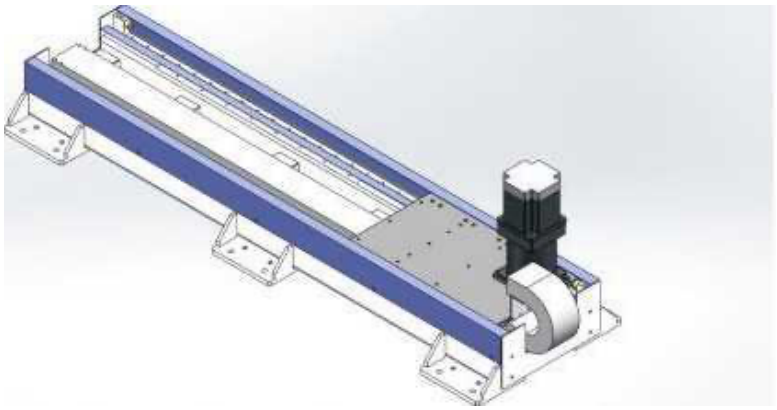

DG500 Produktabbildung

Geprüfte Spezifikationen

Kenngröße	Wert
Hubbereich der Maßtabelle	100-2400 mm
Spezifikationscode des Untersetzungsgetriebes	180 mm
Zahnradsteigung	250 mm
Horizontale Last	1500 kg
Wiederholgenauigkeit	±0.1 mm
Hubhinweis	Länge unbeschränkt / Intervall 100
Getriebespezifikation	3M
Linearführung (Quellencode)	30
Bestellbeispiel (Referenz)	DG500-L250-S500-R180-C4-D-K
Sensormodell	Außen FC307 (NPN)

Eine Einheit wird nur dort gedruckt, wo die Quelle eine angibt.

HTDG1000 kundenspezifische Bodenschiene

DG1000 · Serie kundenspezifischer geschliffener Schienen

Breite und Genauigkeit können für Ihr Projekt angepasst werden.

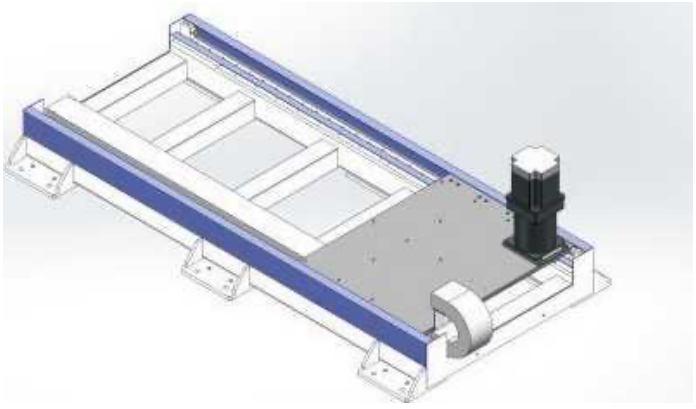

DG1000 Produktabbildung

Geprüfte Spezifikationen

Kenngröße	Wert
Hubbereich der Maßtabelle	100-2400 mm
Spezifikationscode des Untersetzungsgetriebes	180 mm
Zahnradsteigung	333 mm
Horizontale Last	3000 kg
Wiederholgenauigkeit	±0.1 mm
Hubhinweis	Länge unbeschränkt / Intervall 100
Getriebespezifikation	4M
Linearführung (Quellencode)	45
Bestellbeispiel (Referenz)	DG1000-L333-S500-R180-C4-D-K
Sensormodell	Außen FC307 (NPN)

Eine Einheit wird nur dort gedruckt, wo die Quelle eine angibt.

HTDG1200 kundenspezifische Bodenschiene

DG1200 · Serie kundenspezifischer geschliffener Schienen

Breite und Genauigkeit können für Ihr Projekt angepasst werden.

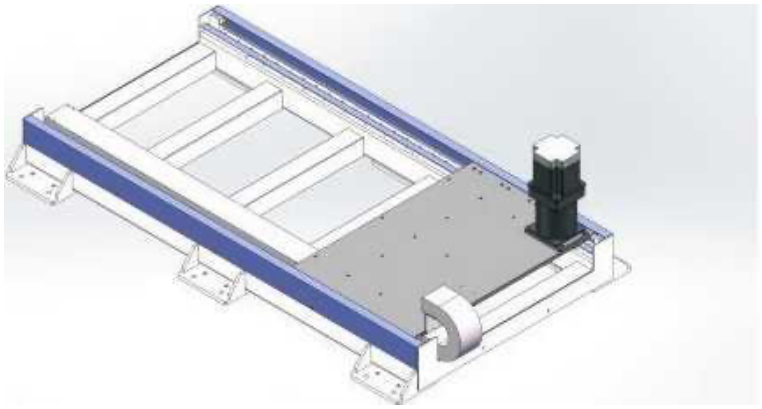

DG1200 Produktabbildung

Geprüfte Spezifikationen

Kenngröße	Wert
Spezifikationscode des Untersetzungsgetriebes	220 mm
Zahnradsteigung	400 mm
Horizontale Last	4000 kg
Wiederholgenauigkeit	±0.1 mm
Hubhinweis	Länge unbeschränkt / Intervall 100
Getriebespezifikation	4M
Linearführung (Quellencode)	45
Bestellbeispiel (Referenz)	DG1200-L400-S500-R220-C4-D-K
Sensormodell	Außen FC307 (NPN)

Eine Einheit wird nur dort gedruckt, wo die Quelle eine angibt.

Kontakt

Beginnen Sie mit einem Produkt oder einer Anwendung. Nutzen Sie den Anfrageentwurf, um festzuhalten, was Sie prüfen, oder kontaktieren Sie uns direkt mit Ihren Anforderungen.

emmy@htrobot.com
www.htrobot.com
Tianjin, China (Standort)