HTROBOT

Serie de ejes telescópicos

Guía de selección en español

Componentes de movimiento lineal y automatización multieje, con apoyo práctico desde Tianjin.

Con sede en Tianjin, HTROBOT colabora con los clientes en movimiento lineal industrial y automatización multieje. Nuestra gama reúne módulos lineales, guías, husillos de bolas, actuadores y mesas XYZ.

Modelos: SL60; SL80; SL100; SL150

Conectamos el suministro de componentes con conversaciones de aplicación para equipos de posicionamiento, transferencia y multieje.

Serie de ejes telescópicos HTSL60

SL60 · Serie de ejes telescópicos

Compruebe el apoyo y el montaje en todo el rango de extensión. Incluya el momento de carga y el espacio de cables en la revisión de instalación.

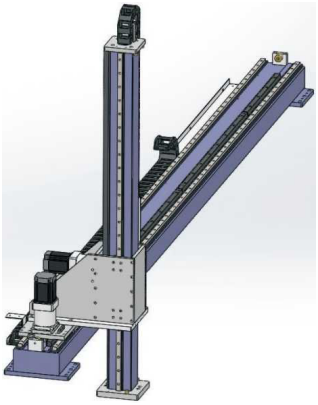

SL ilustración de la serie

Especificaciones revisadas

Parámetro	Valor
Repetibilidad	±0.1 mm
Carga vertical	80 kg
Paso del engranaje	125 mm
Número de reductor (encabezado impreso mm)	90 mm
Especificación del engranaje	1.5M
Guía lineal (código de origen)	15
Ejemplo de pedido (referencia)	SL60-L125-S500-R90-C4-0001
Modelo de sensor	Exterior FC307 (NPN)
Rango de carrera e incremento	100-2050mm/intervalo 100

Serie de ejes telescópicos HTSL80

SL80 · Serie de ejes telescópicos

Compruebe el apoyo y el montaje en todo el rango de extensión. Incluya el momento de carga y el espacio de cables en la revisión de instalación.

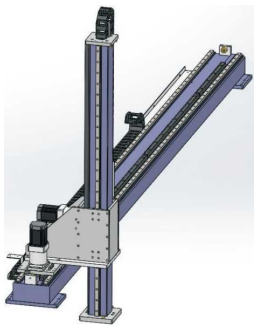

SL ilustración de la serie

Especificaciones revisadas

Parámetro	Valor
Repetibilidad	±0.1 mm
Carga vertical	120 kg
Paso del engranaje	166 mm
Número de reductor (encabezado impreso mm)	120 mm
Especificación del engranaje	2M
Guía lineal (código de origen)	20
Ejemplo de pedido (referencia)	SL80-L166-S500-R90-C4-0001
Modelo de sensor	Exterior FC307 (NPN)
Rango de carrera e incremento	100-2050mm/intervalo 50

Serie de ejes telescópicos HTSL100

SL100 · Serie de ejes telescópicos

Compruebe el apoyo y el montaje en todo el rango de extensión. Incluya el momento de carga y el espacio de cables en la revisión de instalación.

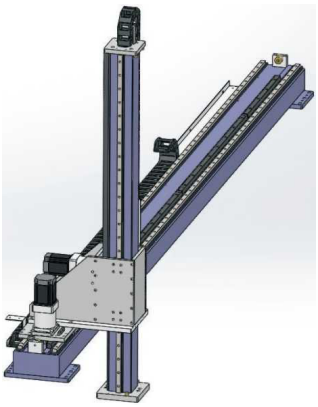

SL ilustración de la serie

Especificaciones revisadas

Parámetro	Valor
Repetibilidad	±0.1 mm
Carga vertical	200 kg
Número de reductor (encabezado impreso mm)	120 mm

Parámetro	Valor
Paso del engranaje	166 mm
Especificación del engranaje	2M
Guía lineal (código de origen)	25
Ejemplo de pedido (referencia)	SL100-L200-S500-U-R160-C4-D
Modelo de sensor	Exterior FC307 (NPN)
Rango de carrera e incremento	100-2050mm/intervalo 50

Serie de ejes telescópicos HTSL150

SL150 · Serie de ejes telescópicos

Compruebe el apoyo y el montaje en todo el rango de extensión. Incluya el momento de carga y el espacio de cables en la revisión de instalación.

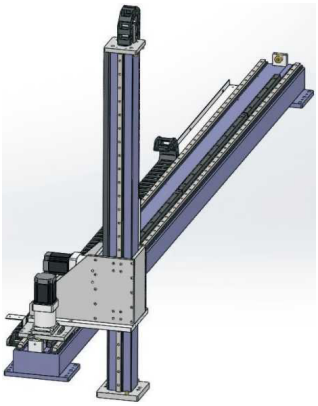

SL ilustración de la serie

Especificaciones revisadas

Parámetro	Valor
Repetibilidad	±0.1 mm
Carga vertical	300 kg
Paso del engranaje	250 mm
Número de reductor (encabezado impreso mm)	180 mm
Especificación del engranaje	3M
Guía lineal (código de origen)	30
Ejemplo de pedido (referencia)	SL150-L250-S500-R160-C4-D
Modelo de sensor	Exterior FC307 (NPN)
Rango de carrera e incremento	100-2050mm/intervalo 50

Contacto

Empiece por un producto o una aplicación. Use el borrador de consulta para recoger lo que está considerando, o contáctenos directamente con sus requisitos.

emmy@htrobot.com
www.htrobot.com
Tianjin, China (sede)