MC10 / أطلس الرسوم

الأبعاد والتركيب

مناظر مستقلة مجمّعة حسب تركيب المحرك.

تُذكر وحدات الرسم في الصفحة الأولى من كل مجموعة تركيب.

أبعاد مرجعية؛ أكّد التركيب والشوط لتكوينك.

استخدم الأبعاد المسمّاة؛ لا تقس الرسوم.

C خارج — 5 مناظر | ص2-4 .

D داخل — 5 مناظر | ص5-7 .

L يسار — 4 مناظر | ص8-10 .

R يمين — 4 مناظر | ص11-13 .

B أسفل — 3 مناظر | ص14-16 .

مواصفات المنتج وإرشاد الاختيار يُقدّمان بشكل منفصل.

لأبعاد خاصة بالتكوين أو ملفات CAD فعلية، اتصل بـ HTROBOT.

MC10 / خارج C

أبعاد الرسم بوحدة mm.

منظر 1

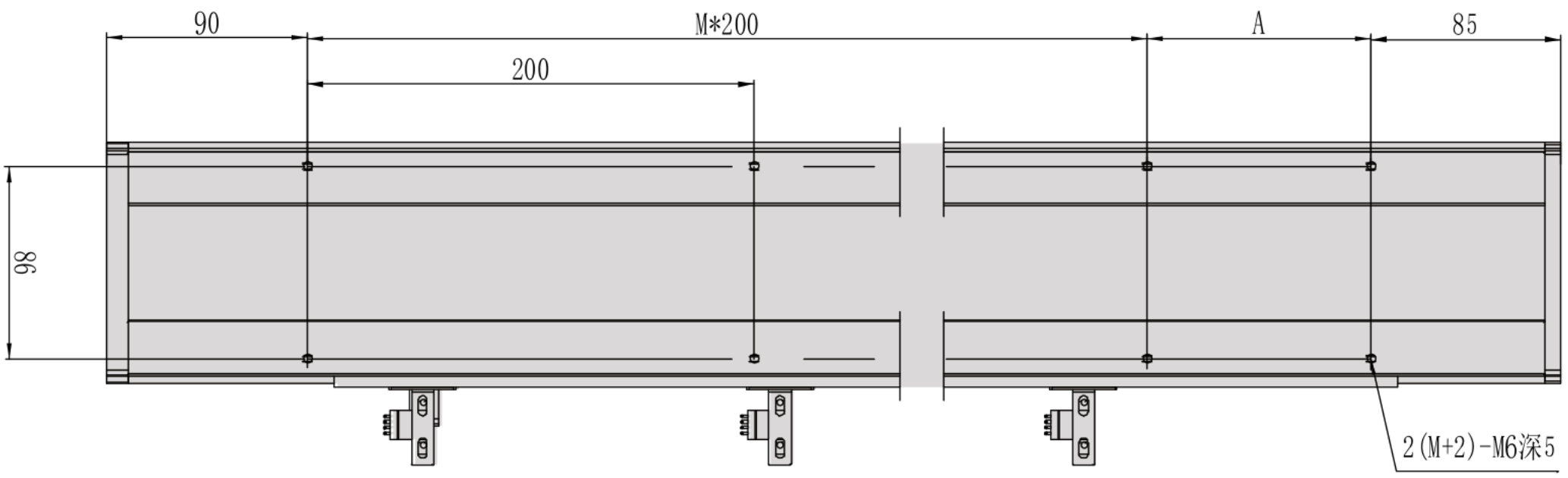

منظر 2

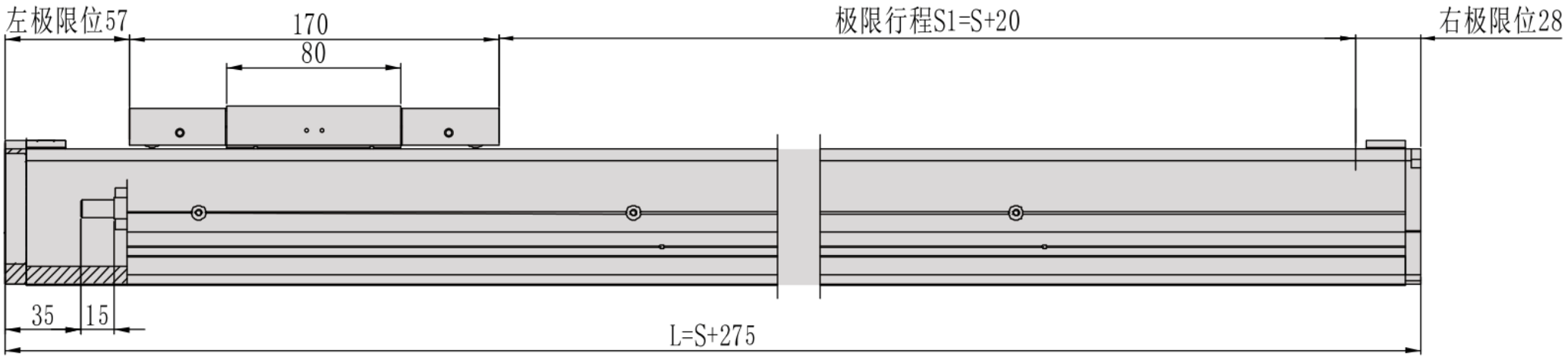

منظر 3

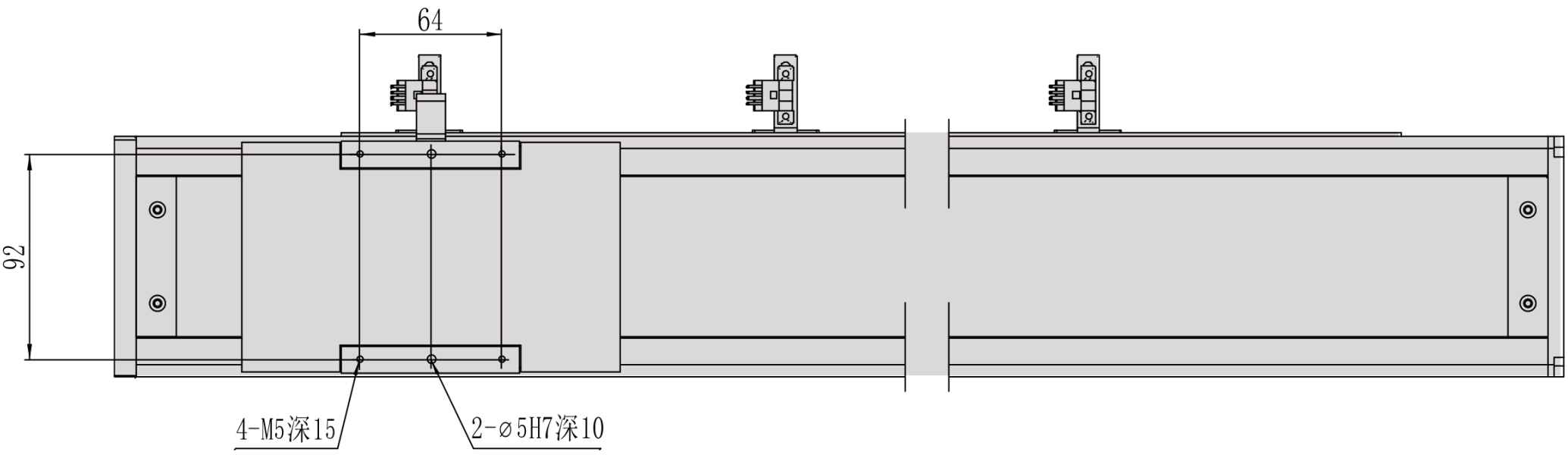

MC10 / خارج C

شفة المقطع

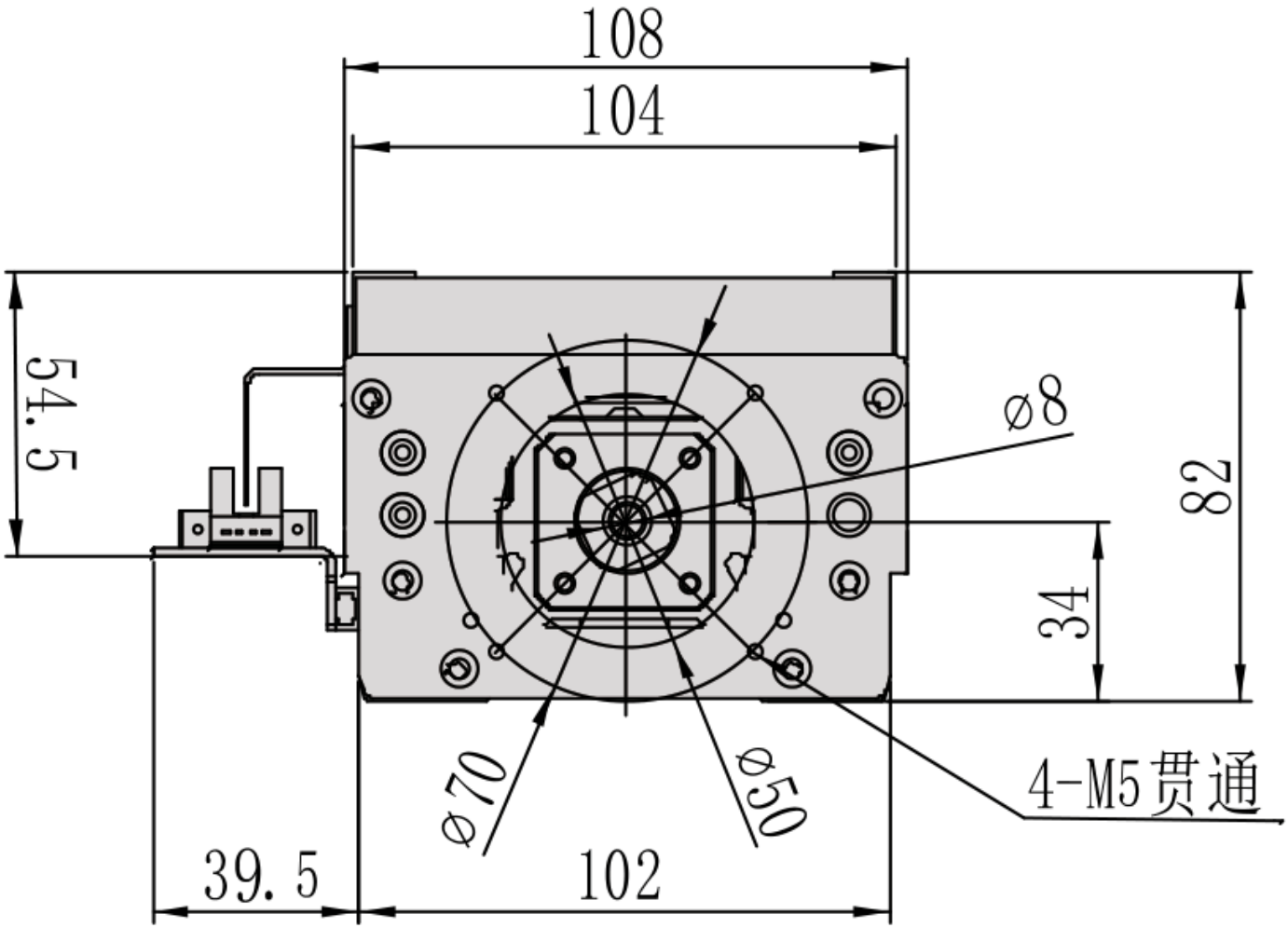

MC10 / C خارج

نظرة عامة على التركيب

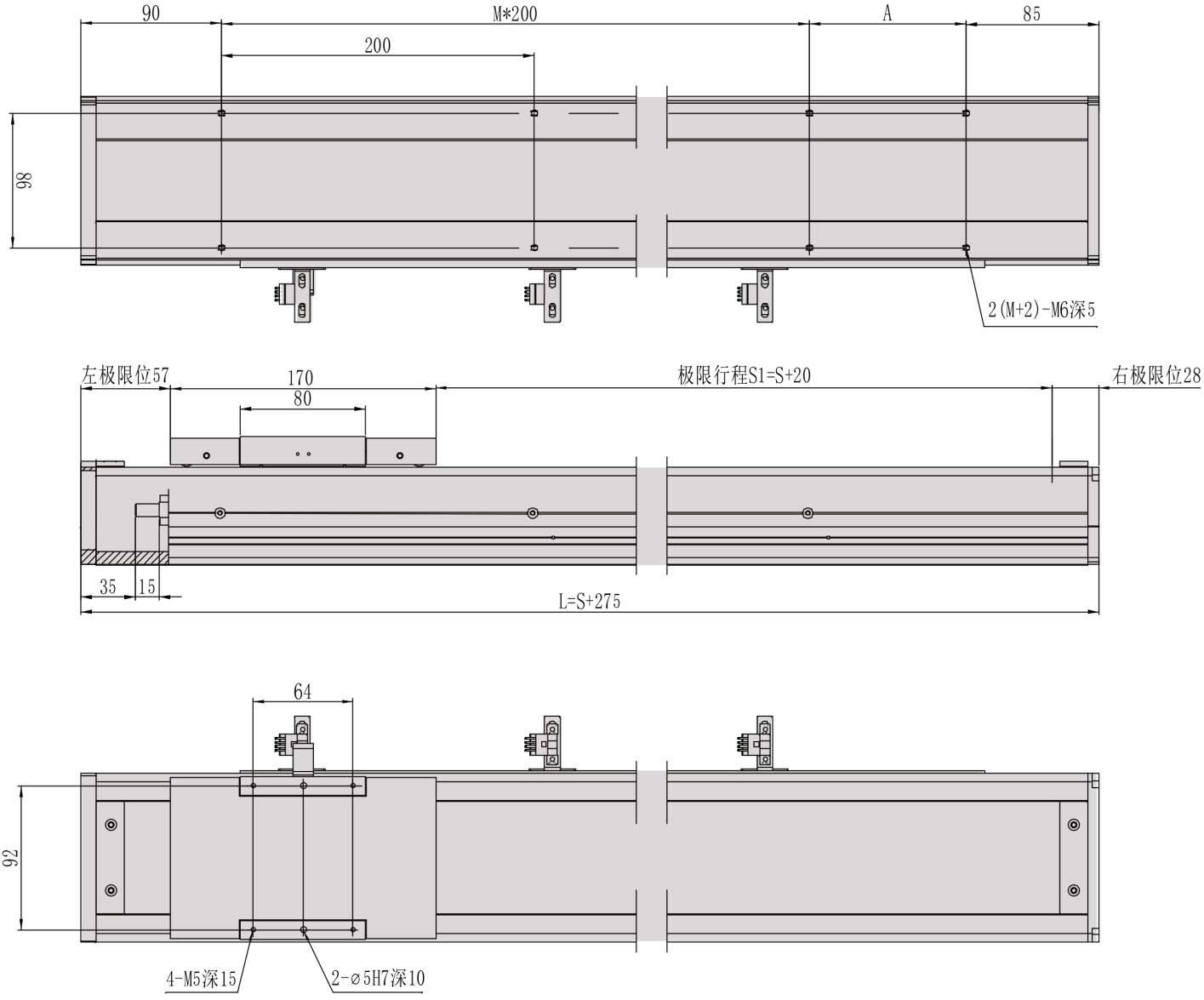

MC10 / داخل D

وحدة الرسم غير محققة؛ تُحفظ تسميات الأبعاد الأصلية.

منظر 1

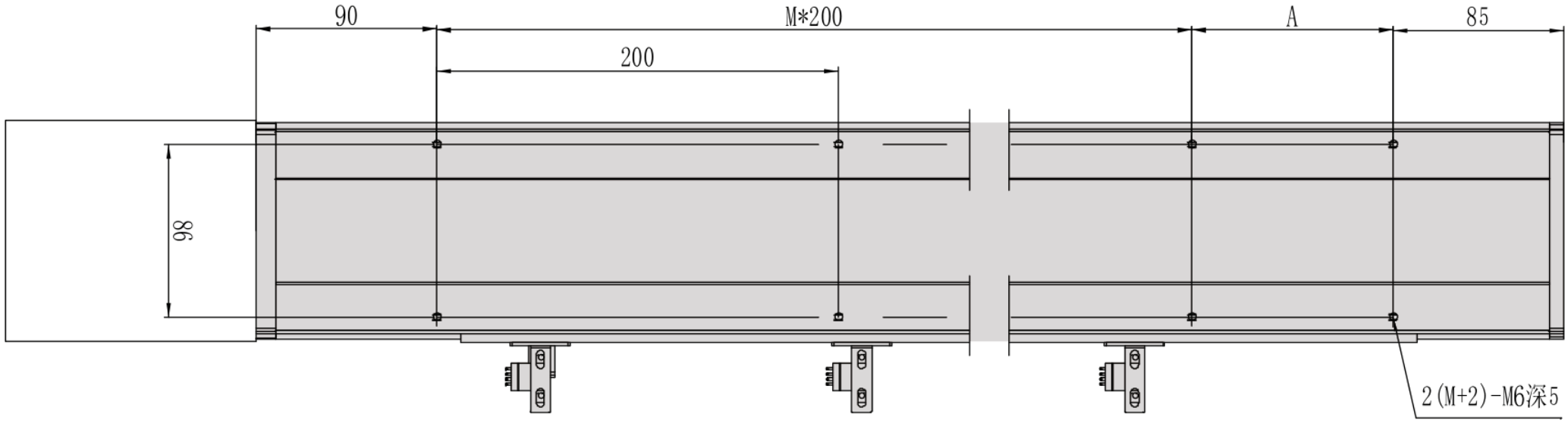

منظر 2

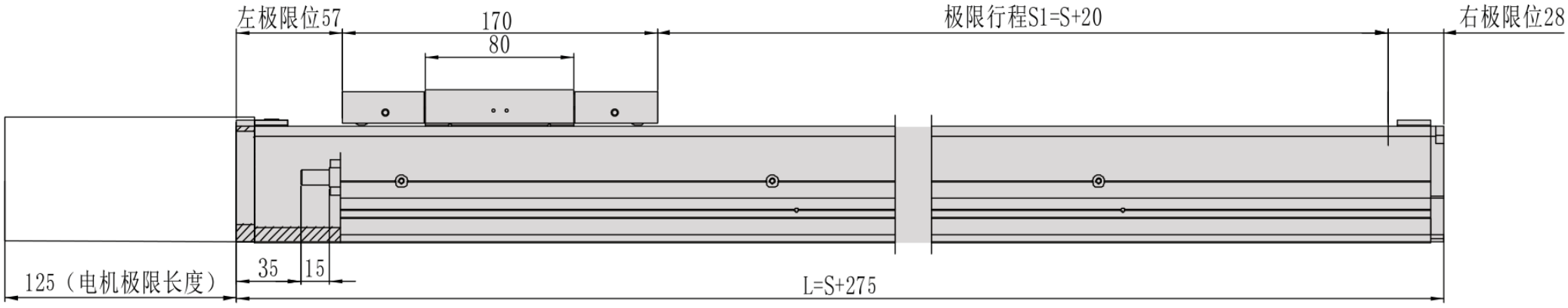

منظر 3

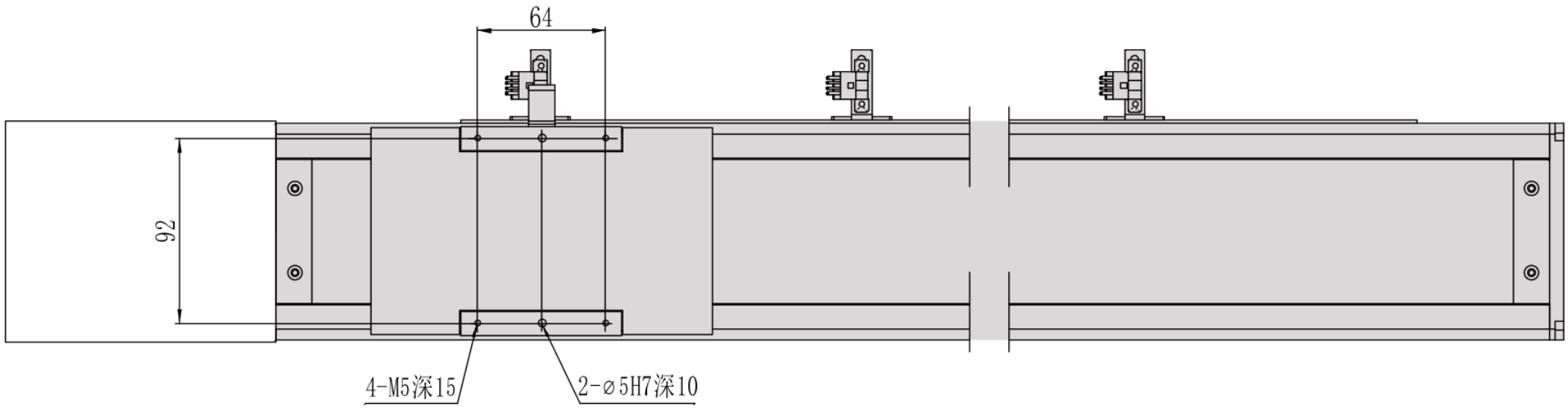

MC10 / داخل D

شفة المقطع

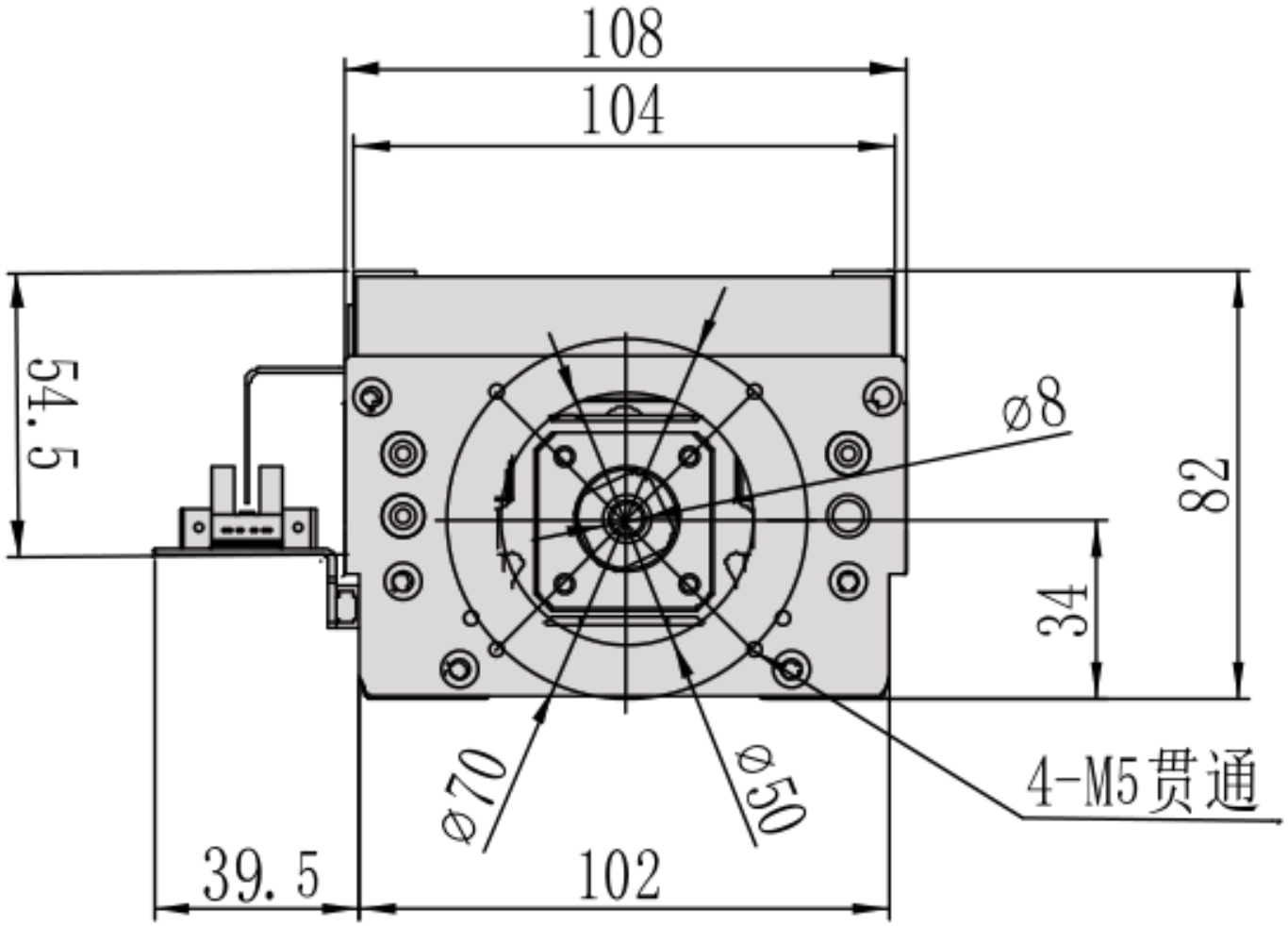

MC10 / داخل D

نظرة عامة على التركيب

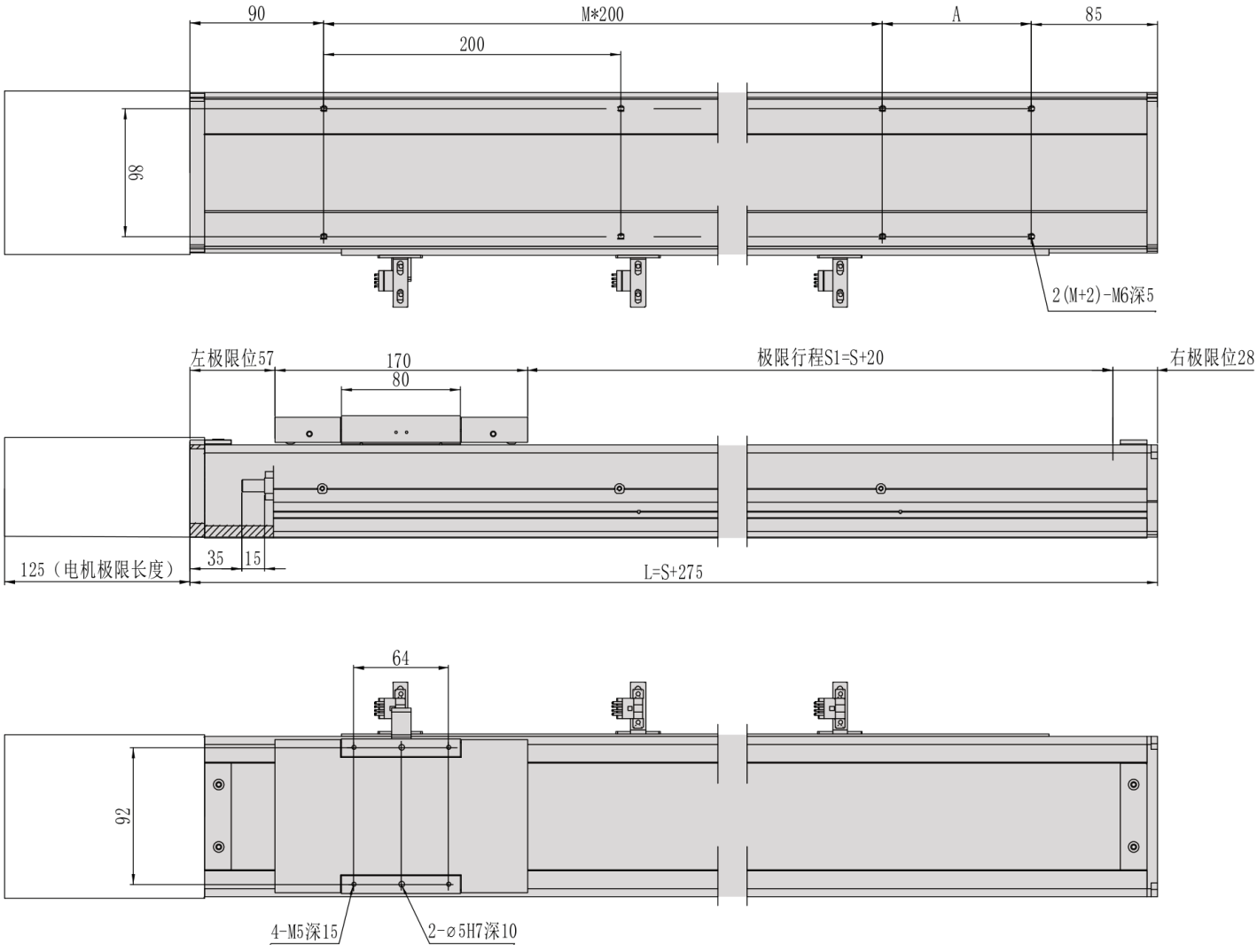

MC10 / يسار L

وحدة الرسم غير محققة؛ تُحفظ تسميات الأبعاد الأصلية.

منظر 1

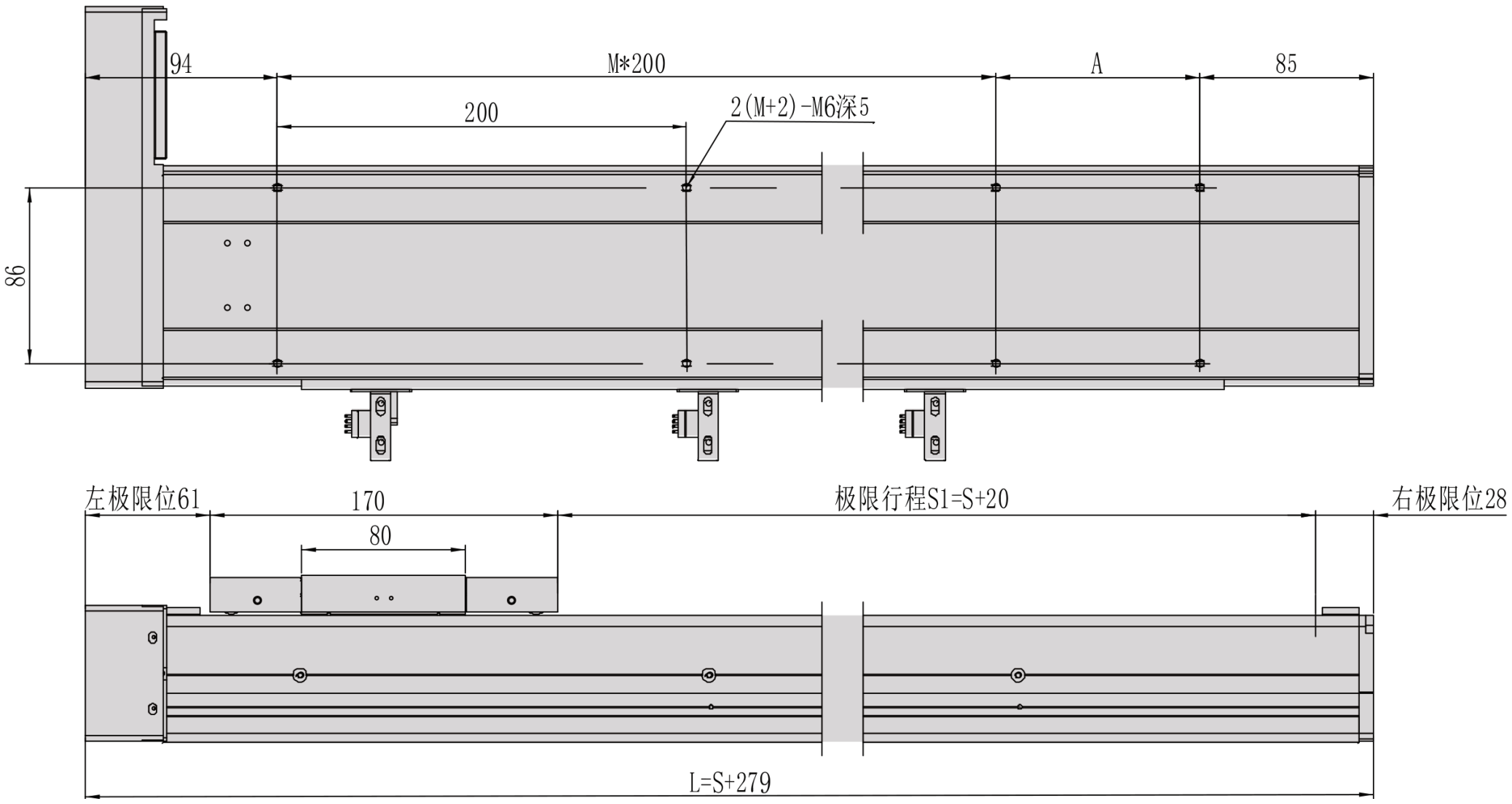

منظر 2

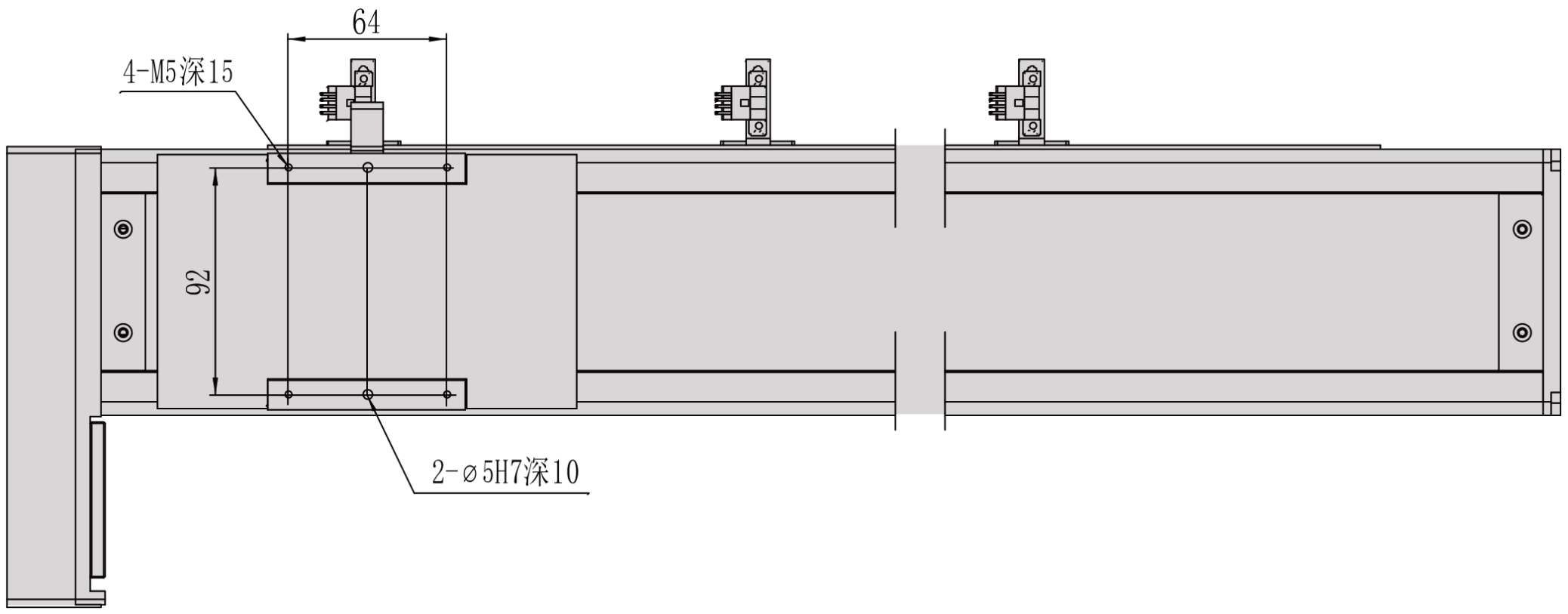

L يسار MC10 /

شفة المقطع

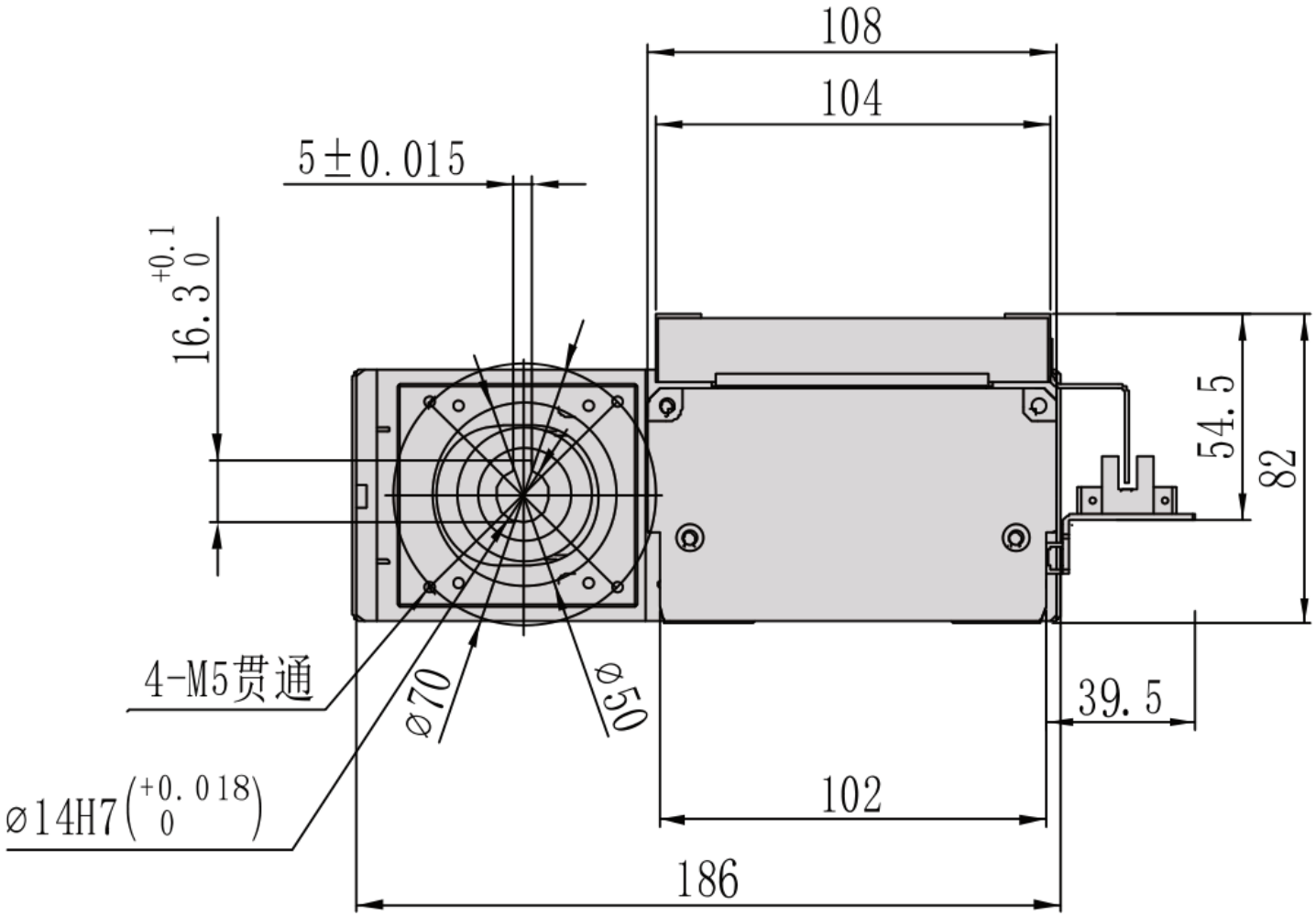

MC10 / يسار L

نظرة عامة على التركيب

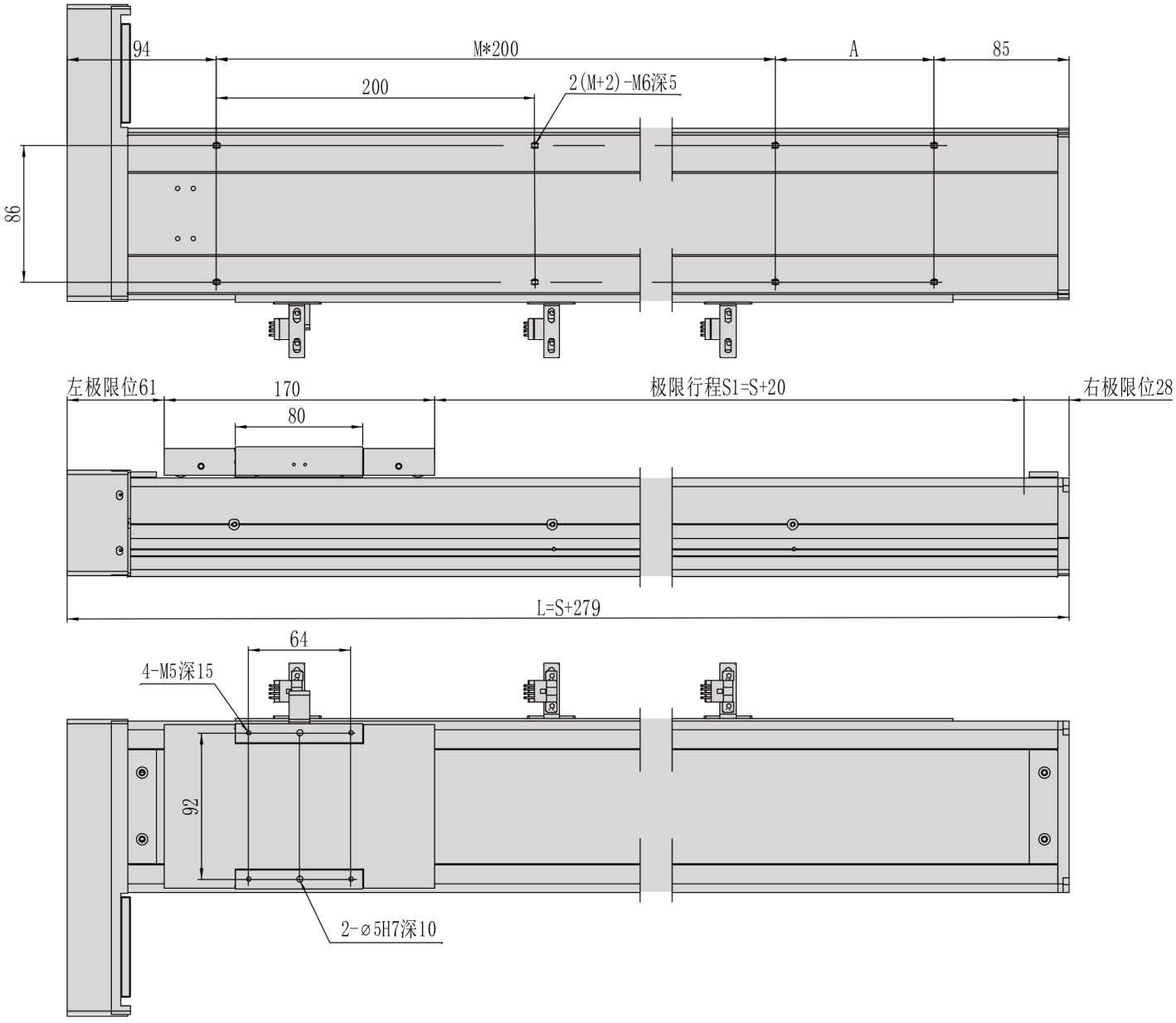

MC10 / يمين R

وحدة الرسم غير محققة؛ تُحفظ تسميات الأبعاد الأصلية.

منظر 1

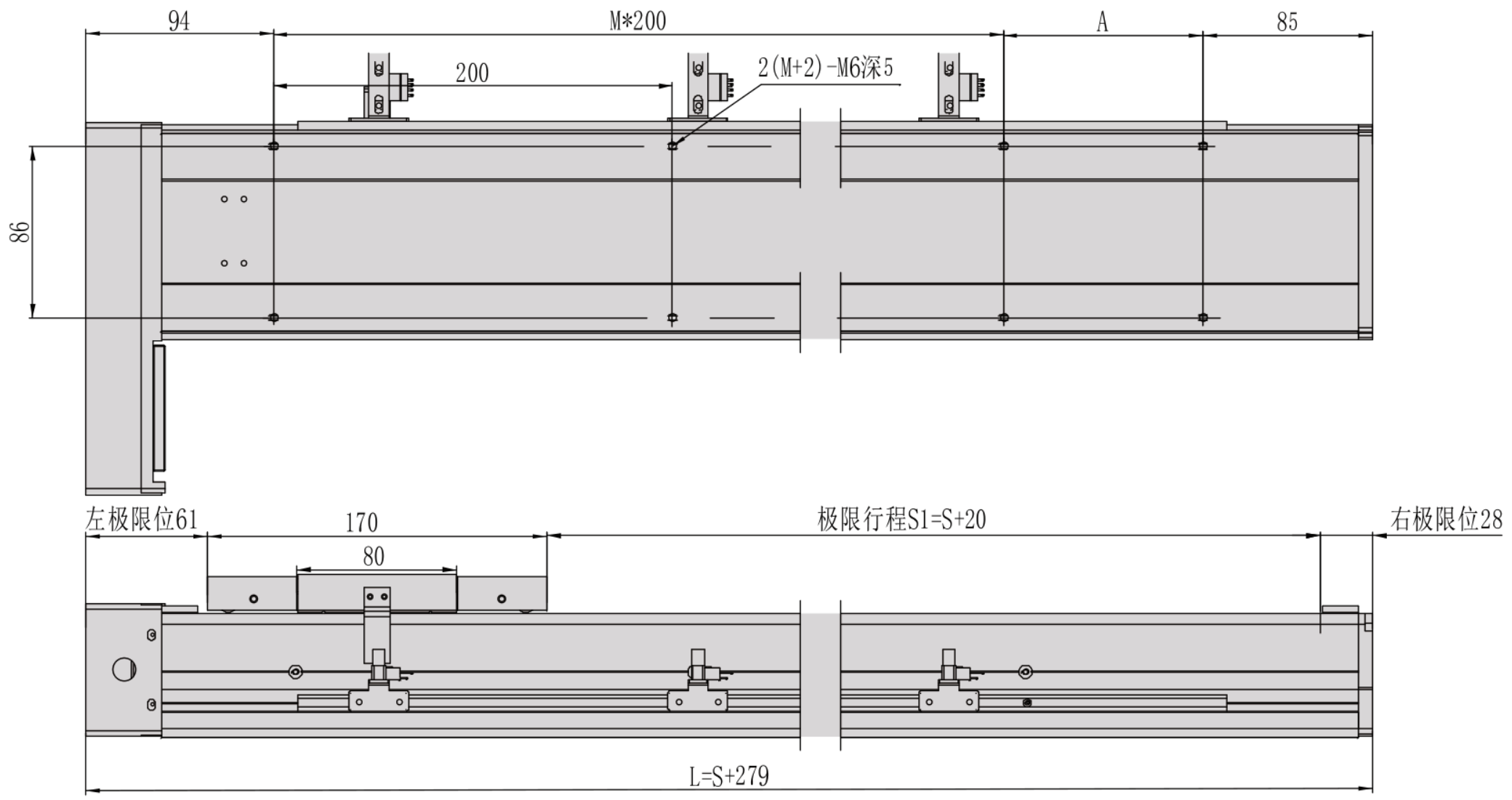

منظر 2

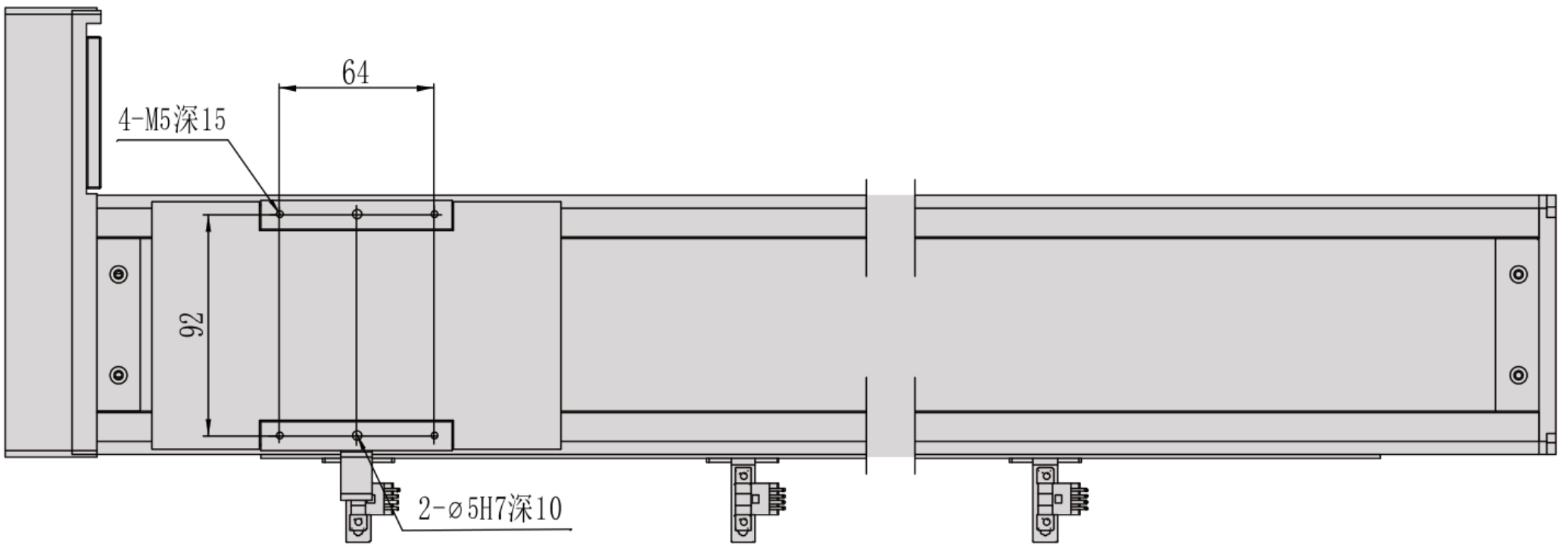

R يمين MC10 /

شفة المقطع

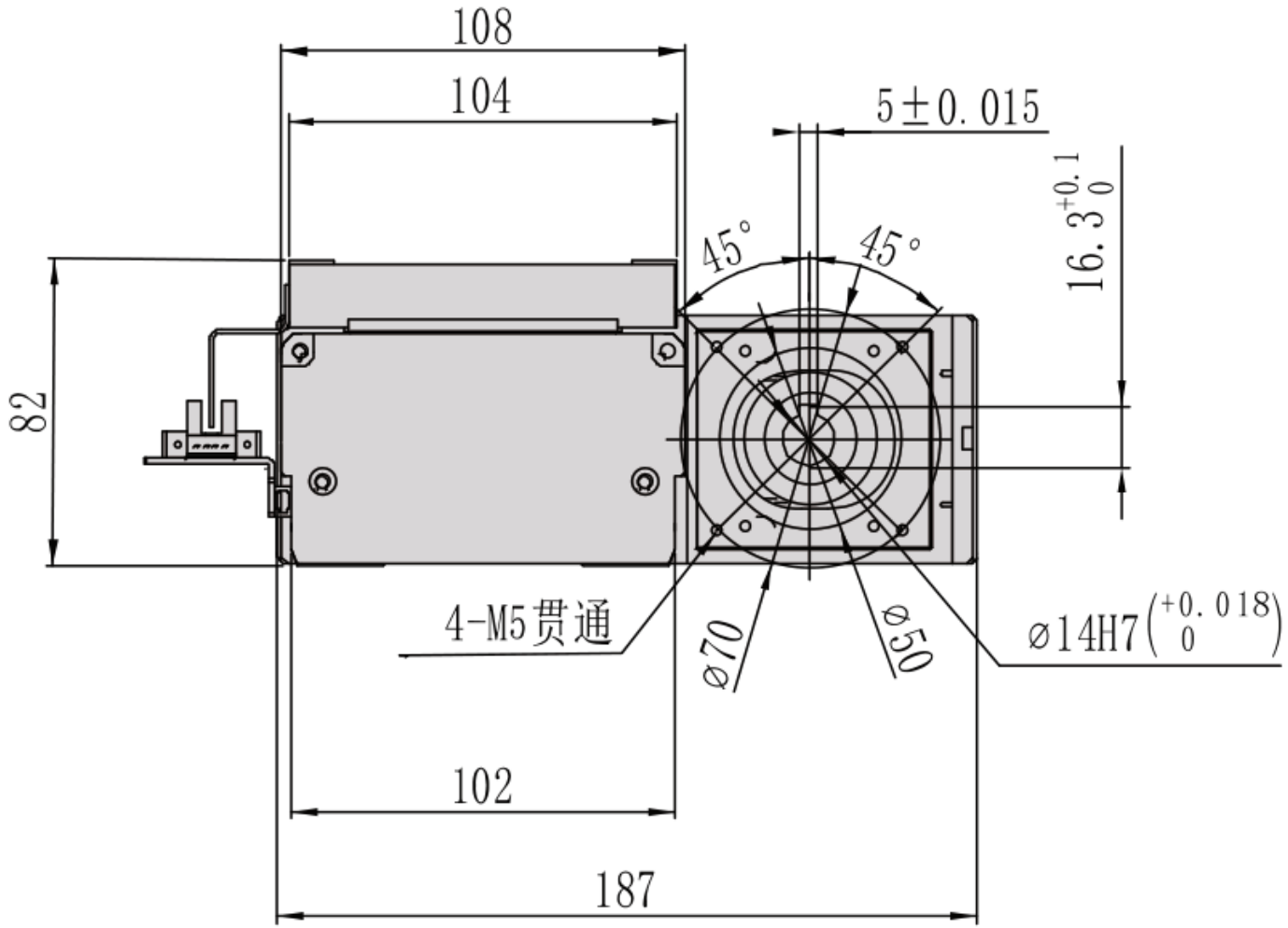

MC10 / يمين R

نظرة عامة على التركيب

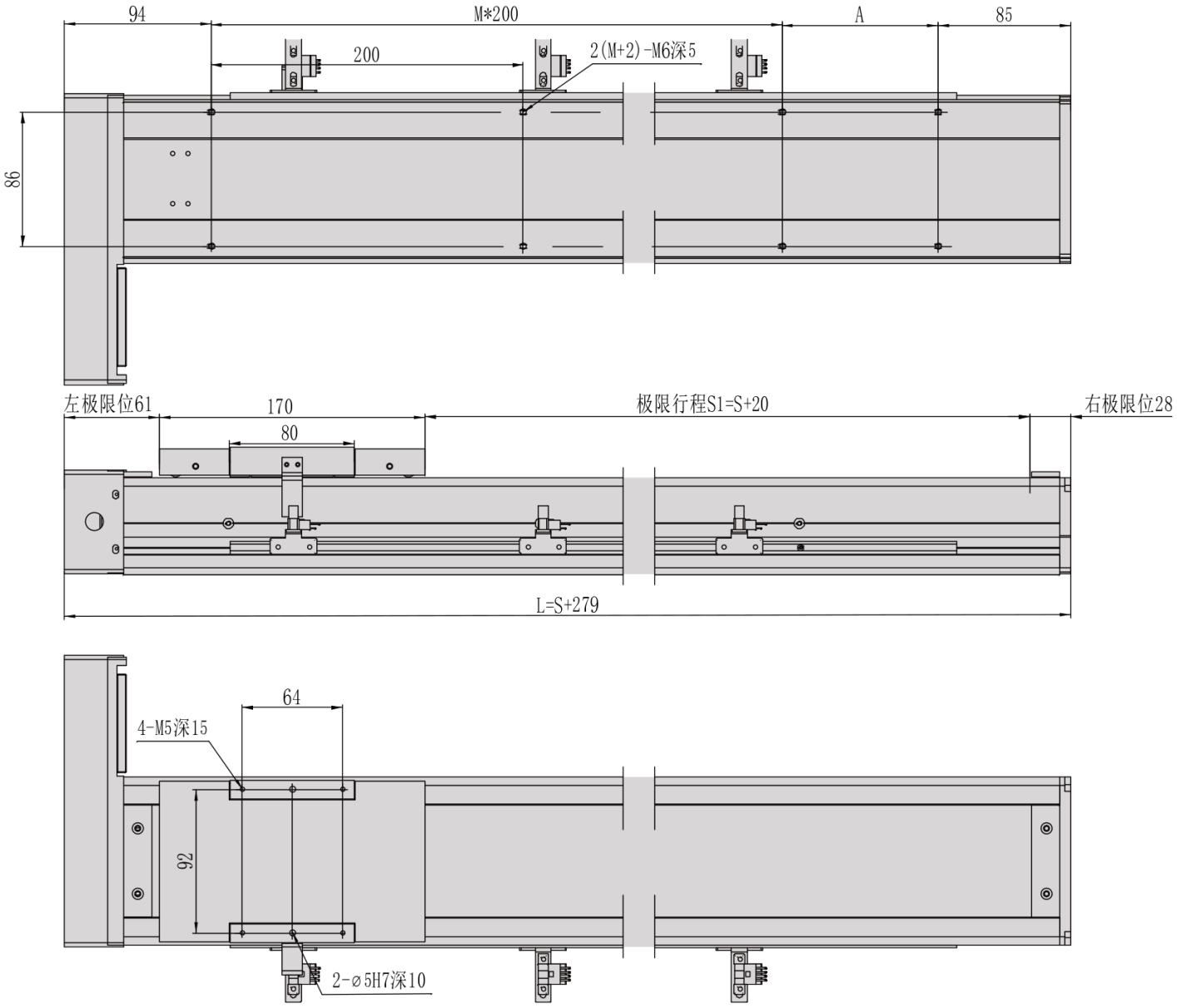

MC10 / أسفل B

وحدة الرسم غير محققة؛ تُحفظ تسميات الأبعاد الأصلية.

منظر 1

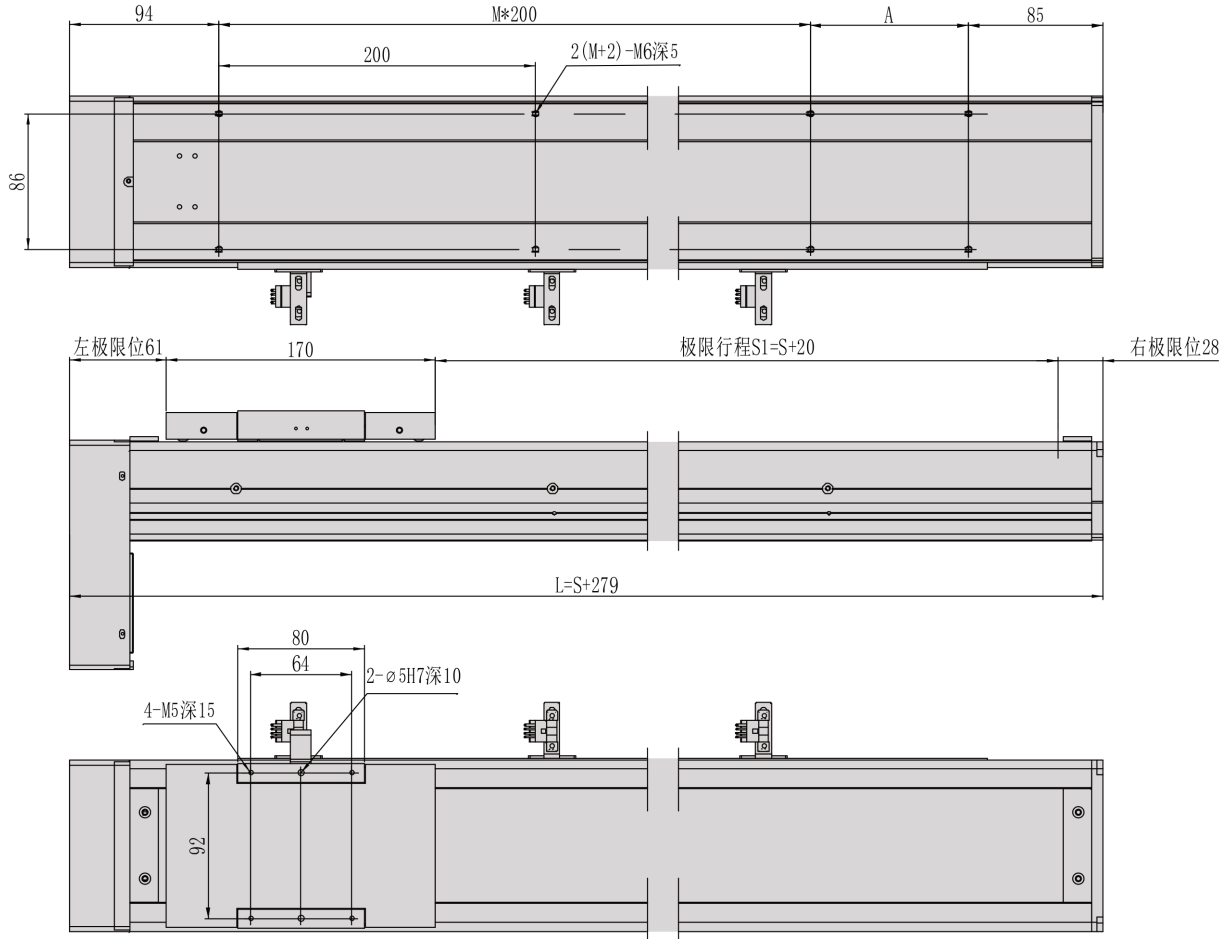

MC10 / أسفل B

شفة المقطع

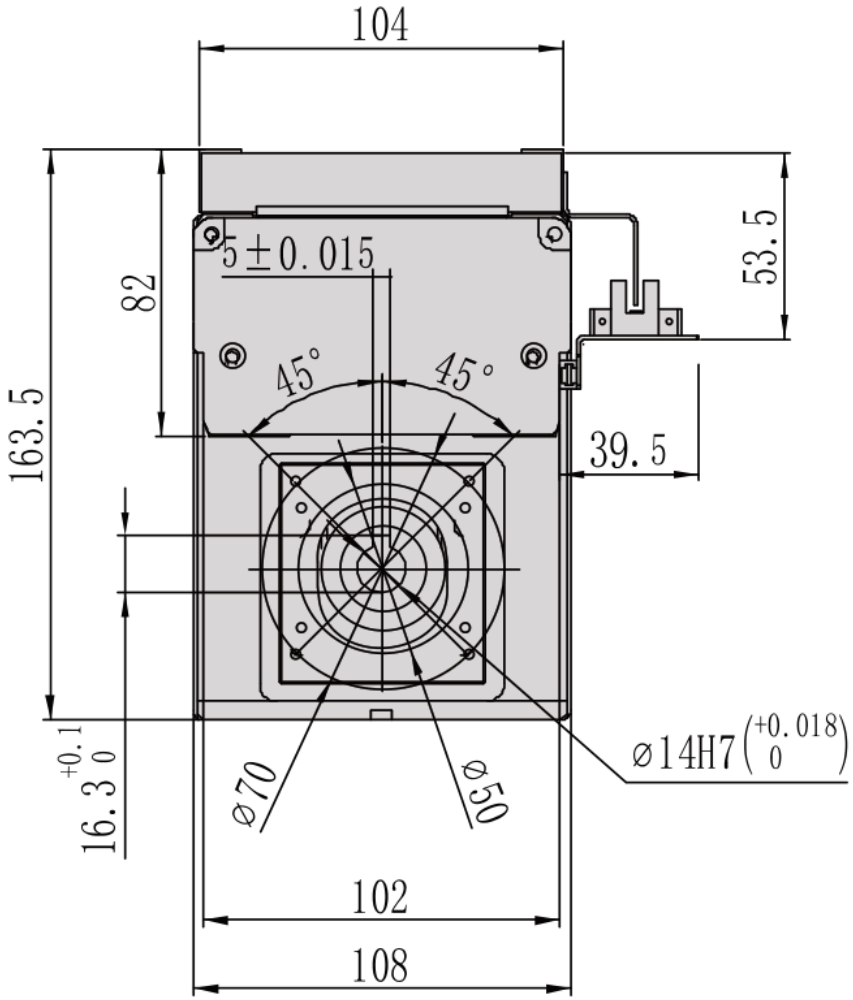

MC10 / أسفل B

نظرة عامة على التركيب

