CARA MENGGUNAKAN ATLAS INI

Setiap pandangan ialah lukisan katalog untuk varian atau kumpulan nisbah yang dinyatakan. Gunakan label tercetak, bukan ukuran skala. Ini lukisan rujukan, bukan fail CAD.

EDA60Z / Atlas lukisan

Kandungan

R01	1 pandangan | halaman 2-2
R02	1 pandangan | halaman 3-3
R05	1 pandangan | halaman 4-4
R04	1 pandangan | halaman 5-5
R07	1 pandangan | halaman 6-6
R03	1 pandangan | halaman 7-7
R06	1 pandangan | halaman 8-8
L04	1 pandangan | halaman 9-9
L03	1 pandangan | halaman 10-10
L07	1 pandangan | halaman 11-11
L01	1 pandangan | halaman 12-12
L06	1 pandangan | halaman 13-13

HUBUNGI HTROBOT

E-mel: emmy@htrobot.com

Laman web: www.htrobot.com

EDA60Z | Lukisan dimensi

Lukisan katalog

EDA60Z R01 lukisan dimensi jelaskan:L1=panjang boleh dilanjutkan+85,L2=panjang boleh dilanjutkan+192 | R01

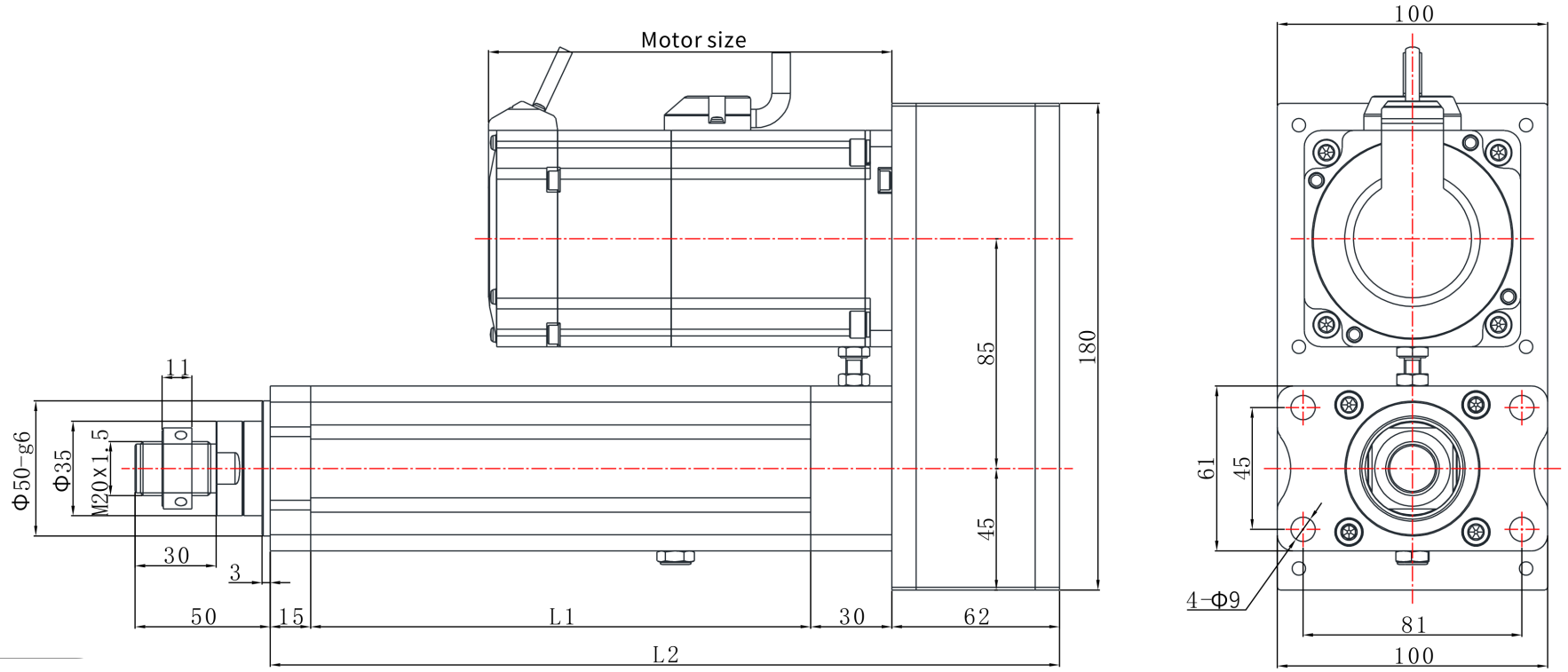

EDA60Z | Lukisan dimensi

Lukisan katalog

EDA60Z R02 lukisan dimensi jelaskan:L1=panjang boleh dilanjutkan+85,L2=panjang boleh dilanjutkan+192 | R02

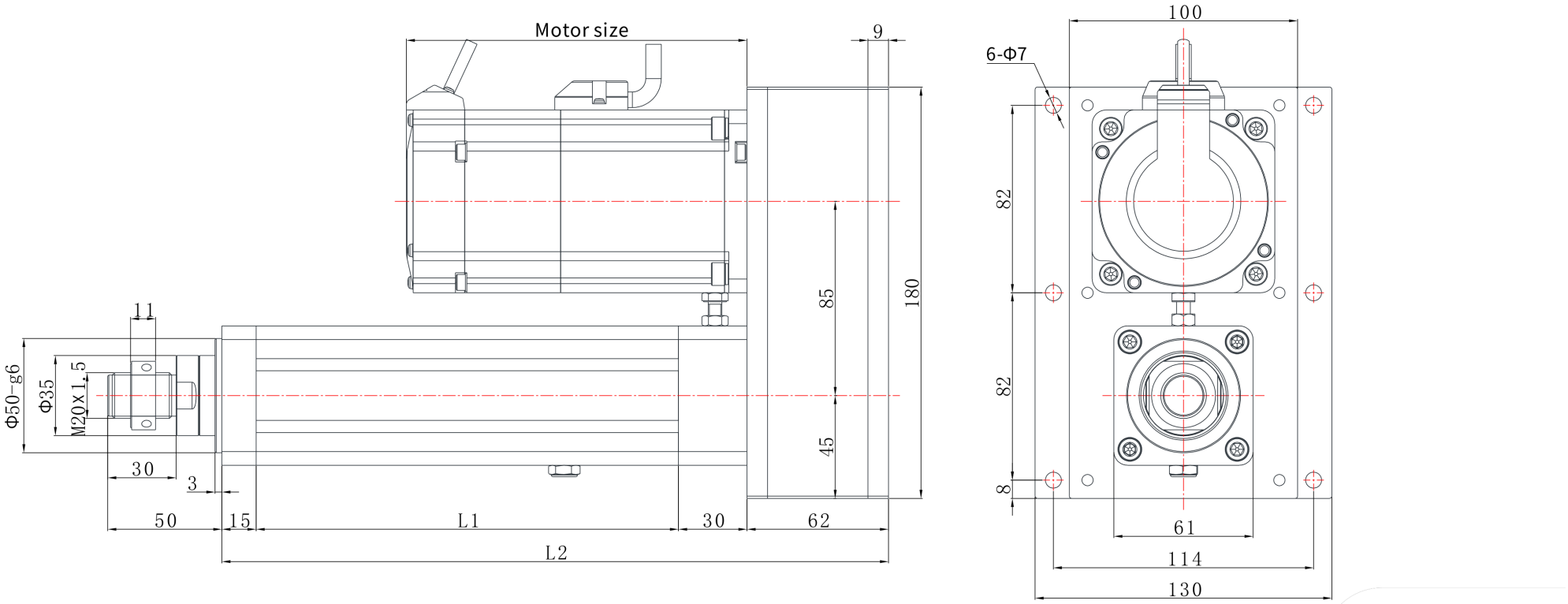

EDA60Z | Lukisan dimensi

Lukisan katalog

EDA60Z · Lukisan dimensi · R05

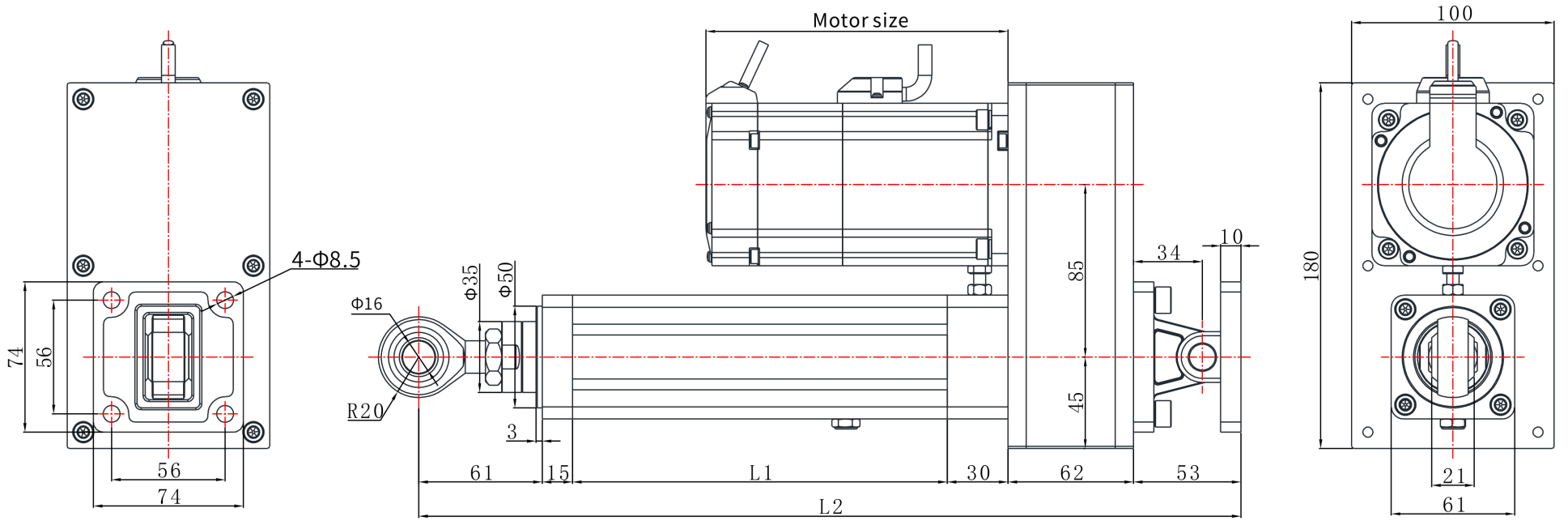

EDA60Z | Lukisan dimensi

Lukisan katalog

EDA60Z R04 lukisan dimensi jelaskan:L1=panjang boleh dilanjutkan+85,L2=panjang boleh dilanjutkan+192 | R04

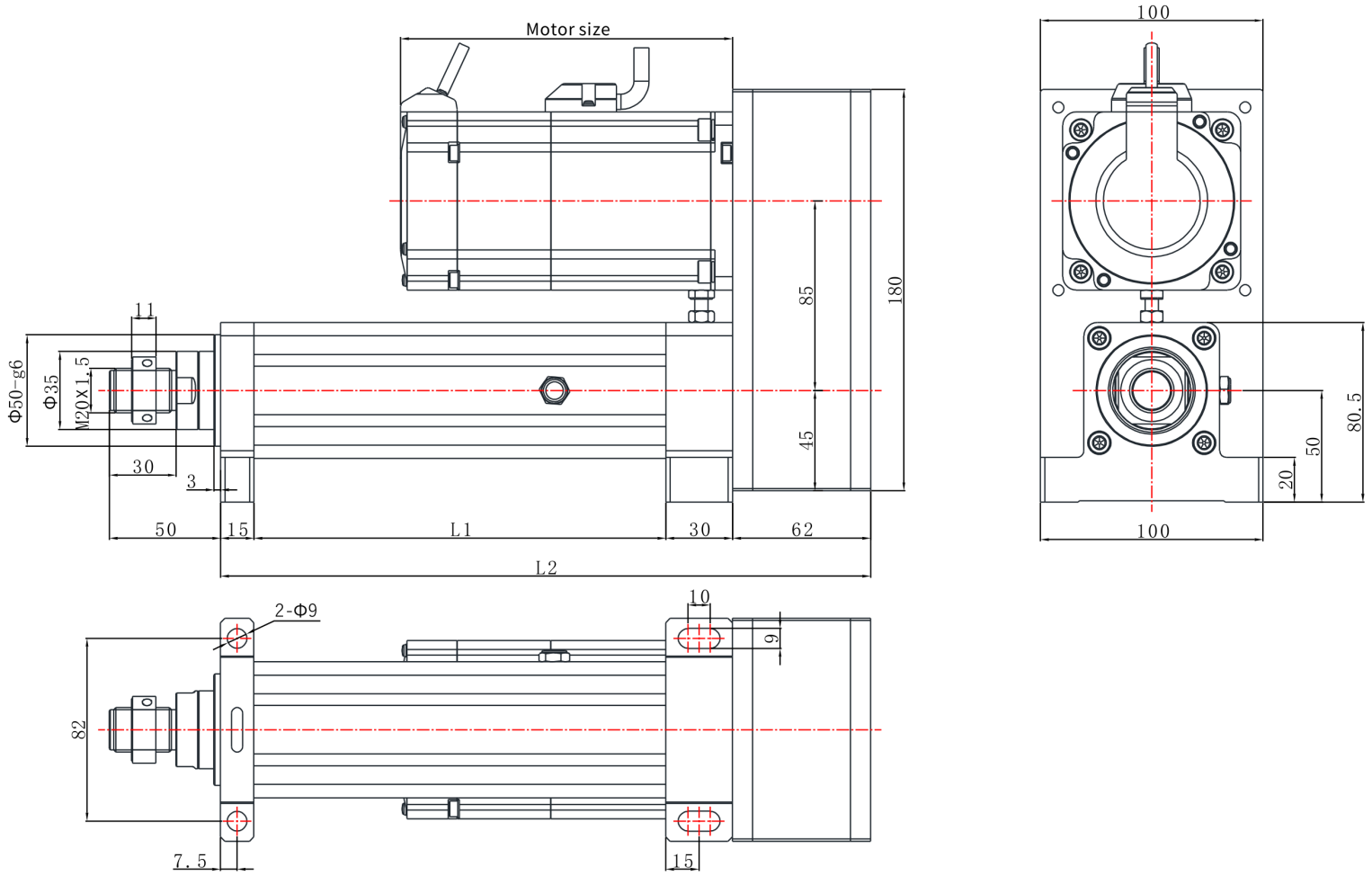

EDA60Z | Lukisan dimensi

Lukisan katalog

EDA60Z R07 lukisan dimensi jelaskan:L1=panjang boleh dilanjutkan+100,L2=panjang boleh dilanjutkan+192 | R07

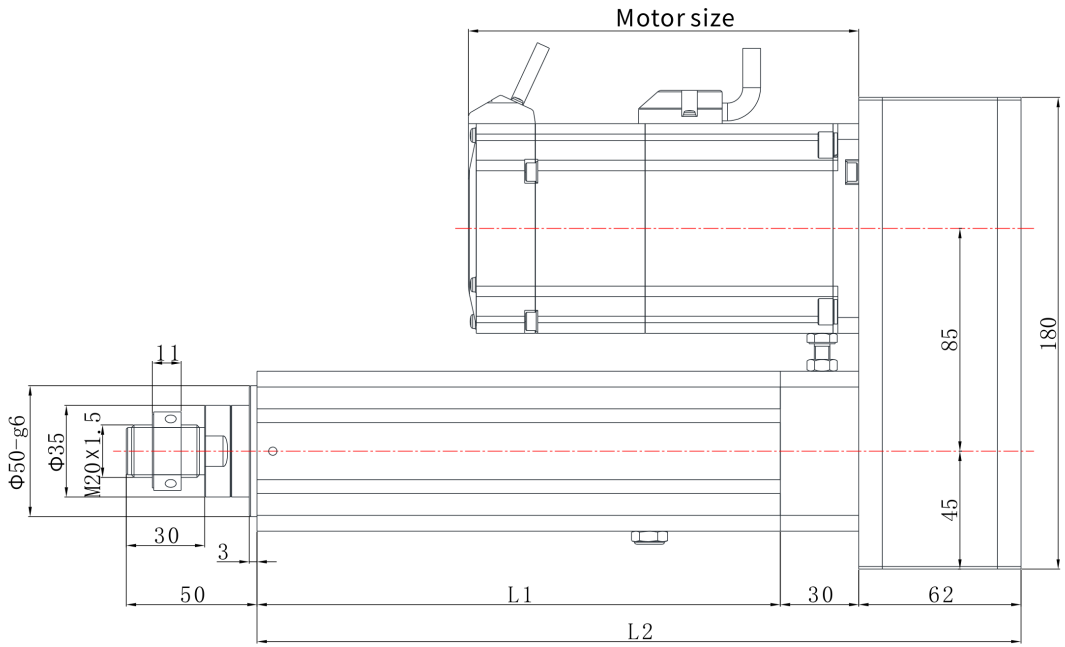

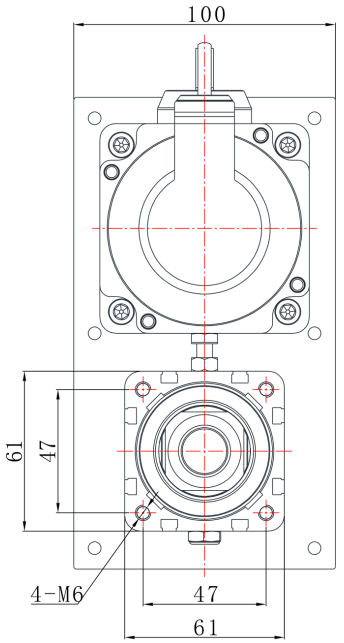

EDA60Z | Lukisan dimensi

Lukisan katalog

EDA60Z R03 lukisan dimensi jelaskan:L1=panjang boleh dilanjutkan+85,L2=panjang boleh dilanjutkan+192 | R03

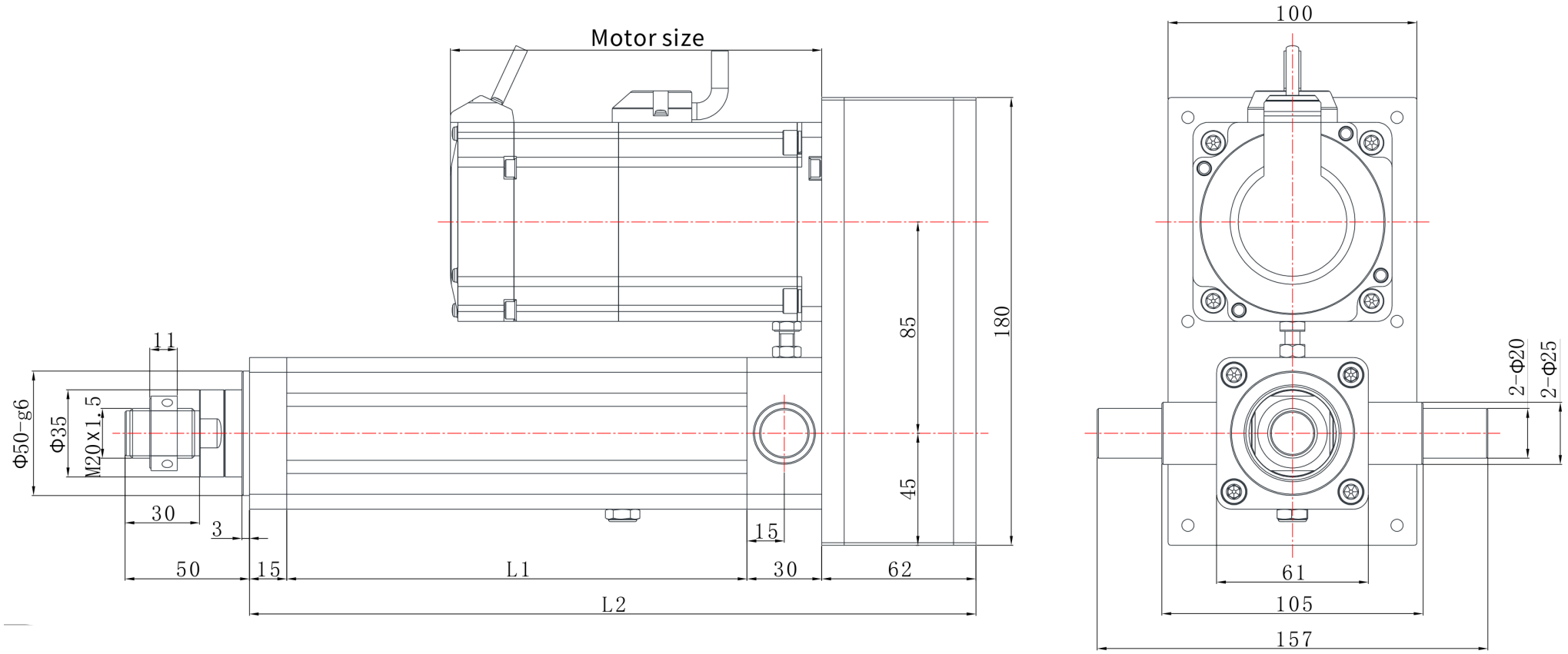

EDA60Z | Lukisan dimensi

Lukisan katalog

EDA60Z R06 lukisan dimensi jelaskan:L1=panjang boleh dilanjutkan+100,L2=panjang boleh dilanjutkan+241 | R06

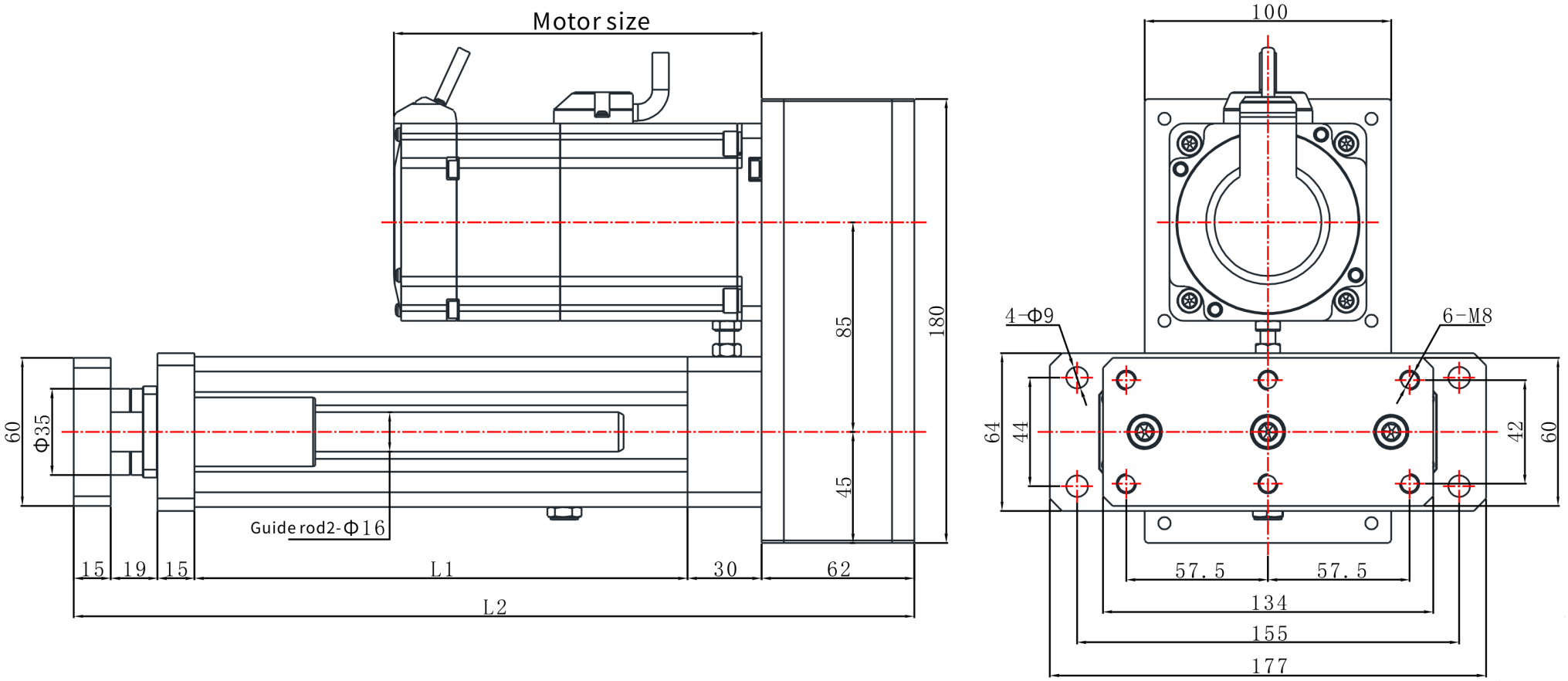

EDA60Z | Lukisan dimensi

Lukisan katalog

EDA60Z L04 lukisan dimensi jelaskan:L1=panjang boleh dilanjutkan+85,L2=panjang boleh dilanjutkan+196 | L04

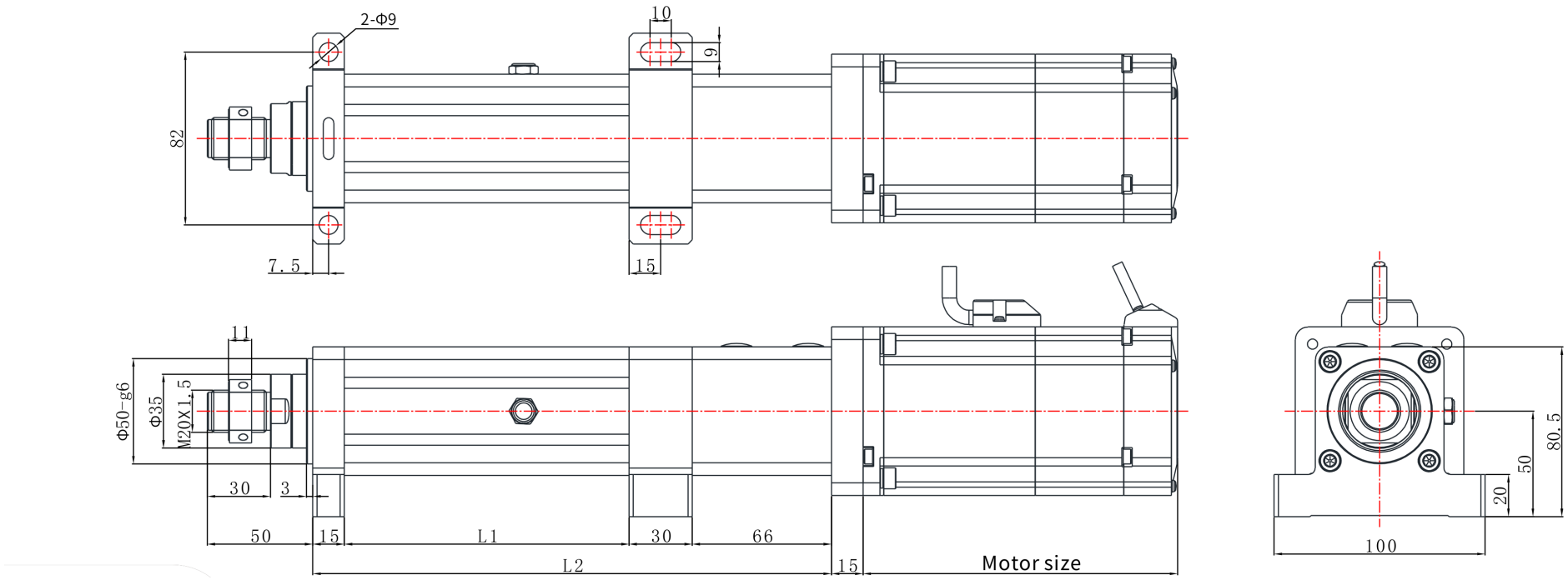

EDA60Z | Lukisan dimensi

Lukisan katalog

EDA60Z L03 lukisan dimensi jelaskan:L1=panjang boleh dilanjutkan+85,L2=panjang boleh dilanjutkan+196 | L03

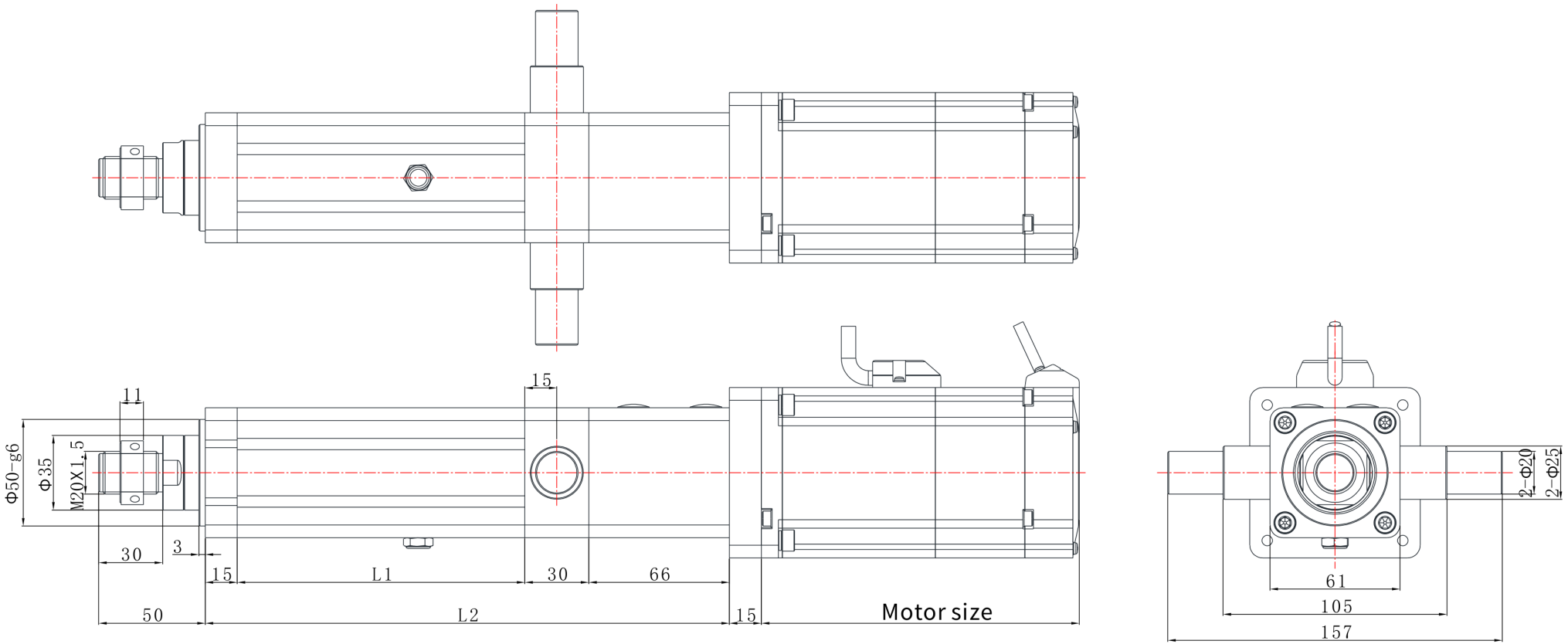

EDA60Z | Lukisan dimensi

Lukisan katalog

EDA60Z L07 lukisan dimensi jelaskan:L1=panjang boleh dilanjutkan+100,L2=panjang boleh dilanjutkan+196 | L07

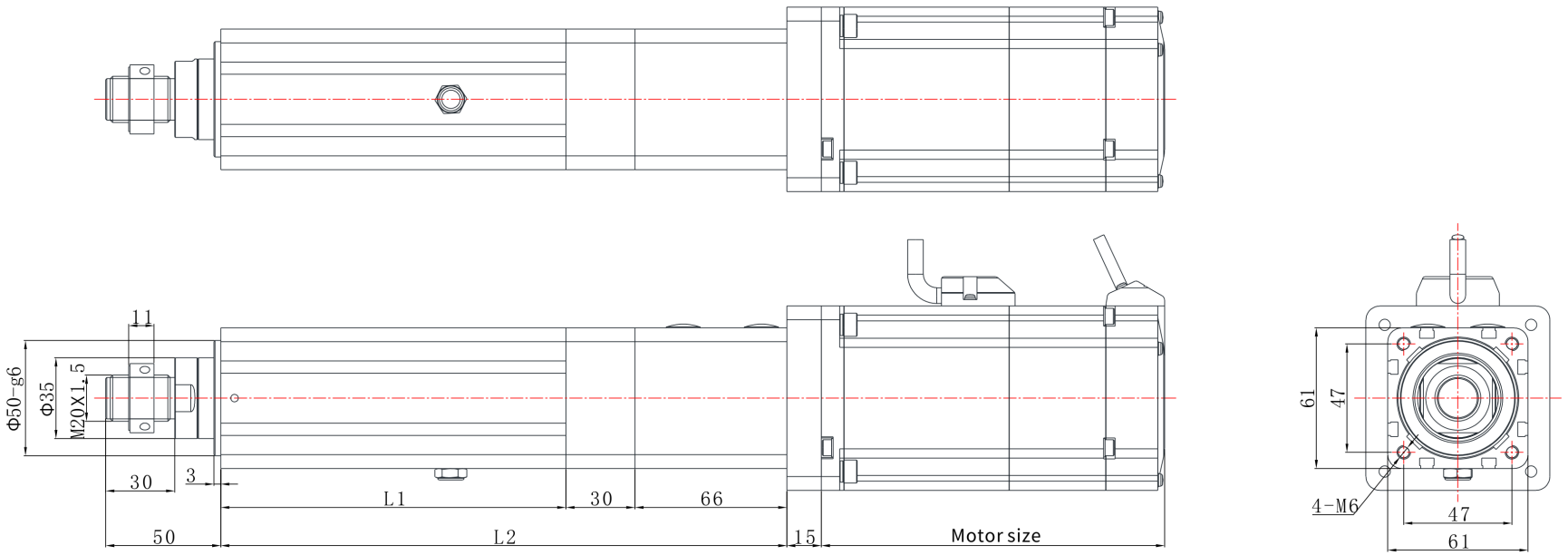

EDA60Z | Lukisan dimensi

Lukisan katalog

EDA60Z L01 lukisan dimensi jelaskan:L1=panjang boleh dilanjutkan+85,L2=panjang boleh dilanjutkan+196 | L01

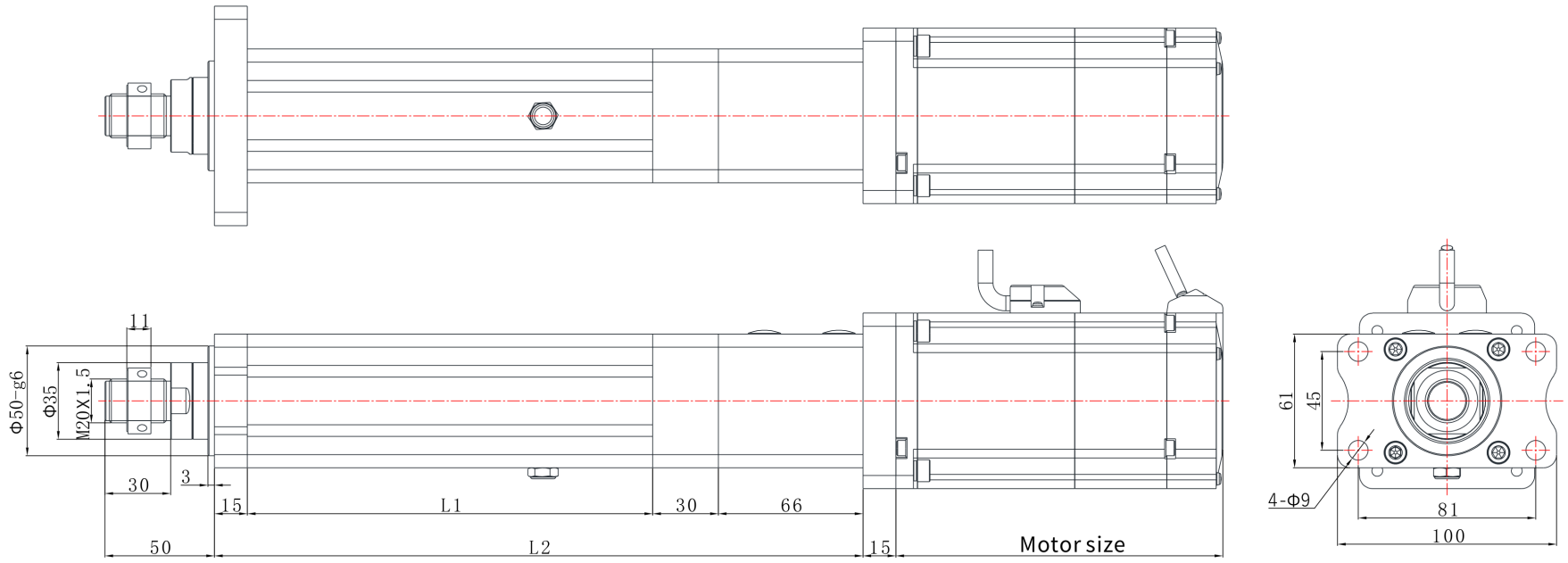

EDA60Z | Lukisan dimensi

Lukisan katalog

EDA60Z L06 lukisan dimensi jelaskan:L1=panjang boleh dilanjutkan+100,L2=panjang boleh dilanjutkan+245 | L06

