EDA135

Высокоточный высоконагруженный сервоэлектроцилиндр с настраиваемым ходом EDA135 EDA135

ИЗДЕЛИЕ

Сервоэлектроцилиндр для направляемого линейного перемещения в станке или на производственной линии.

Технические характеристики

Концевой выключатель	**Магнитный выключатель Бесконтактный выключатель**
Максимально допустимая скорость	**<=250 mm/s**
Максимально допустимое толкающее усилие	**<=100kN**
Угол поворота штока поршня	**+/-0.3 deg**
Выдвижная длина	**<=2000mm**
Внутренний диаметр	**phi120mm**

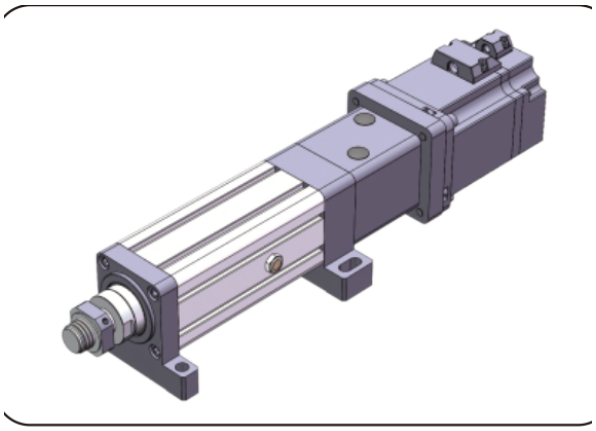

Иллюстрация изделия

Подбор

Выбирайте усилие, ход и скорость как один режим. Каталожный максимум не означает, что остальные максимумы действуют одновременно. Перед заказом подтвердите шаг винта, монтаж двигателя, редукцию и соединение нагрузки.

Основные параметры

Примечание: усилие, ход и скорость нужно согласовывать с фактическим применением; три предельных значения нельзя использовать одновременно.

Наружный диаметр	Внутренний диаметр	Максимально допустимое толкающее усилие	Выдвижная длина	Максимально допустимая скорость Угол поворота штока	Угол поворота штока поршня	Концевой выключатель
134x134 mm	phi120mm	<=100KN	<=2000mm	<=250 mm/s	+/-0.3 deg	Магнитный выключатель Бесконтактный выключатель

ВАРИАНТЫ ПРИВОДА И ДВИГАТЕЛЯ

Ход шарикового винта	Передаточное отношение синхронного шкива (вход: выход)	Передаточное отношение синхронного шкива (вход: выход)	Передаточное отношение синхронного шкива (вход: выход)	Спецификации двигателя, которые можно установить напрямую	Спецификации двигателя, которые можно установить напрямую	Редукторы для подбора	Редукторы для подбора
10mm	1:1	1.5:1	2:1	130 сервомотор габарита	180 сервомотор габарита	115A	80A 100A , , 130A, 180A
20mm	1:1	1.5:1	2:1	130 сервомотор габарита	180 сервомотор габарита	142A	130A, 180A

emmy@htrobot.com www.htrobot.com

EDA135

Электроцилиндры

Параметры шарико-винтовой передачи

Примечание: параметры шарико-винтовой передачи действительны для хода <= 300mm. При ходе более 300mm обратитесь к нашим техническим специалистам.

Модель шарикового винта	Тип	Диаметр	Ход шарикового винта	Ca (KN)	Coa (KN)	Жесткость шарикового винта	Диаметр шарика	Вал винта	Коэффициент гибкости	Точность позиционирования | уровень точности	Точность позиционирования | уровень точности
JFZ5010-8	Шарико-винтовая передача	50 mm	10mm	104.1 KN	251.2 KN	/	7.144mm	40K12	1:50	C5/+/-0.01	C7/+/-0.02
SFS5020-3.8	Шарико-винтовая передача	50 mm	20mm	13.7 KN	130.7 KN	66Kgf/um	6.35mm	40K12	1:50	C5/+/-0.01	C7/+/-0.02

Параметры подшипника

Модель подшипника	Cr (KN)	Cor (KN)
Радиальный шарикоподшипник 6211x2	43.4 KN	29.2 KN
Упорный плоский подшипник 51311	119 KN	246 KN

Зубчатые шкивы и ремень

Передаточное отношение синхронных шкивов	Спецификации ведущей шестерни	Спецификации ведомой шестерни	Число зубьев ведущей шестерни	Число зубьев ведомого колеса	Межосевое расстояние синхронных шкивов	Длина окружности синхронного ремня	Ширина синхронного ремня
1:1	14M50T72	14M50T62	28	28	196mm	784	50mm
1.5:1	14M50T72	14M50T62	24	36	196mm	812	50mm
2:1	14M50T72	14M50T62	18	36	196mm	784	50mm

Таблица соответствия размеров (mm)

Тип соединения нагрузки	phiA	phiB	phiC	C	D	E	F	H	G	M
Наружная резьба	phi110	phi90	-	70	120	10	14	-	-	M50x2
Внутренняя резьба	phi110	phi90	-	45	50	10	-	-	-	M30x1.5
Разъём типа I	phi110	phi90	phi40	-	245	10	40	85	-	-
Подшипник-проушина	phi110	phi90	phi50	-	165	10	60	-	-	-
Y-шарнир	phi110	phi90	phi40	-	245	10	40.3	86	85	-

emmy@htrobot.com www.htrobot.com