MD12 치수

치수 및 설치 뷰. 단위는 각 뷰에 인쇄된 라벨입니다.

이 도면들은 스트로크를 선정하지 않습니다. 주문하는 구성에 대해 장착을 확인하십시오.

좌측 L: 4 뷰. 뷰 1, 뷰 2, 뷰 3, 단면 플랜지

우측 R: 4 뷰. 뷰 1, 뷰 2, 뷰 3, 단면 플랜지

좌측 L: 1 뷰. 공학 개요

우측 R: 1 뷰. 공학 개요

MD12 · 좌측 L · 뷰 1

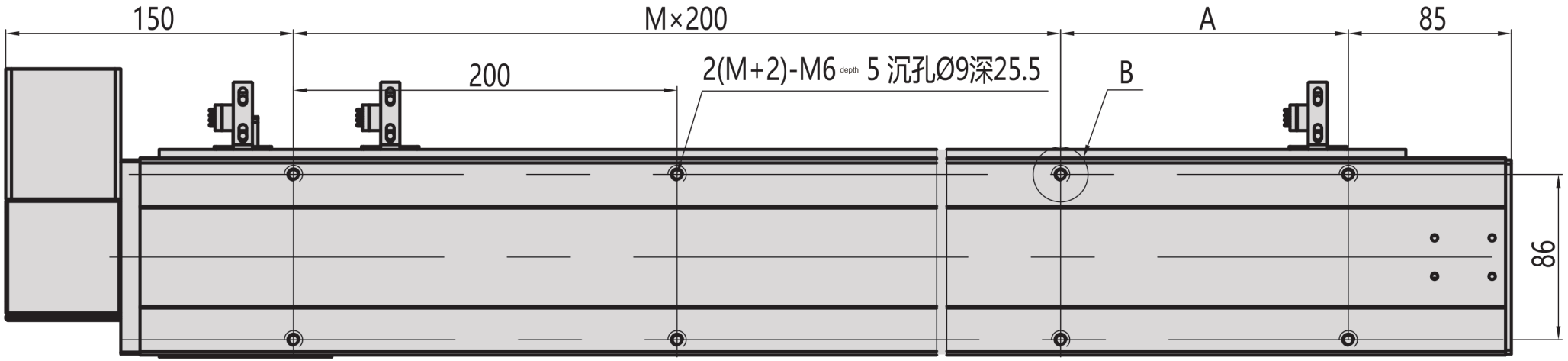

MD12 · 좌측 L · 뷰 2

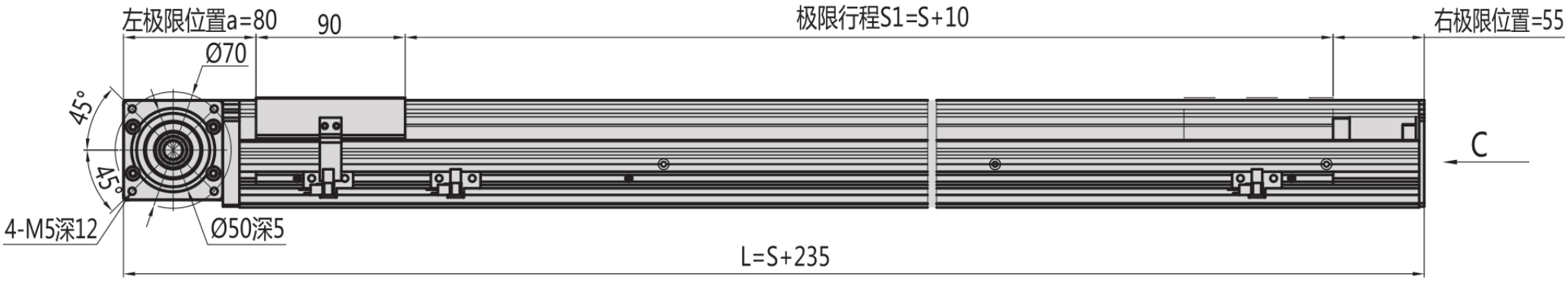
左极限位置a=80
90
极限行程S1=S+10
右极限位置=55
Ø70
45°
45°
C
4-M5深12
Ø50深5
L=S+235

MD12 · 좌측 L · 뷰 3

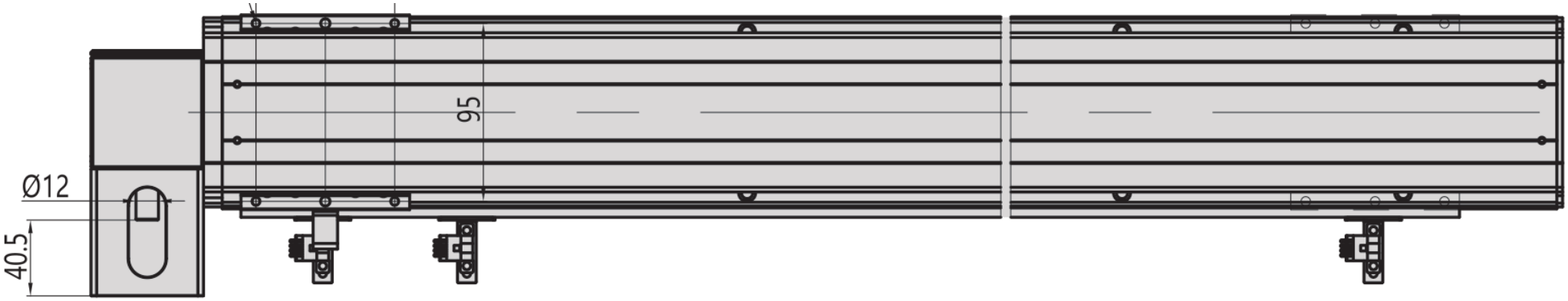

MD12 · 좌측 L · 단면 플랜지

B向视图

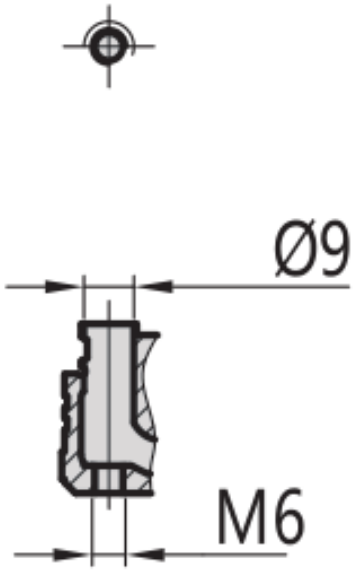

C向视图

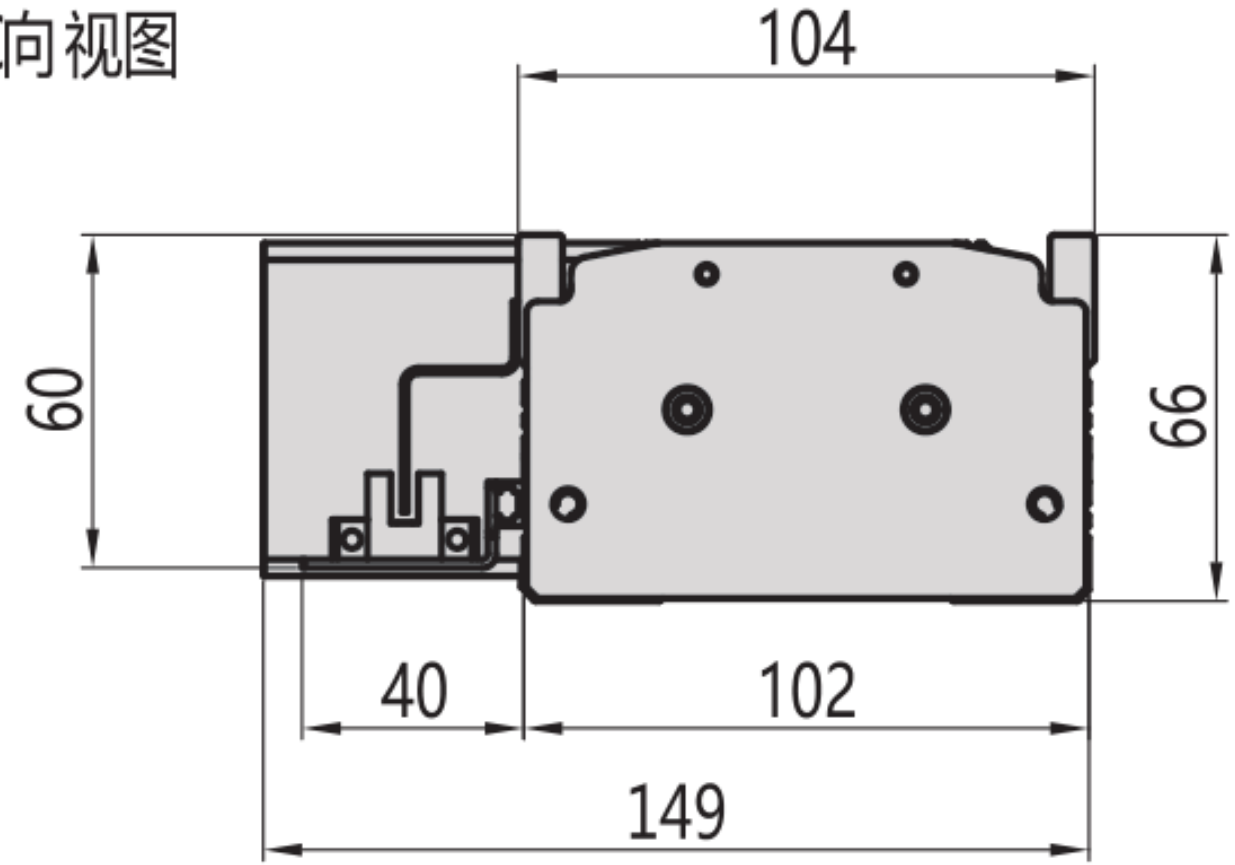

MD12 · 우측 R · 뷰 1

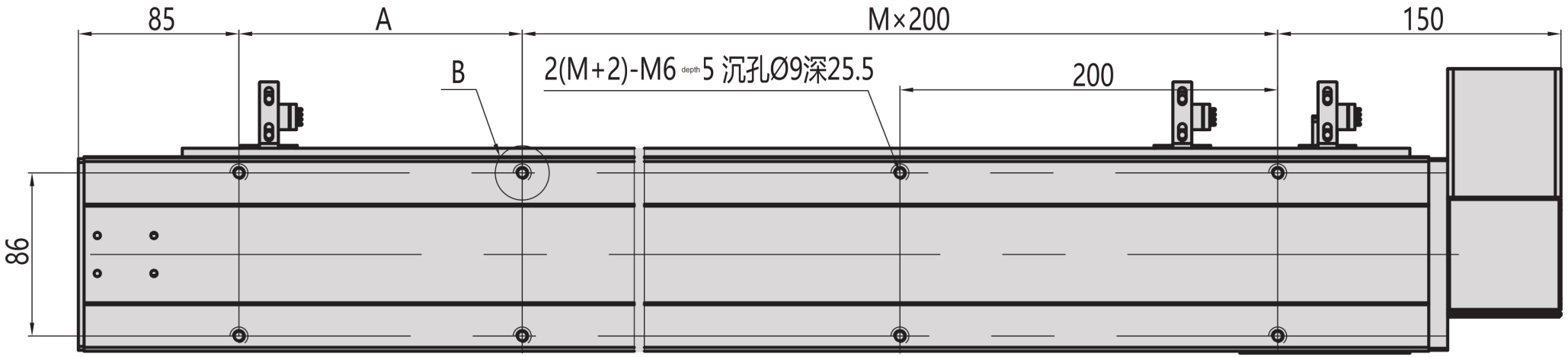

MD12 · 우측 R · 뷰 2

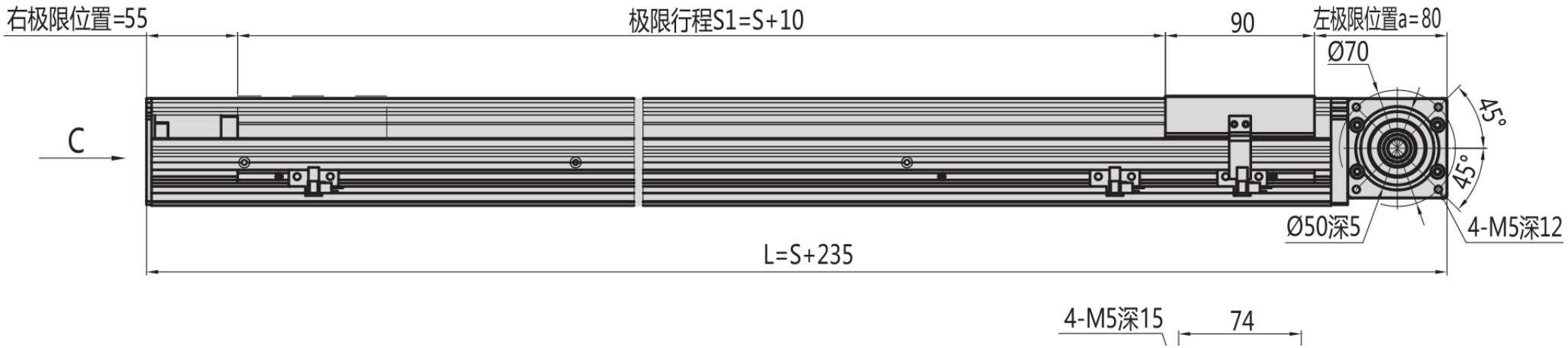
右极限位置=55
极限行程S1=S+10
90
左极限位置a=80
Ø70
45°
45°
C
Ø50深5
4-M5深12
L=S+235
4-M5深15
74

MD12 · 우측 R · 뷰 3

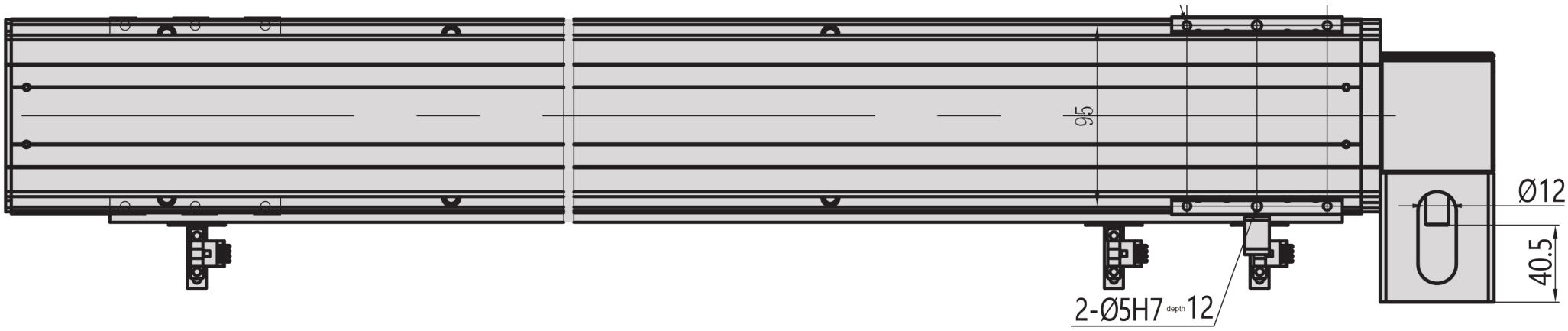

MD12 · 우측 R · 단면 플랜지

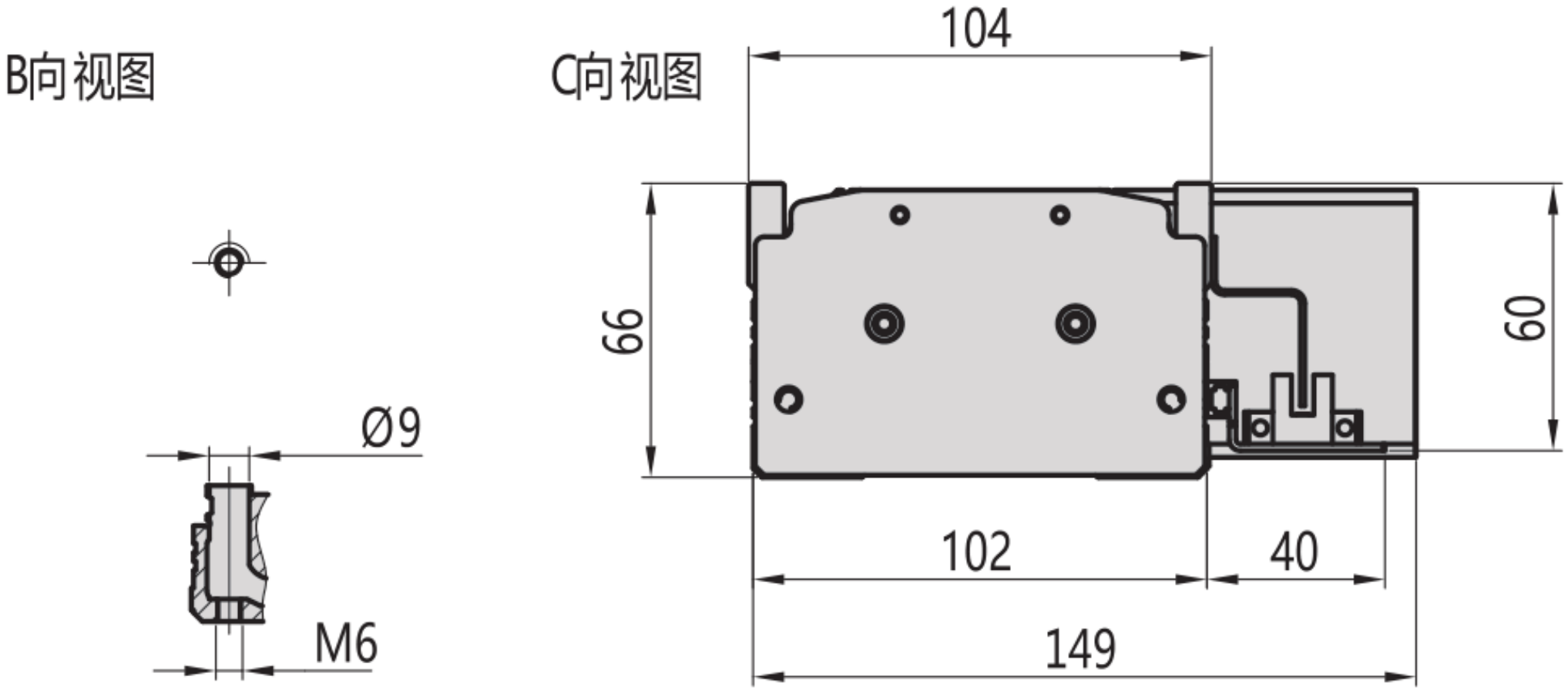

MD12 · 좌측 L · 공학 개요

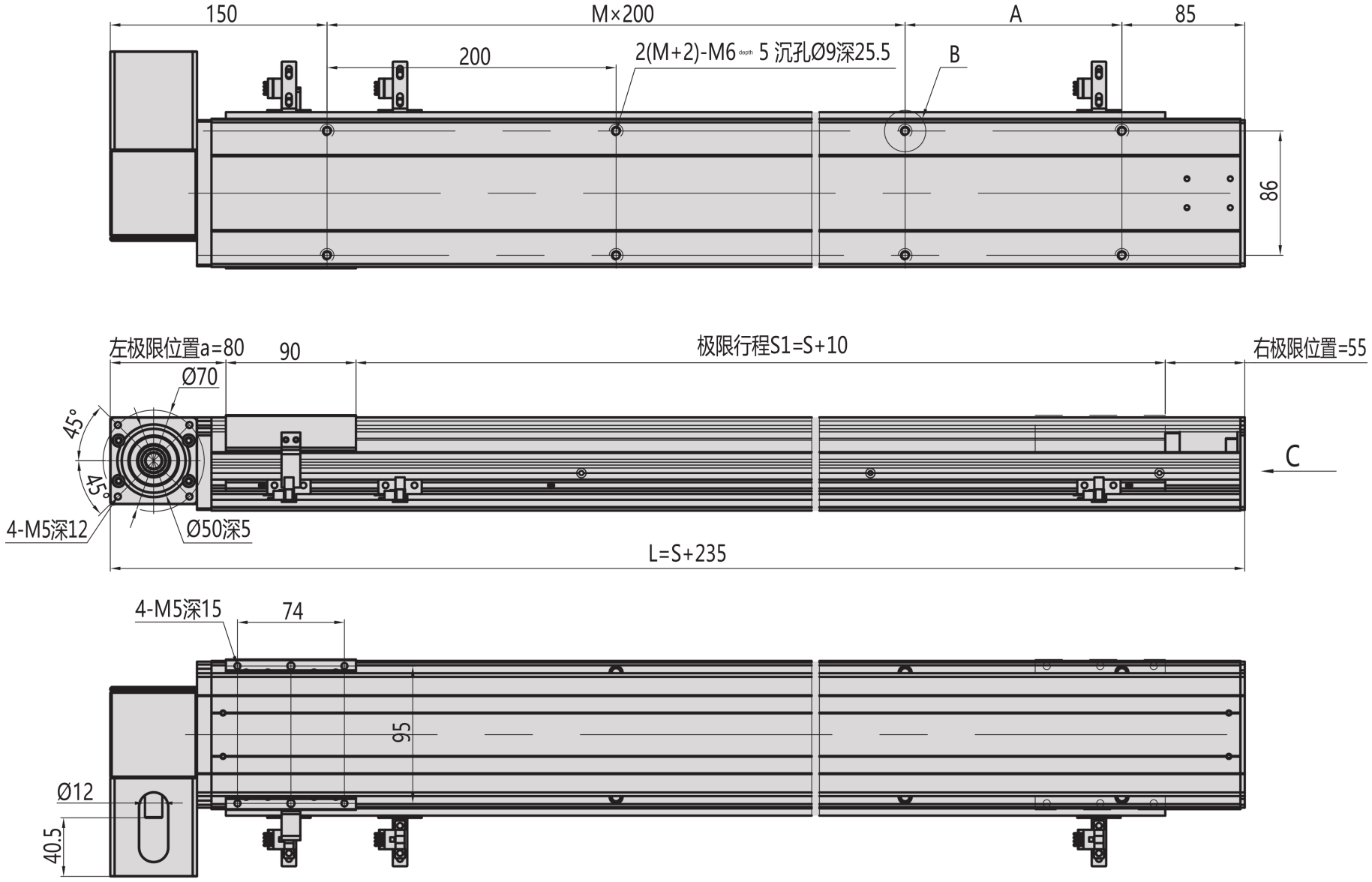

MD12 · 우측 R · 공학 개요

