# EDA40

Высокоточный высоконагруженный сервоэлектроцилиндр с настраиваемым ходом EDA40

## ИЗДЕЛИЕ

Сервоэлектроцилиндр для направляемого линейного перемещения в станке или на производственной линии.

## Технические характеристики

| | |
|---|---|
| Внутренний диаметр | **phi30 mm** |
| Концевой выключатель | **Магнитный выключатель** |
| Максимально допустимая скорость | **<=250 mm/s** |
| Максимально допустимое толкающее усилие | **<=0.5kN** |
| Угол поворота штока поршня | **+/-0.3 deg** |
| Выдвижная длина | **<=360 mm** |

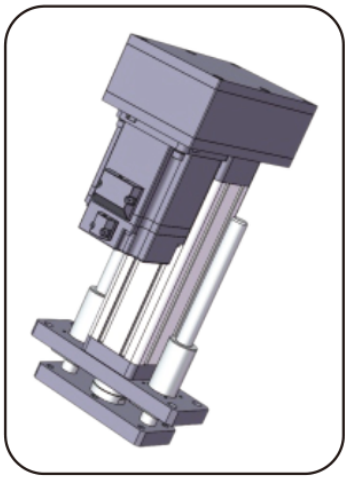

Иллюстрация изделия

## Подбор

Выбирайте усилие, ход и скорость как один режим. Каталожный максимум не означает, что остальные максимумы действуют одновременно. Перед заказом подтвердите шаг винта, монтаж двигателя, редукцию и соединение нагрузки.

## Основные параметры

Примечание: усилие, ход и скорость нужно согласовывать с фактическим применением; три предельных значения нельзя использовать одновременно.

| Наружный диаметр | Внутренний диаметр | Максимально допустимое толкающее усилие | Выдвижная длина | Максимально допустимая скорость | Максимально допустимая скорость Угол поворота штока Концевой выключатель | Концевой выключатель |
|---|---|---|---|---|---|---|
| 40x40 mm | phi30 mm | <=0.5KN | <=360 mm | <=250 mm/s | +/-0.3 deg | Магнитный выключатель |

## ВАРИАНТЫ ПРИВОДА И ДВИГАТЕЛЯ

| Ход шарикового винта | Передаточное отношение синхронного шкива (вход: выход) | Передаточное отношение синхронного шкива (вход: выход) | Передаточное отношение синхронного шкива (вход: выход) | Спецификации двигателя, которые можно установить напрямую | Спецификации двигателя, которые можно установить напрямую | Редукторы для подбора |
|---|---|---|---|---|---|---|
| 04mm | 1:1 | 1.5:1 | 2:1 | 40A | 42B | NO |
| 05mm | 1:1 | 1.5:1 | 2:1 | 40A | 42B | NO |

## Параметры шарико-винтовой передачи

Примечание: параметры шарико-винтовой передачи действительны для хода <= 300mm. При ходе более 300mm обратитесь к нашим техническим специалистам.

| Модель шарикового винта | Тип | Диаметр | Ход шарикового винта | Ca (KN) | Coa (KN) | Жесткость шарикового винта | Диаметр шарика | Вал винта | Коэффициент гибкости | Класс точности | Точность позиционирования |
|---|---|---|---|---|---|---|---|---|---|---|---|
| BSH1204-3.5 | Шарико-винтовая передача | 12 mm | 04mm | 7.8 KN | 16.1 KN | 23Kgf/um | 2.5mm | 8K3 | 1:30 | C5/+/-0.01 | C7/+/-0.02 |


emmy@htrobot.com www.htrobot.com

# EDA40

Электроцилиндры

## Параметры шарико-винтовой передачи (ПРОДОЛЖЕНИЕ)

| Модель шарикового винта | Тип | Диаметр | Ход шарикового винта | Ca (KN) | Coa (KN) | Жесткость шарикового винта | Диаметр шарика | Вал винта | Коэффициент гибкости | Класс точности | Точность позиционирования |
|---|---|---|---|---|---|---|---|---|---|---|---|
| BSH1205-3.5 | Шарико-винтовая передача | 12 mm | 05mm | 7.8 KN | 16.1 KN | 23Kgf/um | 2.5mm | 8K3 | 1:30 | C5/+/-0.01 | C7/+/-0.02 |

## Параметры подшипника

| Модель подшипника | Cr (KN) | Cor (KN) |
|---|---|---|
| Радиальный шарикоподшипник 6900-2RSx2 | 2.7 KN | 1.27 KN |

## Зубчатые шкивы и ремень

| Передаточное отношение синхронных шкивов | Спецификации ведущей шестерни | Спецификации ведомой шестерни | Число зубьев ведущей шестерни | Число зубьев ведомого колеса | Межосевое расстояние синхронных шкивов | Длина окружности синхронного ремня | Ширина синхронного ремня |
|---|---|---|---|---|---|---|---|
| 1:1 | 3M10T21 | 3M10T15 | 30 | 30 | 47.5mm | 186 | 10mm |
| 1.5:1 | 3M10T21 | 3M10T15 | 20 | 30 | 47.5mm | 171 | 10mm |
| 2:1 | 3M10T21 | 3M10T15 | 20 | 40 | 47.5mm | 186 | 10mm |

## Таблица соответствия размеров (mm)

| Тип соединения нагрузки | phiA | phiB | phiC | C | D | E | F | H | G | M |
|---|---|---|---|---|---|---|---|---|---|---|
| Наружная резьба | phi34 | phi20 | - | 20 | 43 | 3 | 8 | - | 17 | M12x1.0 |
| Внутренняя резьба | phi34 | phi20 | - | 16 | 15 | 3 | - | - | 17 | M10 |
| Разъём типа I | phi34 | phi20 | phi10 | - | 65 | 3 | 10 | 15 | 17 | - |
| Подшипник-проушина | phi34 | phi20 | phi10 | - | 45 | 3 | 14 | - | 17 | - |
| Y-шарнир | phi34 | phi20 | phi10 | - | 65 | 3 | 10 | 40 | 19 | - |


emmy@htrobot.com www.htrobot.com