MD12 寸法

寸法および取付ビュー。単位は各ビューに印刷されたラベルです。

これらの図面はストロークを選定しません。発注する構成に対して取付を確認してください。

左側 L: 4 図。図 1、図 2、図 3、断面フランジ

右側 R: 4 図。図 1、図 2、図 3、断面フランジ

左側 L: 1 図。技術概要

右側 R: 1 図。技術概要

MD12・左側 L・図1

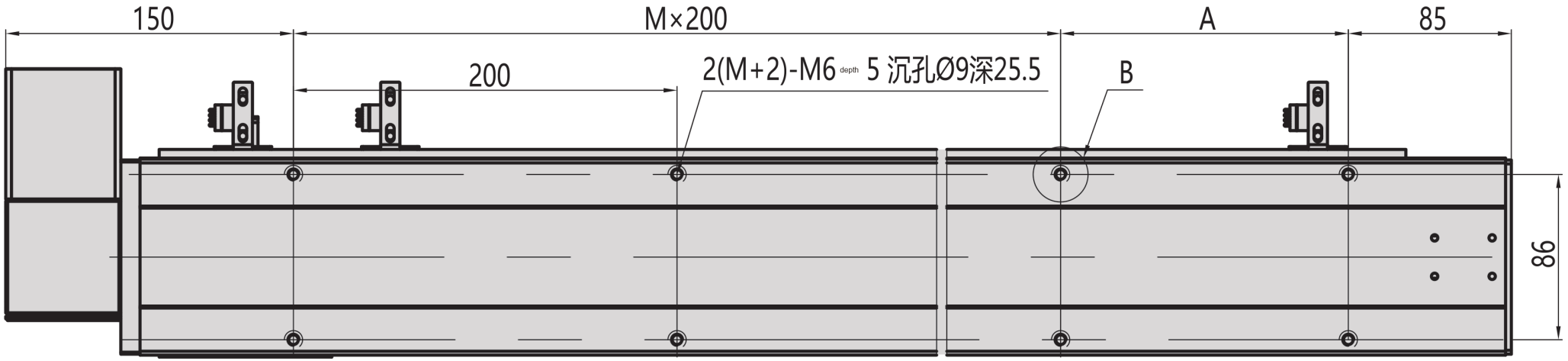

MD12・左側 L・図2

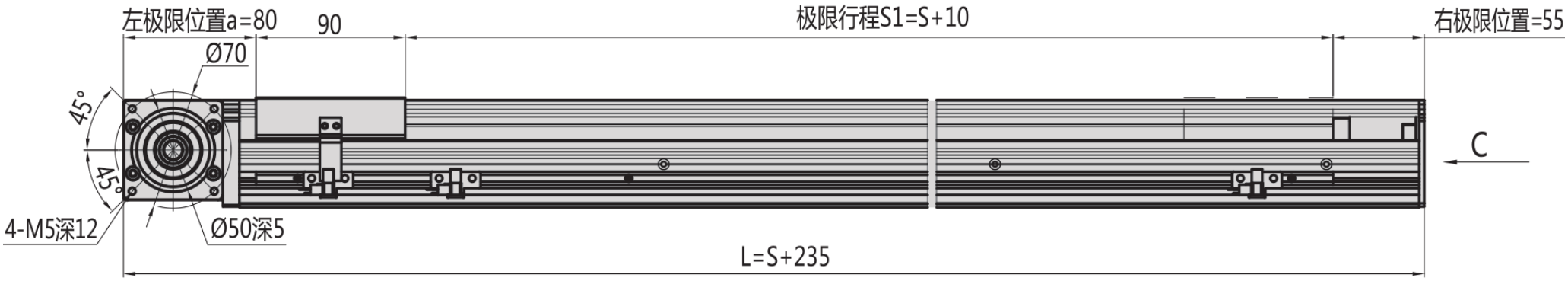
左极限位置a=80
90
极限行程S1=S+10
右极限位置=55
Ø70
45°
45°
C
4-M5深12
Ø50深5
L=S+235

MD12・左側 L・図3

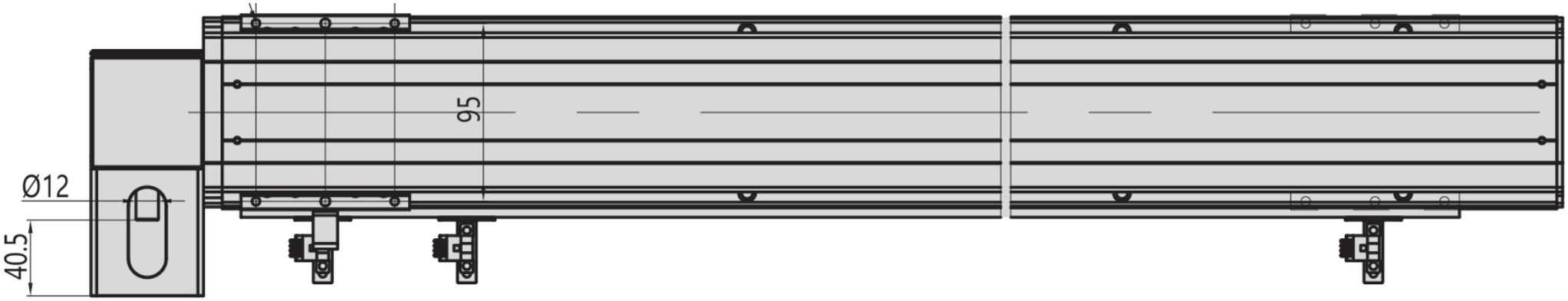

MD12 · 左側 L · 断面フランジ

B向视图

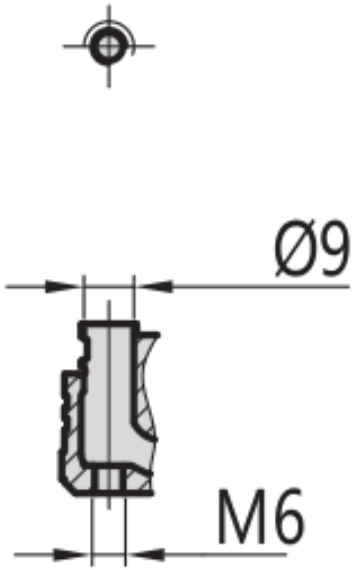

C向视图

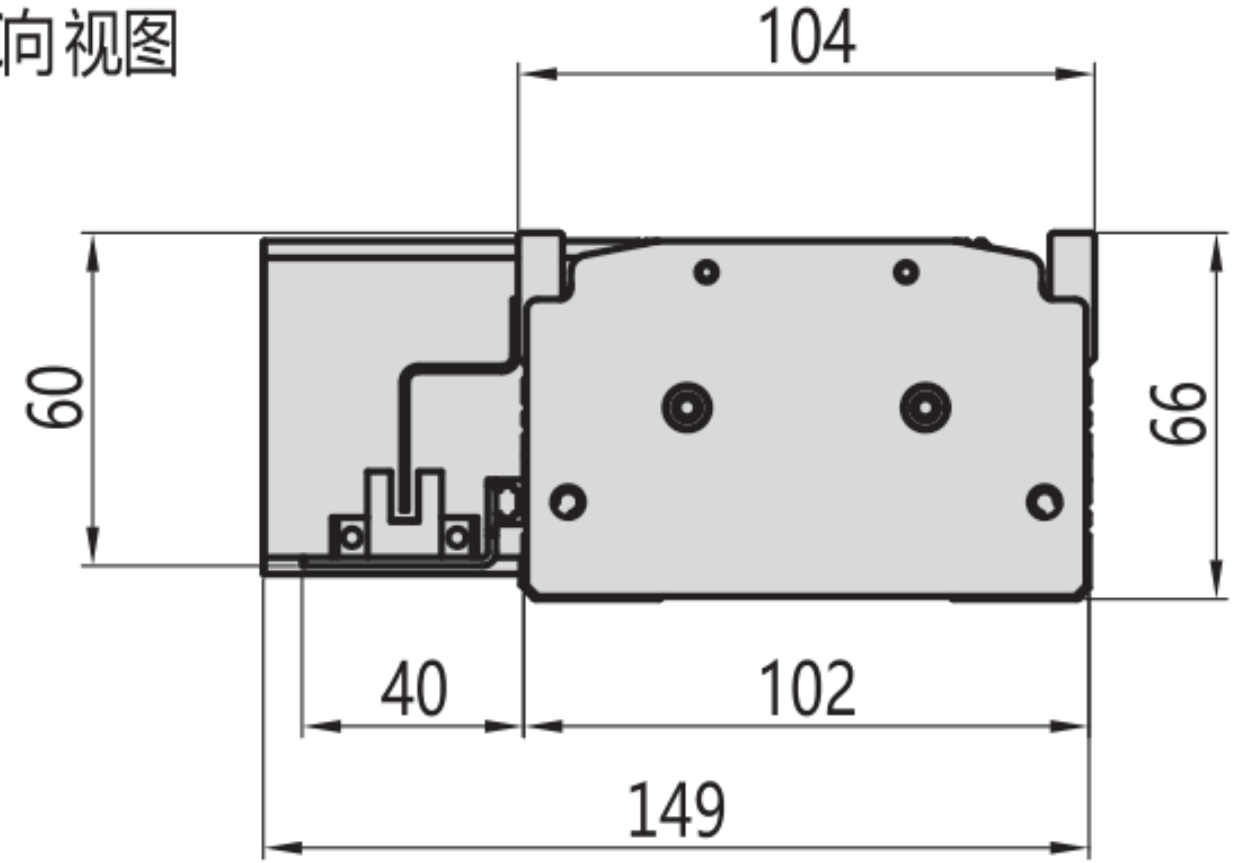

MD12 · 右側 R · 図1

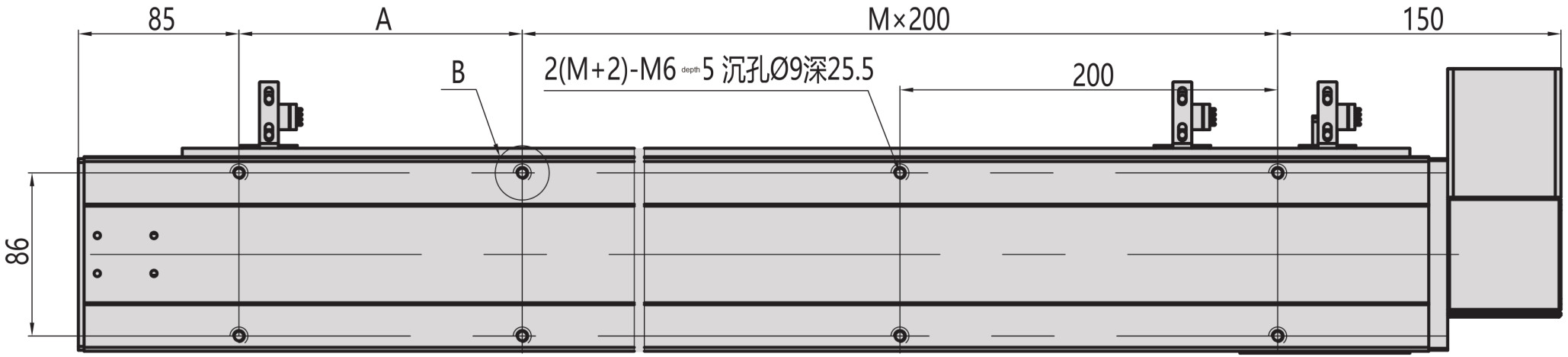

MD12・右側 R・図2

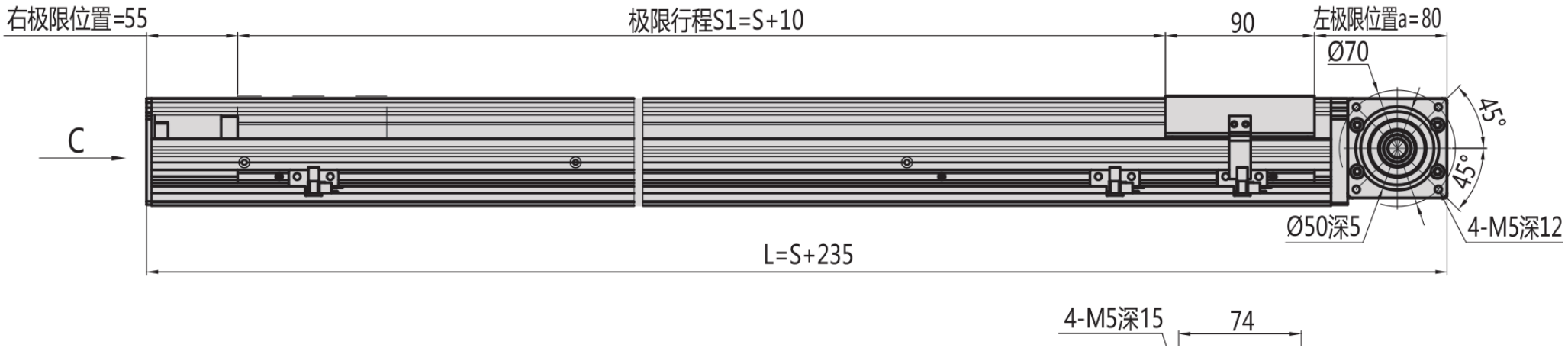
右极限位置=55
极限行程S1=S+10
90
左极限位置a=80
Ø70
45°
45°
C
Ø50深5
4-M5深12
L=S+235
4-M5深15
74

MD12 · 右側 R · 図3

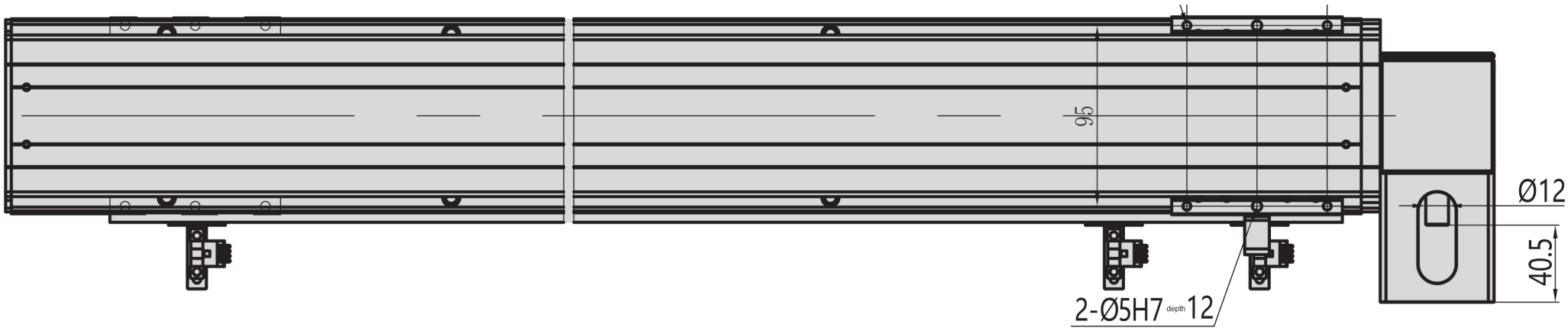

MD12 · 右側 R · 断面フランジ

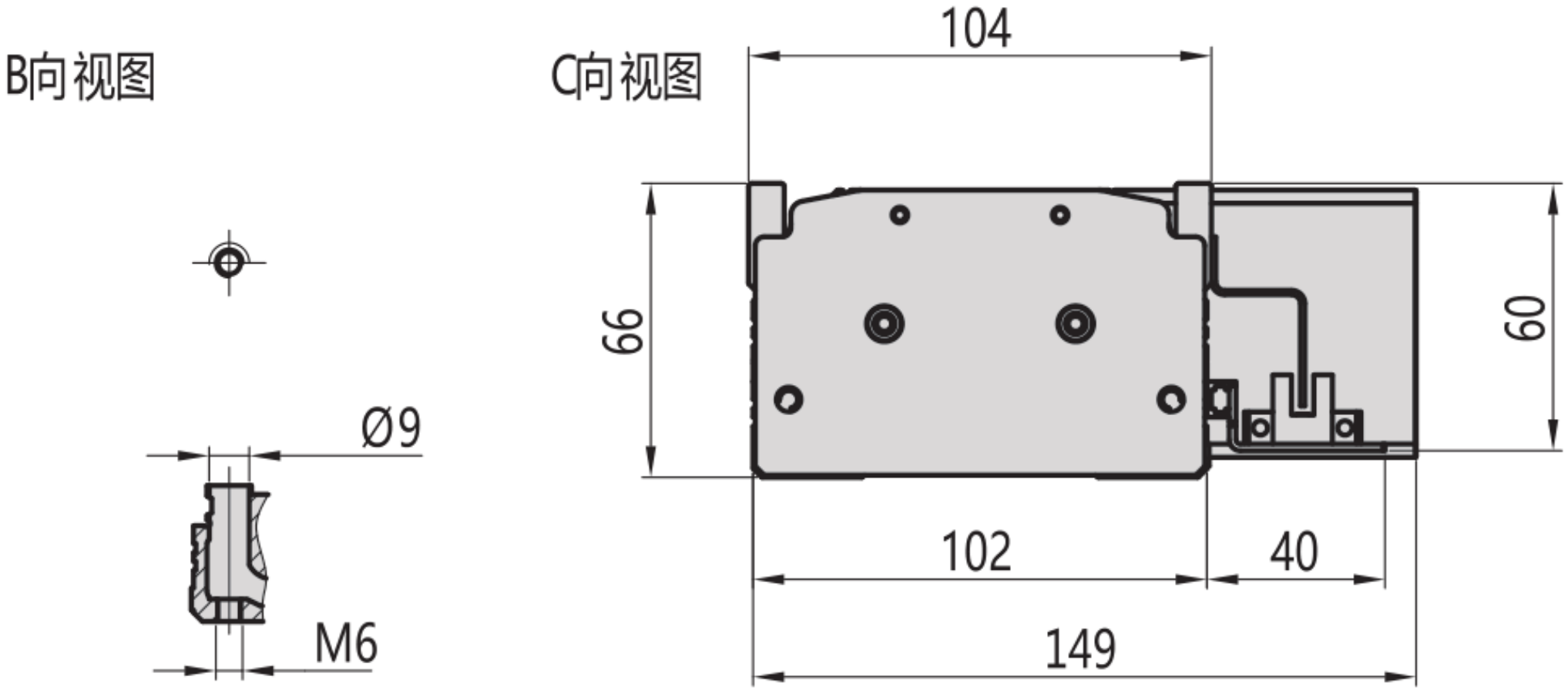

MD12 · 左側 L · 技術概要

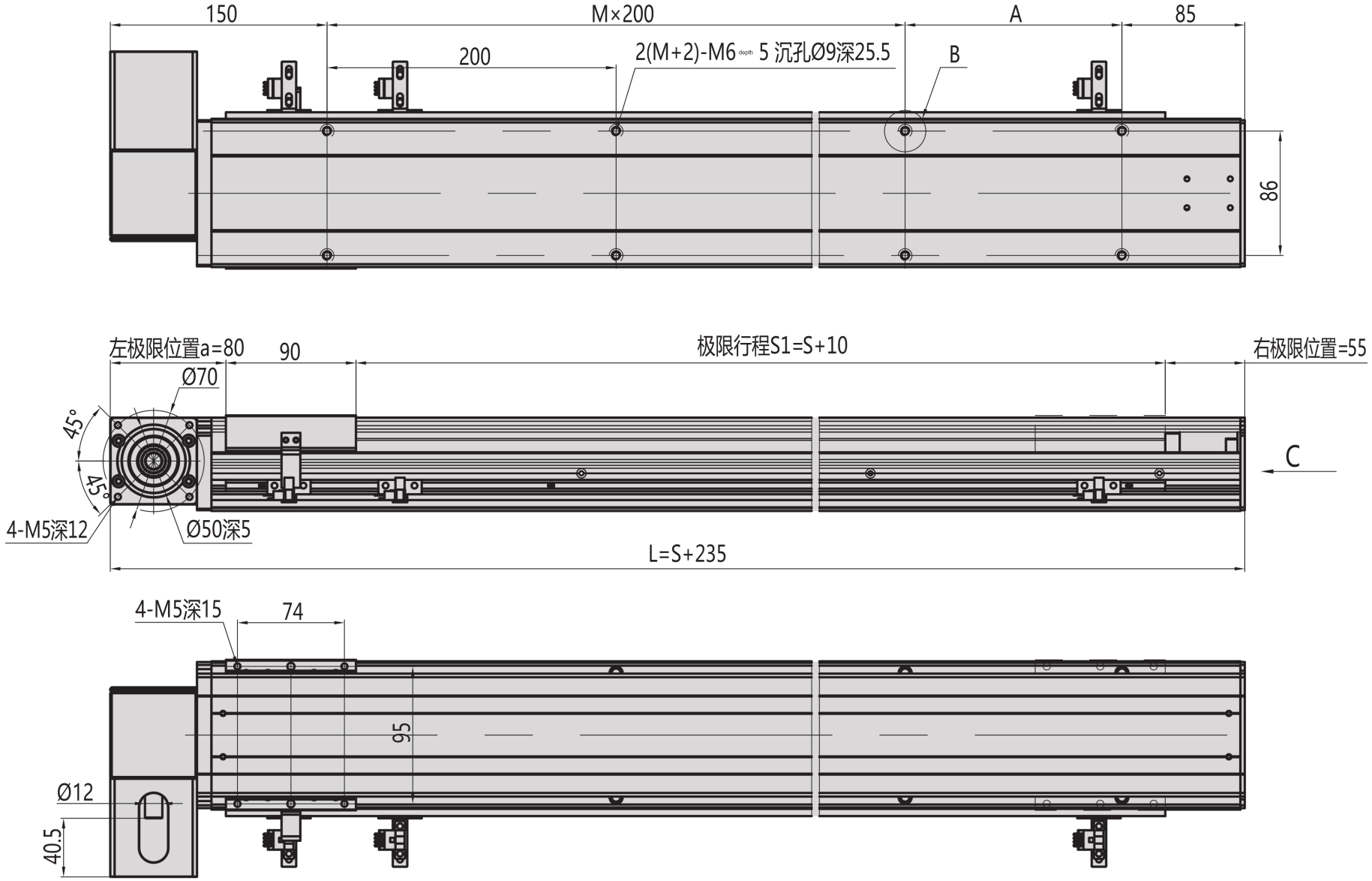

MD12 · 右側 R · 技術概要

