EDA75

أسطوانة كهربائية سيرفو عالية الدقة والتحميل بشوط قابل للتخصيص EDA75

المنتج

أسطوانة كهربائية سيرفو للحركة الخطية الموجّهة في آلة أو خط إنتاج.

المواصفات الفنية

مفتاح نهاية الشوط	مفتاح مغناطيسي
السرعة القصوى المسموح بها	**<=500 mm/s**
أقصى قوة دفع مسموح بها	**<=6.8kN**
زاوية دوران قضيب المكبس	**+/-0.3 deg**
الطول القابل للتمديد	**<=600 mm**
القطر الداخلي	**phi63 mm**

الاختيار

اختر الدفع والشوط والسرعة كحمل تشغيل واحد. لا يعني حد الكتالوج الأقصى أن الحدود الأخرى تنطبق معاً. أكد خطوة البرغي وتركيب المحرك والتخفيض والوصلة الحملية قبل الطلب.

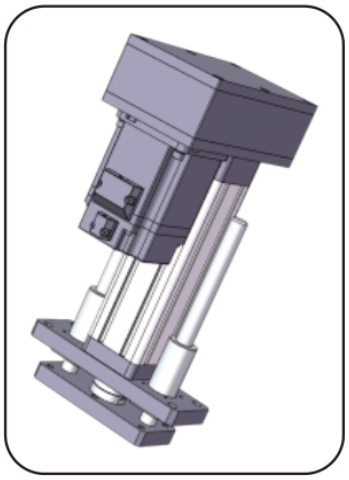

إيضاح المنتج

المعلمات الأساسية

(ملاحظة: يجب الجمع بين الدفع والشوط والسرعة حسب الاستخدام الفعلي، ولا يمكن استخدام القيم الحدّية الثلاث معاً.)

مفتاح نهاية الشوط	السرعة المسموحة القصوى	زاوية دوران قضيب المكبس مفتاح الحد	السرعة القصوى المسموح بها	الطول القابل للتمديد	أقصى قوة دفع مسموح بها	القطر الداخلي	القطر الخارجي
مفتاح مغناطيسي	<=500 mm/s	+/-0.3 deg	<=500 mm/s	<=600 mm	<=6.8KN	phi63 mm	75x75 mm

خيارات الدفع والمحرك

مخفضات يمكن مواءمتها	مواصفات المحرك التي يمكن تركيبها مباشرة	مواصفات المحرك التي يمكن تركيبها مباشرة	مواصفات المحرك التي يمكن تركيبها مباشرة	نسبة سرعة العجلة المتزامنة (الدخل: الخرج)	نسبة سرعة العجلة المتزامنة (الدخل: الخرج)	نسبة سرعة العجلة المتزامنة (الدخل: الخرج)	تقدّم اللولب الكروي
NO	86B	80A	60A	2:1	1.5:1	1:1	05mm
NO	86B	80A	60A	2:1	1.5:1	1:1	10mm
NO	86B	80A	60A	2:1	1.5:1	1:1	20mm

emmy@htrobot.com www.htrobot.com

EDA75

أسطوانات كهربائية

معلمات البرغي الكروي

(ملاحظة: معلمات البرغي الكروي تنطبق على الأشواط .300mm => للأشواط الأكبر من 300mm يُرجى استشارة كوادرنا الفنية.)

طراز اللولب الكروي	النوع	القطر	تقدّم اللولب الكروي	Ca (KN)	Coa (KN)	صلابة اللولب الكروي	قطر الكرة	عمود اللولب	نسبة النحافة	مستوى الدقة | مستوى الدقةدقة تحديد الموضع	قة تحديد الموضع | مستوى الدقة
SFNU2005-4	برغي كروي	20 mm	05mm	15.2 KN	38 KN	39Kgf/um	3.175mm	12K4	1:30	C5/+/-0.01	C7/+/-0.02
SFA2010-3.8	برغي كروي	20 mm	10mm	14.8 KN	38 KN	40Kgf/um	3.175mm	12K4	1:30	C5/+/-0.01	C7/+/-0.02
SFA2020-1.8	برغي كروي	20 mm	20mm	7.4 KN	17.2 KN	19Kgf/um	3.175mm	12K4	1:30	C5/+/-0.01	C7/+/-0.02

معلمات المحمل

طراز المحمل	Cr (KN)	Cor (KN)
محمل أسطواني مدبب 30302x2	23.6 KN	21.1 KN

بكرات التوقيت والسير

نسبة سرعة البكرات المتزامنة	مواصفات ترس القيادة	مواصفات الترس المدفوع	عدد أسنان ترس القيادة	عدد أسنان العجلة المُدارة	المسافة بين مركزي البكرتين المتزامنتين	محيط الحزام المتزامن	عرض الحزام المتزامن
1:1	5M15T29	5M15T29	36	36	85mm	350	15mm
1.5:1	5M15T29	5M15T29	24	36	85mm	320	15mm
2:1	5M15T29	5M15T29	24	48	85mm	355	15mm

جدول مطابقة الأبعاد (mm)

نوع توصيل الحمل	phiA	phiB	phiC	C	D	E	F	H	G	M
سن خارجي	phi60	phi45	-	40	65	3	12	-	41	M30x1.5
سن داخلي	phi60	phi45	-	40	25	3	-	-	41	M20
موصل من النوع I	phi60	phi45	phi20	-	118	3	20	40	41	-
محمل عين السمكة	phi60	phi45	phi20	-	72	3	25	-	41	-
وصلة Y	phi60	phi45	phi20	-	118	3	20	40	44.4	-

emmy@htrobot.com www.htrobot.com