MDC22 Abmessungen

Maß- und Einbauansichten. Einheiten sind die auf jeder Ansicht gedruckten Bezeichnungen.

Diese Zeichnungen wählen keinen Hub. Bestätigen Sie den Einbau anhand der bestellten Konfiguration.

L links: 2 Ansichten. Ansicht 1, Querschnitt Flansch

R rechts: 3 Ansichten. Ansicht 1, Ansicht 2, Querschnitt Flansch

L links: 1 Ansichten. technischer Überblick

R rechts: 1 Ansichten. technischer Überblick

MDC22 · L links · Ansicht 1

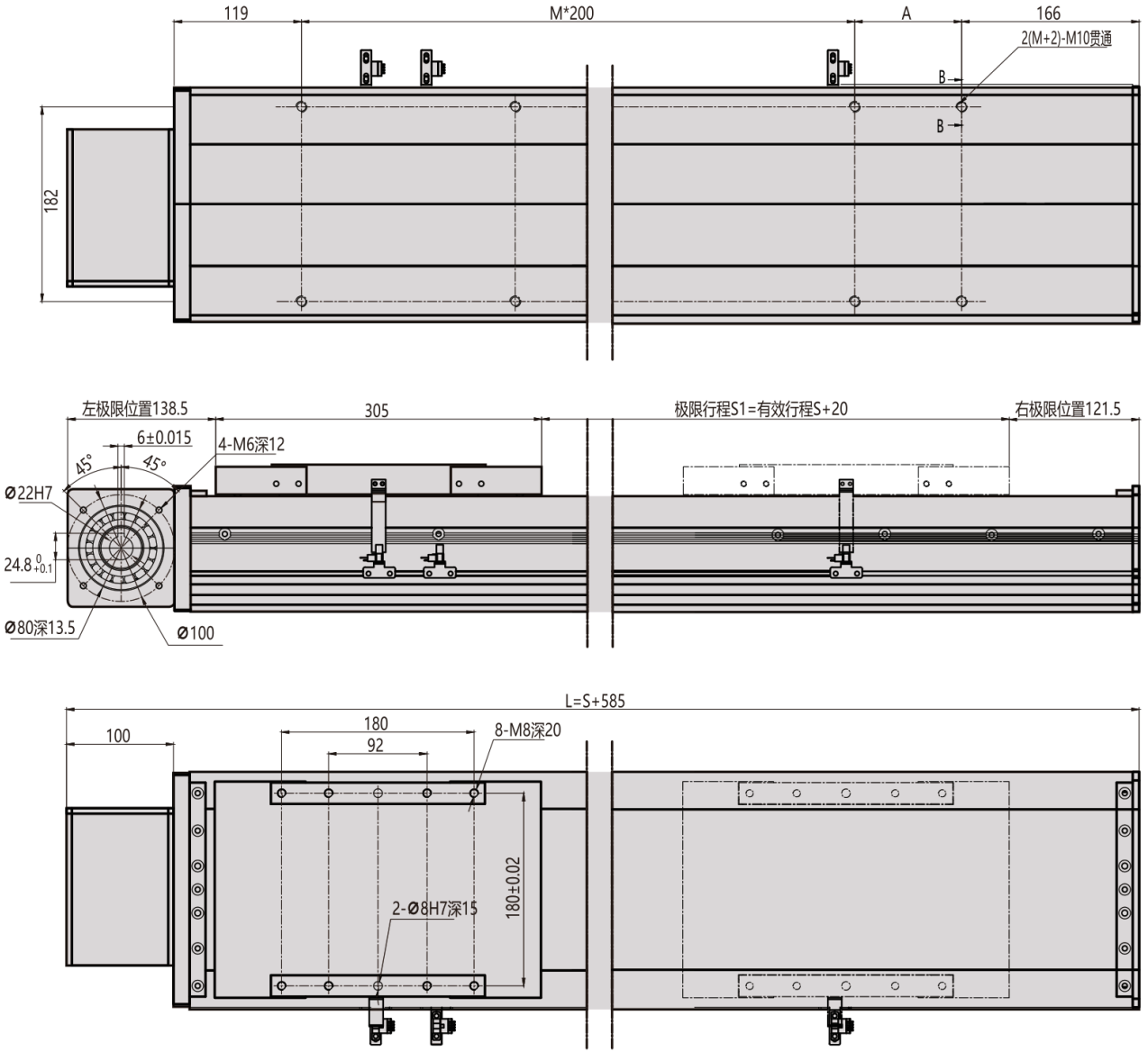

MDC22 · L links · Querschnitt Flansch

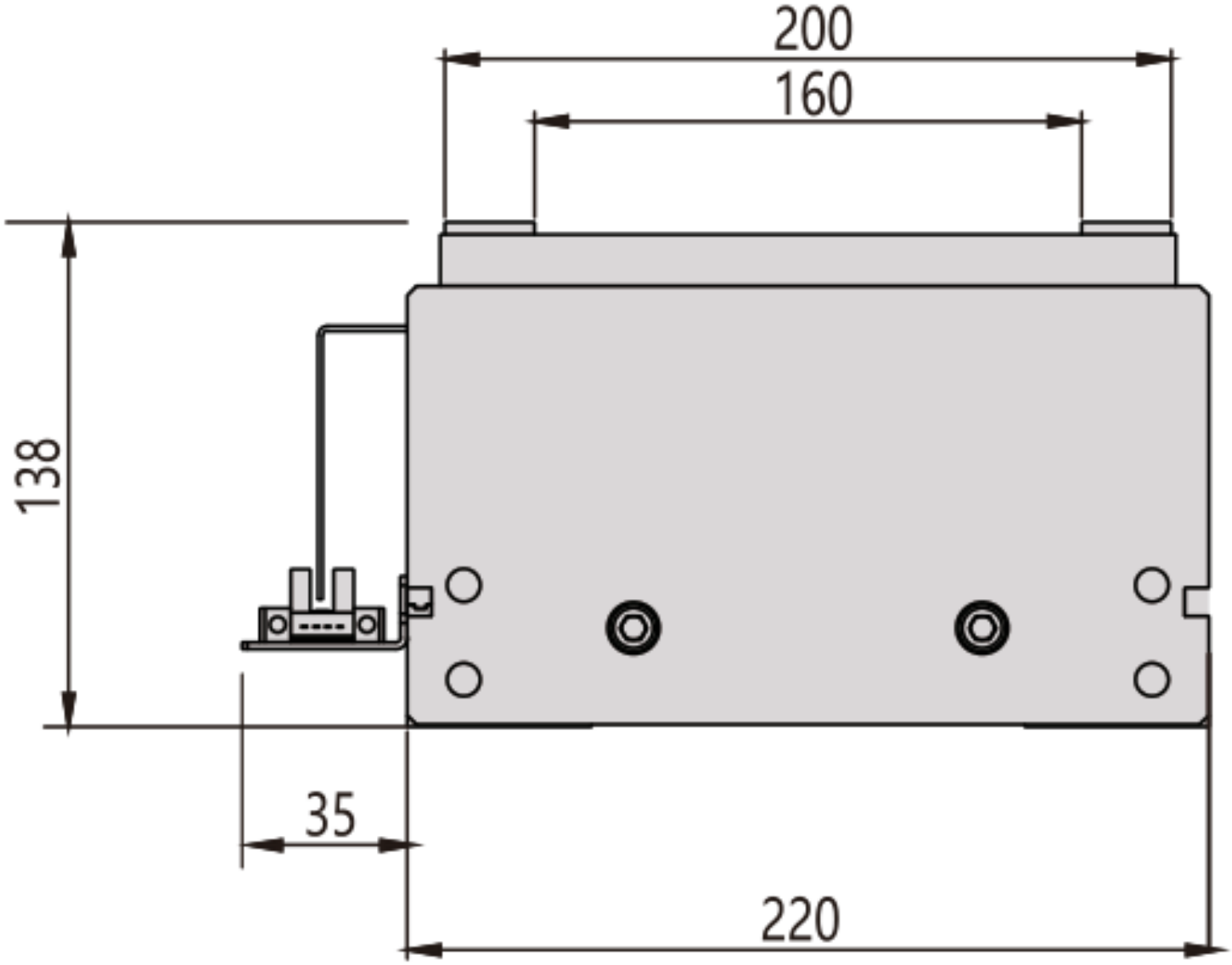

MDC22 · R rechts · Ansicht 1

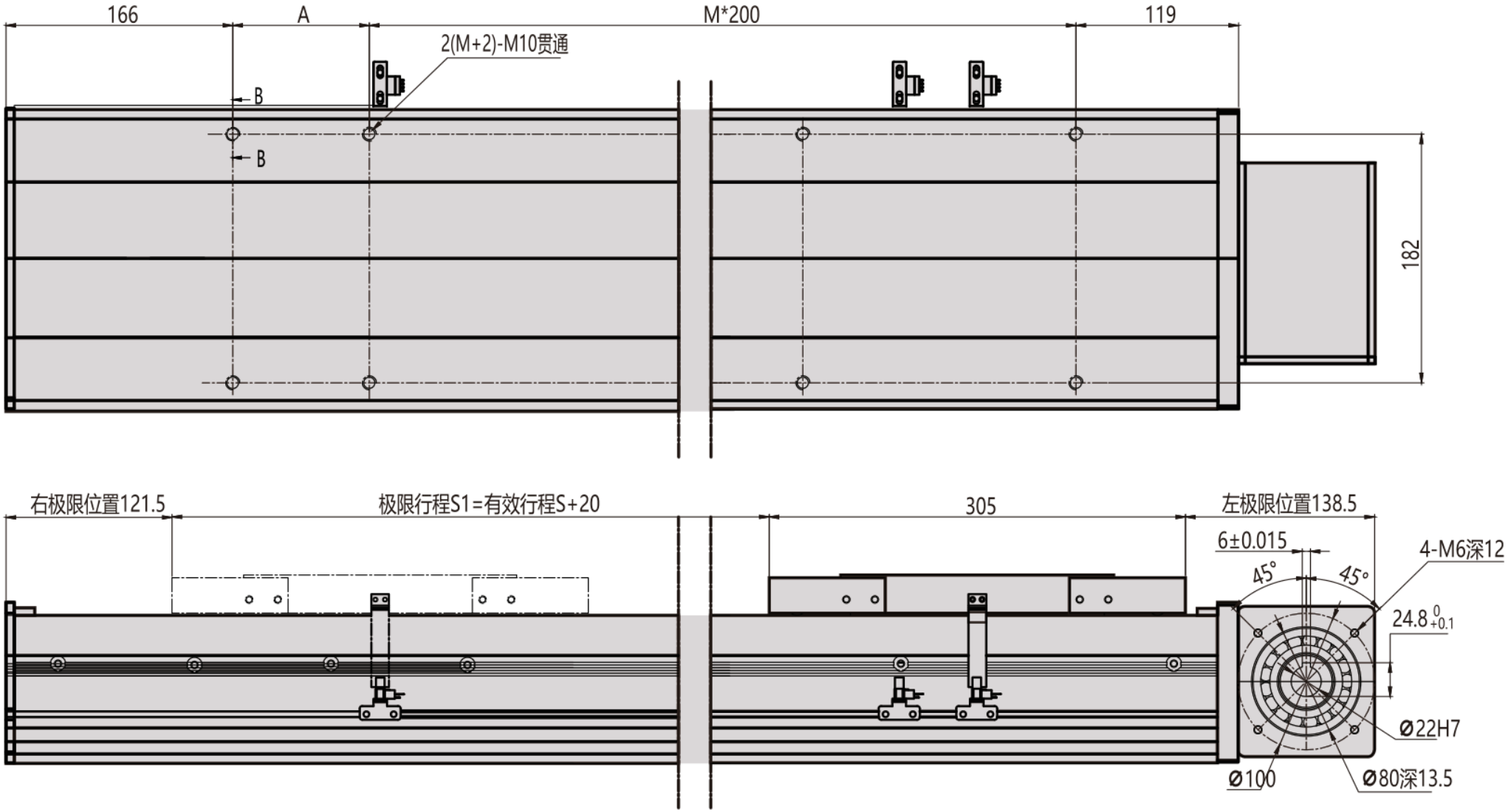

MDC22 · R rechts · Ansicht 2

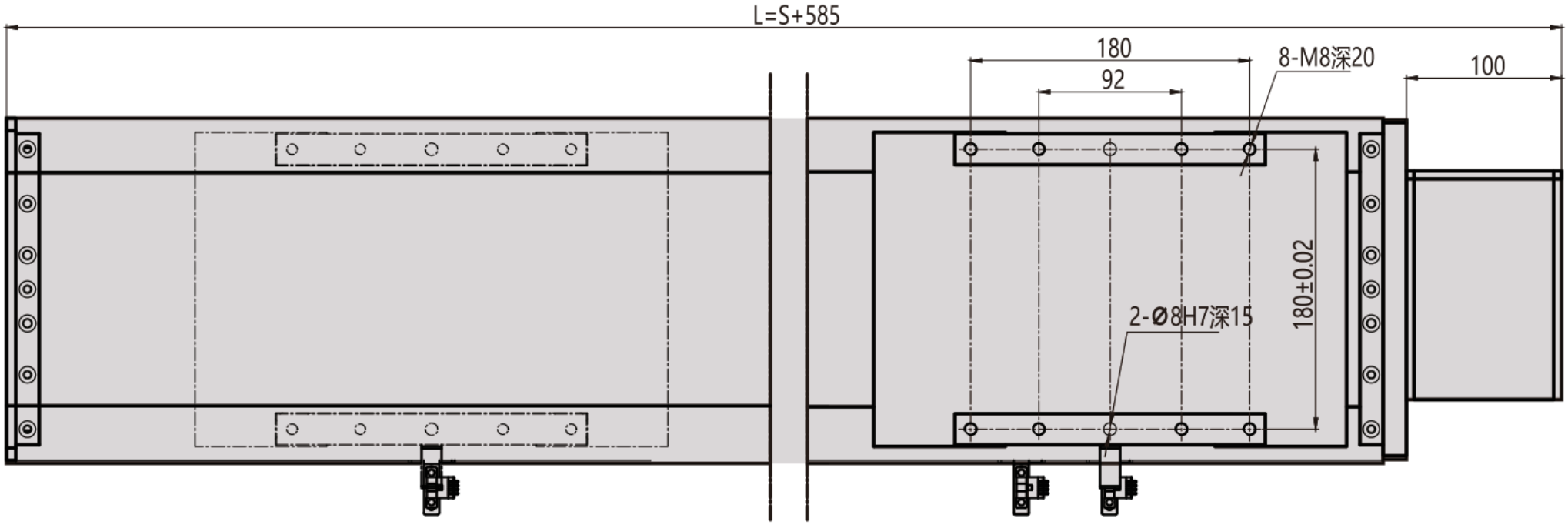

MDC22 · R rechts · Querschnitt Flansch

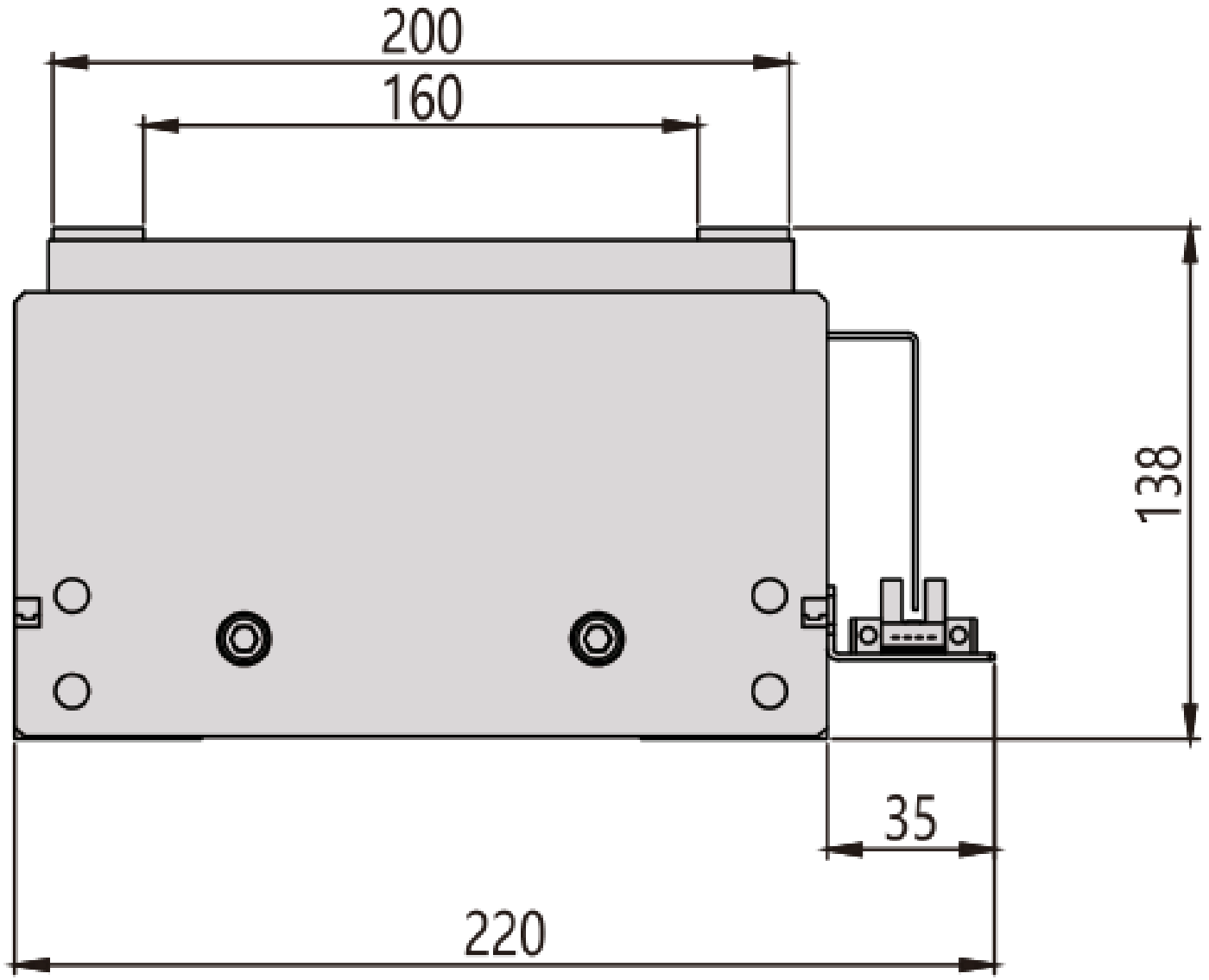

MDC22 · L links · technischer Überblick

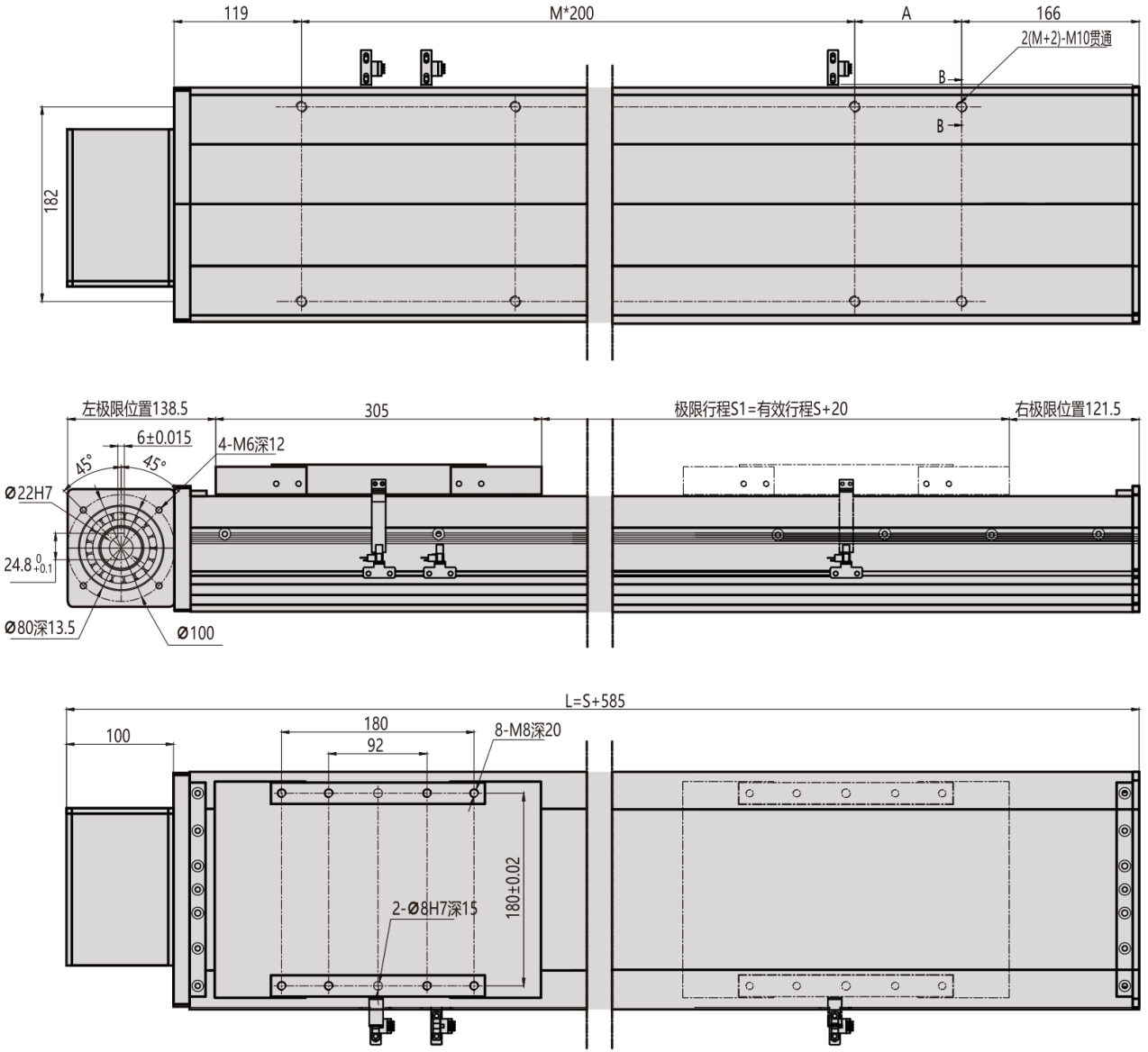

MDC22 · R rechts · technischer Überblick

