EDA180

高精度・高負荷サーボ電動シリンダ、ストロークカスタム対応 EDA180 EDA180

製品

機械または生産ラインでの案内直線動作向けサーボ電動シリンダ。

技術仕様

リミットスイッチ	近接スイッチ
最大許容速度	**<=250 mm/s**
最大許容推力	**<=250kN**
ピストンロッド回転角	**+/-0.3 deg**
伸縮長さ	**<=2000mm**
内径	**phi160mm**

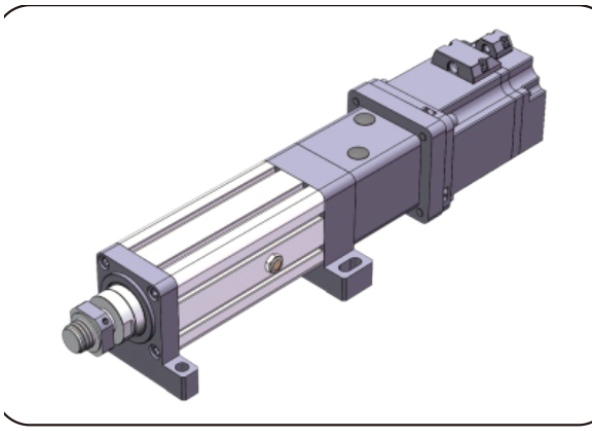

製品イラスト

選定

推力・ストローク・速度は一つのデューティとして選んでください。カタログ最大値は他の最大値の同時適用を意味しません。発注前にねじリード、モータ取付、減速、負荷接続を確認してください。

基本パラメータ

(注：推力・ストローク・速度は実使用に合わせて組み合わせてください。三者の上限値は同時に使えません。)

外径	内径	最大許容推力	伸縮長さ	許容最高速度 ピストンロッド回転角	ピストンロッド回転角	リミットスイッチ
180x180 mm	phi160mm	<=250KN	<=2000mm	<=250 mm/s	+/-0.3 deg	近接スイッチ

emmy@htrobot.com www.htrobot.com

EDA180

電動シリンダー

ドライブとモータのオプション

ボールねじリード	同期プーリー速度比（入力：出力）	同期プーリー速度比（入力：出力）	同期プーリー速度比（入力：出力）	直接取付できるモータ仕様	組み合わせ可能な減速機	組み合わせ可能な減速機
20mm	1:1	/	/	NO	142A	130A, 180A
20mm	1:1	/	/	NO	180A	180A, 200A, 220A

ボールねじのパラメータ

(注：ボールねじのパラメータはストローク〈= 300mm に適用します。300mm を超えるストロークは技術担当へご相談ください。)

ボールねじ型式	種類	直径	ボールねじリード	Ca (KN)	Coa (KN)	ボールねじ剛性	ボール径	ねじ軸	細長比	位置決め精度 | 精度等級	位置決め精度 | 精度等級
G6320-8	ボールねじ	63 mm	20mm	224 KN	663 KN	/	12.7mm	50K14	1:50	C5/+/-0.01	C7/+/-0.02

ベアリングのパラメータ

軸受型式	Cr (KN)	Cor (KN)
円すいころ軸受 HR 32312 Jx2	233 KN	295 KN

タイミングプーリーとベルト

同期プーリ速度比	駆動歯車仕様	被動歯車仕様	駆動歯車の歯数	従動輪の歯数	タイミングプーリ中心距離	同期ベルト周長	同期ベルト幅
1:1	14M65T86.5	14M65T76.5	36	36	231mm	966	65mm

寸法対応表 (mm)

負荷接続方式	phiA	phiB	phiC	C	D	E	F	H	G	M
おねじ	phi150	phi120	-	80	135	10	16	-	-	M60x2
めねじ	phi150	phi120	phi60	-	245	10	50	-	-	-

emmy@htrobot.com www.htrobot.com