SL100 Размеры

Виды размеров и монтажа. Единицы — это обозначения, напечатанные на каждом виде.

Эти чертежи не выбирают ход. Подтвердите монтаж по заказываемой конфигурации.

Чертежи: 2 виды. сбоку без крышки, торец без крышки

SL100 · Чертежи · сбоку без крышки

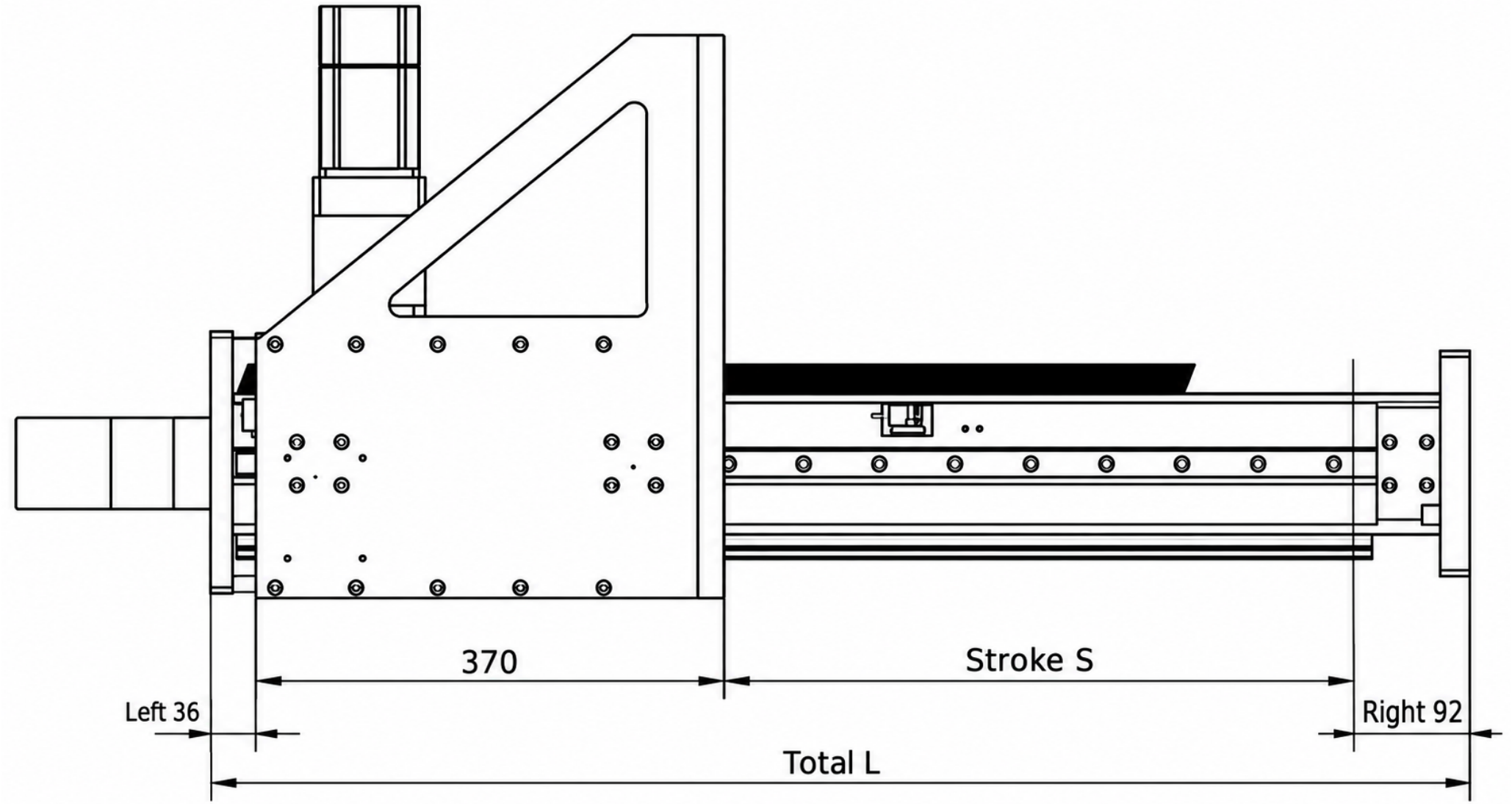

SL100 · Чертежи · торец без крышки

