MKK60 Dimensi

Pandangan dimensi dan pemasangan. Unit ialah label yang dicetak pada setiap pandangan.

Lukisan ini tidak memilih lejang. Sahkan pemasangan berbanding konfigurasi yang anda pesan.

F0 tanpa penutup: 1 pandangan. panel 1

H0 tanpa penutup: 1 pandangan. panel 2

HR tanpa penutup: 1 pandangan. panel 1

HL tanpa penutup: 1 pandangan. panel 2

HS tanpa penutup: 1 pandangan. panel 1

HM tanpa penutup: 1 pandangan. panel 2

F0 dengan penutup: 1 pandangan. panel 1

H0 dengan penutup: 1 pandangan. panel 2

HR dengan penutup: 1 pandangan. panel 1

HL dengan penutup: 1 pandangan. panel 2

HS dengan penutup: 1 pandangan. panel 1

HM dengan penutup: 1 pandangan. panel 2

F0 penutup teleskopik: 1 pandangan. panel 1

H0 penutup teleskopik: 1 pandangan. panel 2

HR penutup teleskopik: 1 pandangan. panel 1

HL penutup teleskopik: 1 pandangan. panel 2

HS penutup teleskopik: 1 pandangan. panel 1

HM penutup teleskopik: 1 pandangan. panel 2

F0 tanpa penutup: 1 pandangan. panel 1

H0 tanpa penutup: 1 pandangan. panel 2

HR tanpa penutup: 1 pandangan. panel 1

HL tanpa penutup: 1 pandangan. panel 2

HS tanpa penutup: 1 pandangan. panel 1

HM tanpa penutup: 1 pandangan. panel 2

F0 dengan penutup: 1 pandangan. panel 1

H0 dengan penutup: 1 pandangan. panel 2

HR dengan penutup: 1 pandangan. panel 1

HL dengan penutup: 1 pandangan. panel 2

HS dengan penutup: 1 pandangan. panel 1

HM dengan penutup: 1 pandangan. panel 2

F0 penutup teleskopik: 1 pandangan. panel 1

H0 penutup teleskopik: 1 pandangan. panel 2

HR penutup teleskopik: 1 pandangan. panel 1

HL penutup teleskopik: 1 pandangan. panel 2

HS penutup teleskopik: 1 pandangan. panel 1

HM penutup teleskopik: 1 pandangan. panel 2

F0: 1 pandangan. pasang F0

F1: 1 pandangan. pasang F1

F2: 1 pandangan. pasang F2

F3: 1 pandangan. pasang F3

F4: 1 pandangan. pasang F4

F5: 1 pandangan. pasang F5

F6: 1 pandangan. pasang F6

F7: 1 pandangan. pasang F7

H0: 1 pandangan. pasang H0

H1: 1 pandangan. pasang H1

MKK60 · F0 tanpa penutup · panel 1

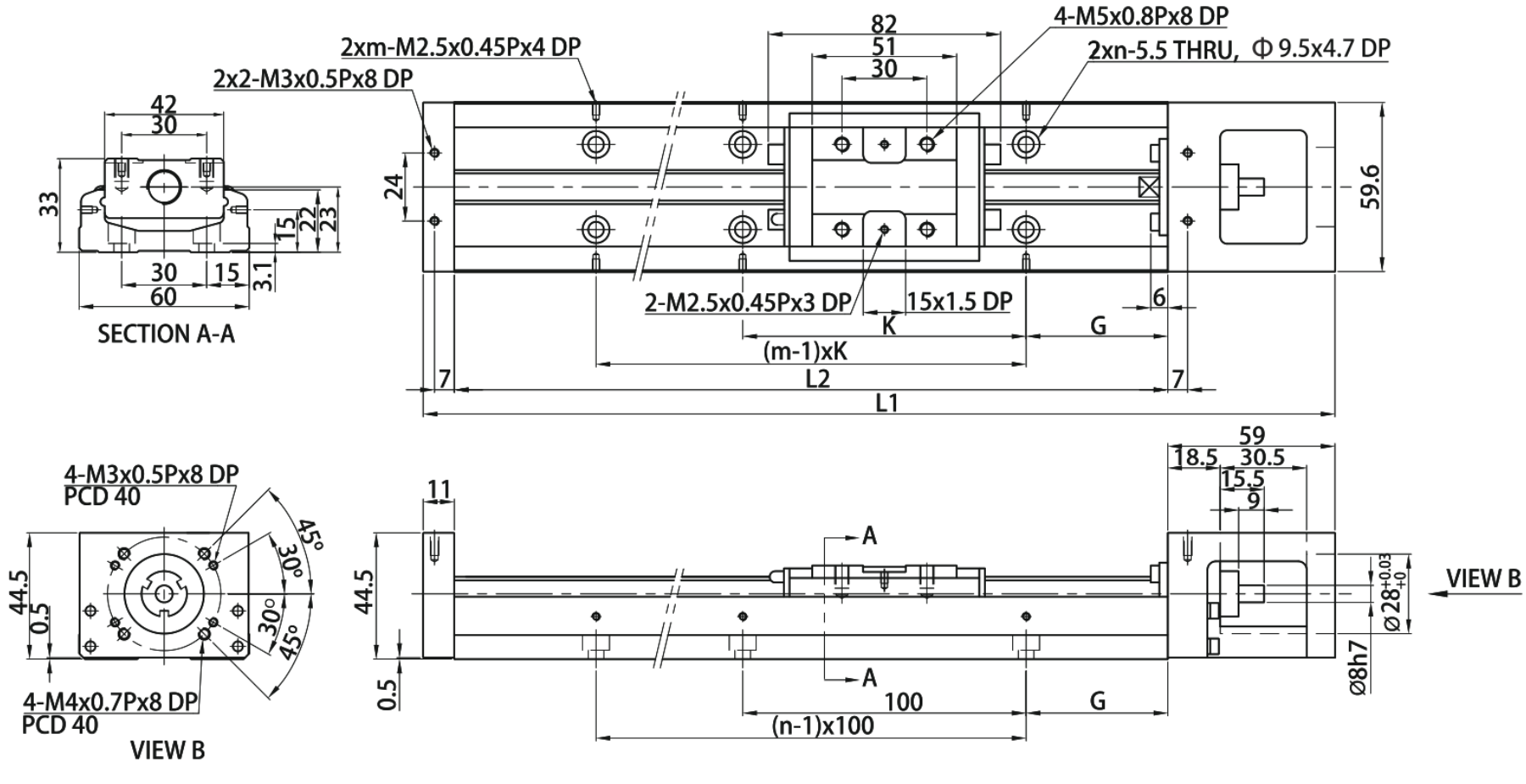

MKK60 · H0 tanpa penutup · panel 2

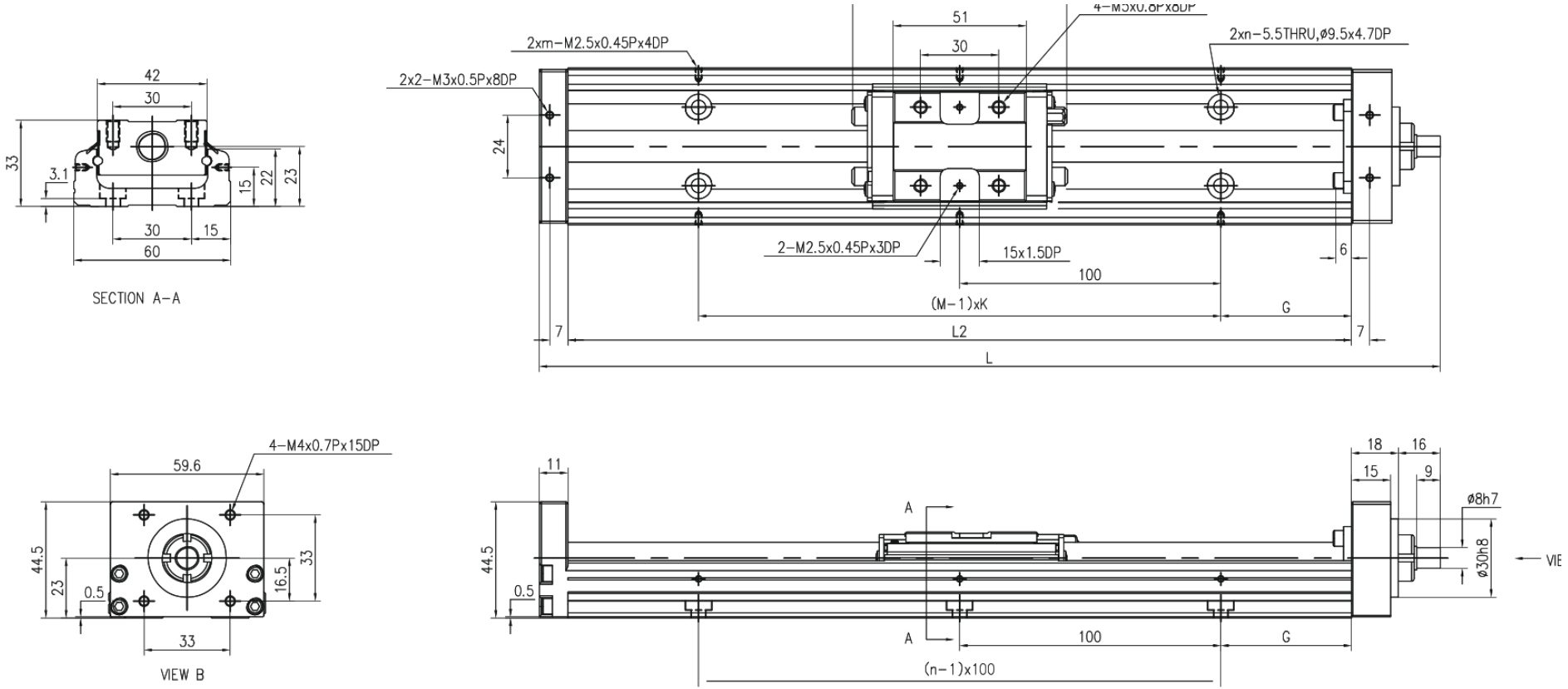

MKK60 · HR tanpa penutup · panel 1

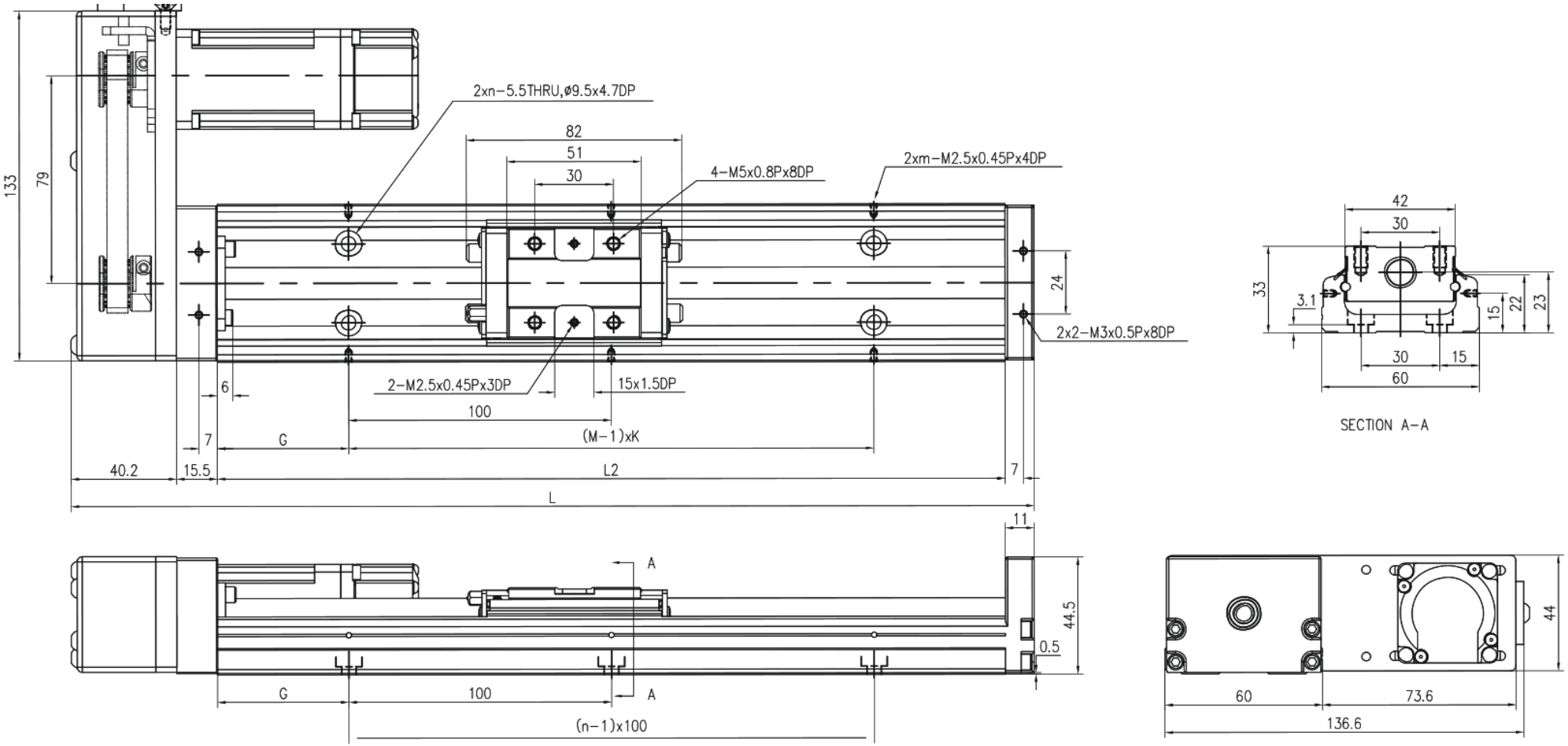

MKK60 · HL tanpa penutup · panel 2

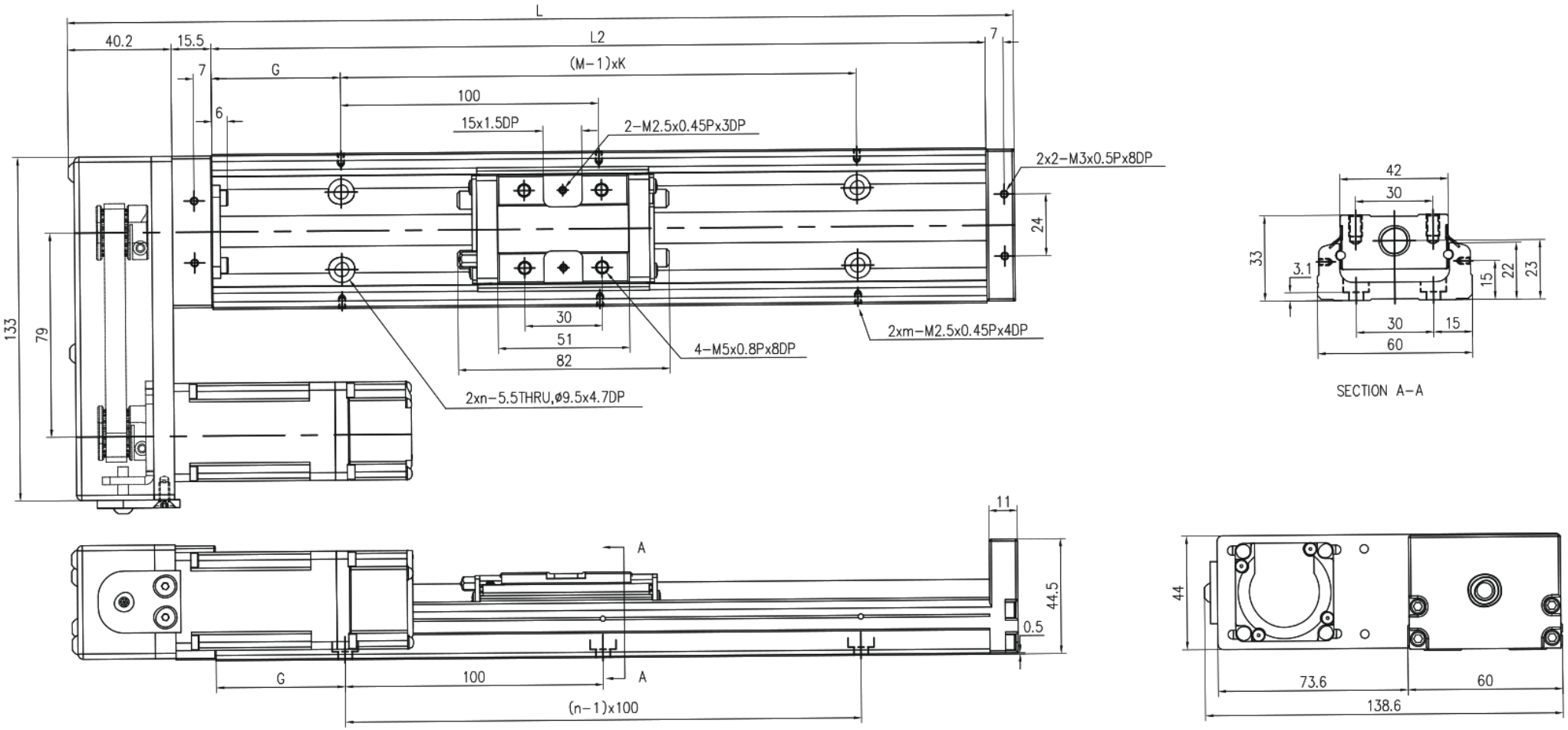

MKK60 · HS tanpa penutup · panel 1

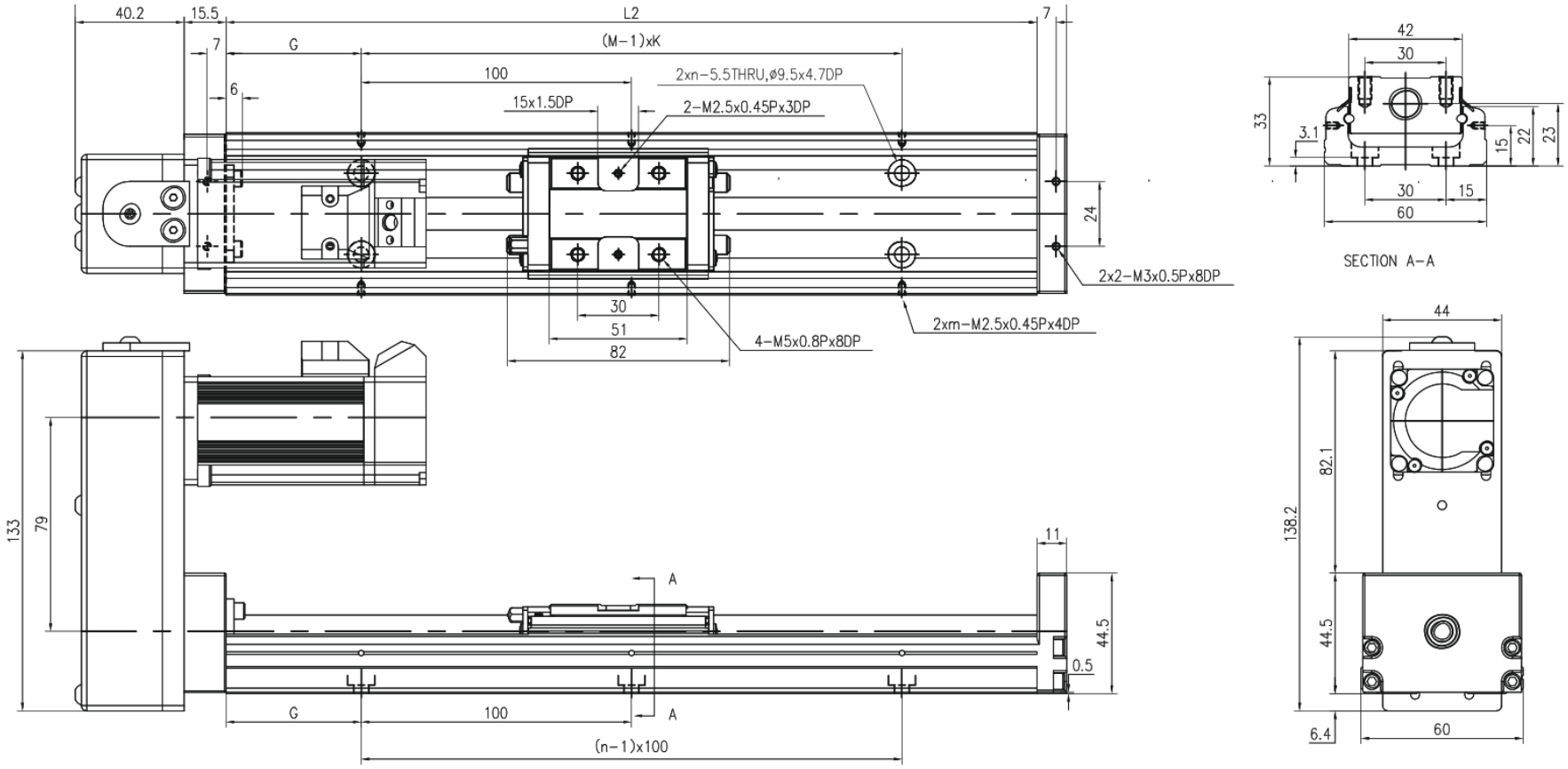

MKK60 · HM tanpa penutup · panel 2

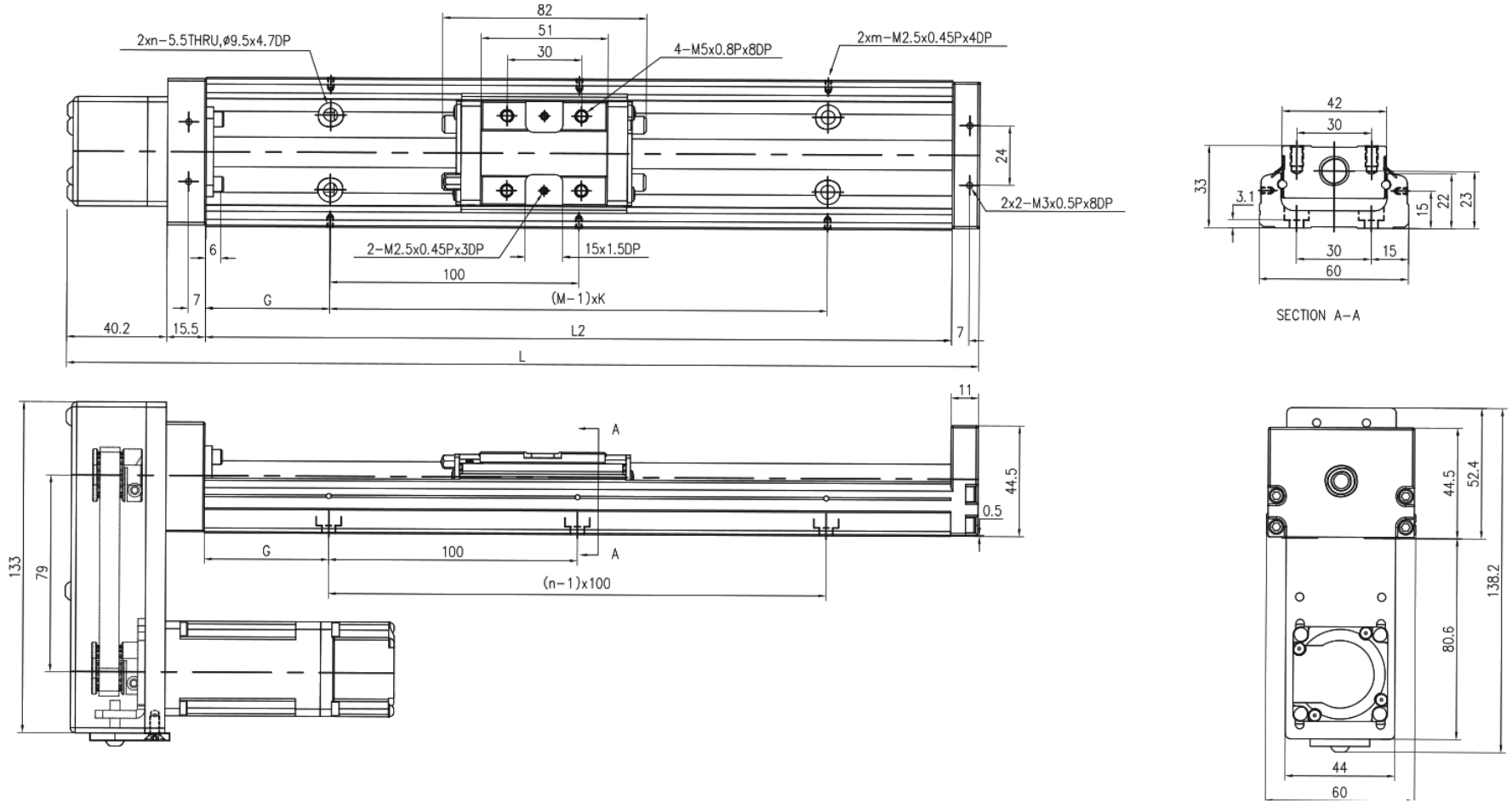

MKK60 · F0 · dengan penutup · panel 1

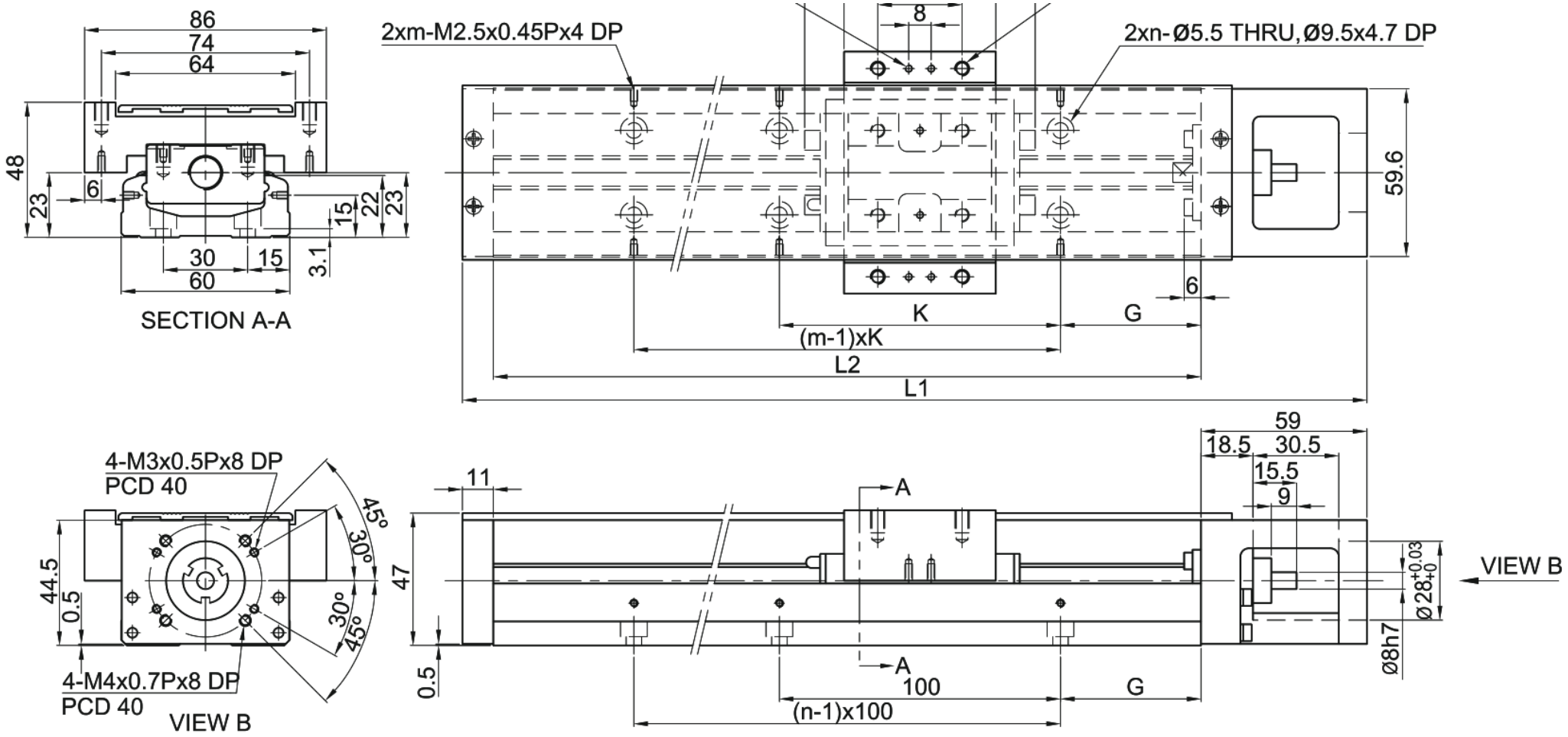

MKK60 · H0 · dengan penutup · panel 2

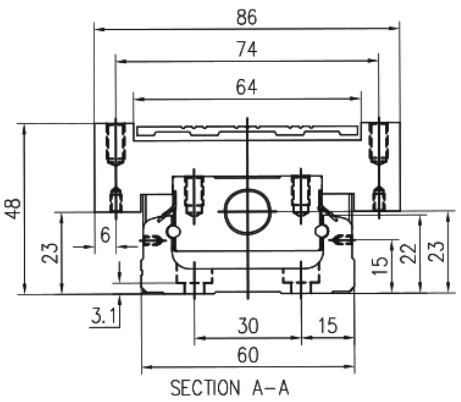

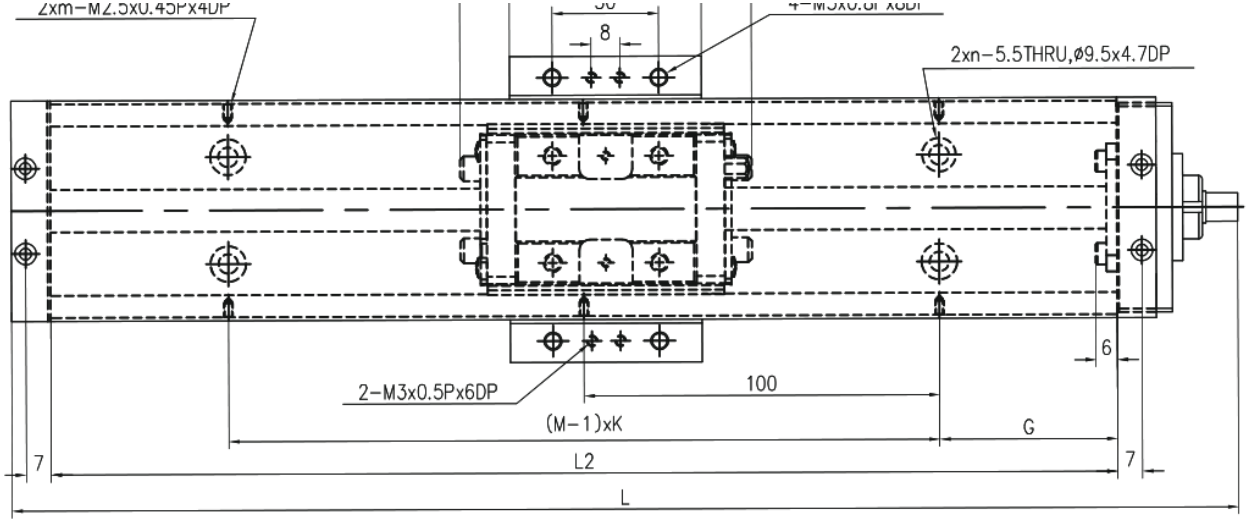

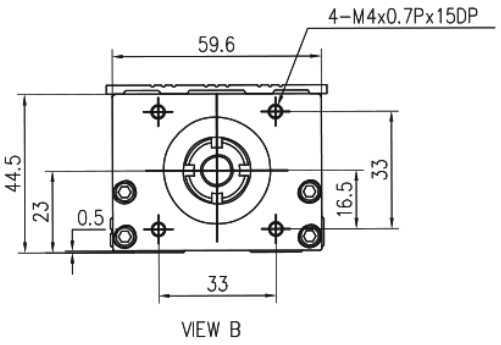

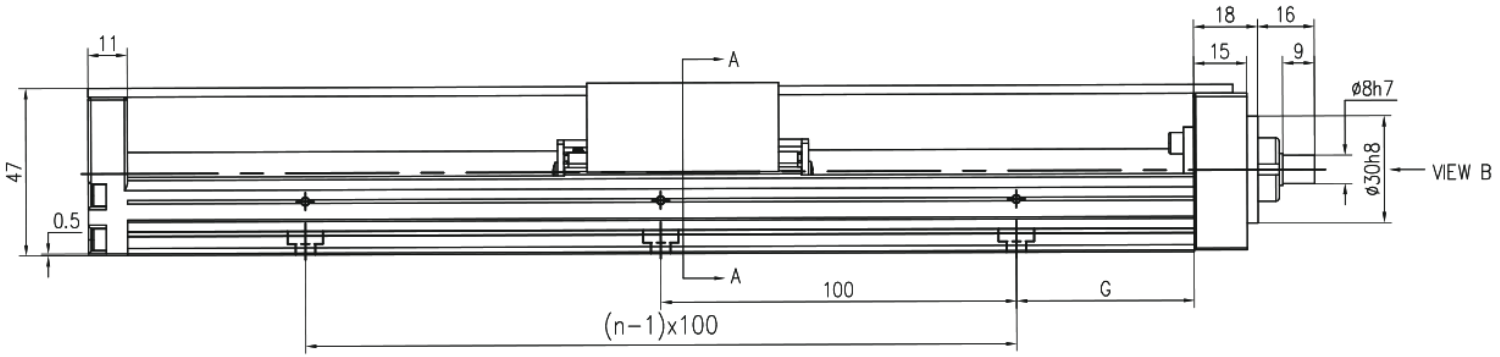

MKK60 · HR · dengan penutup · panel 1

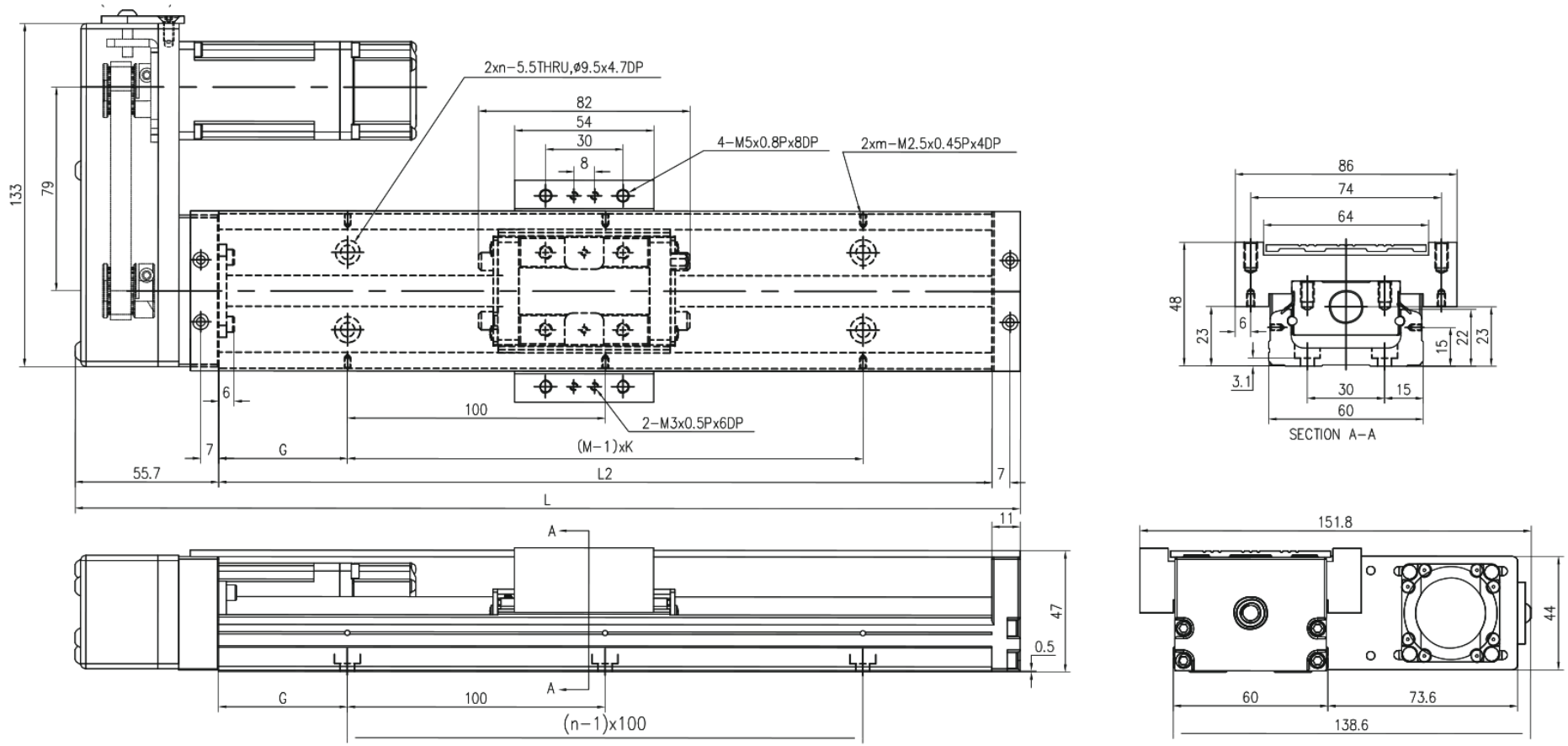

MKK60 · HL · dengan penutup · panel 2

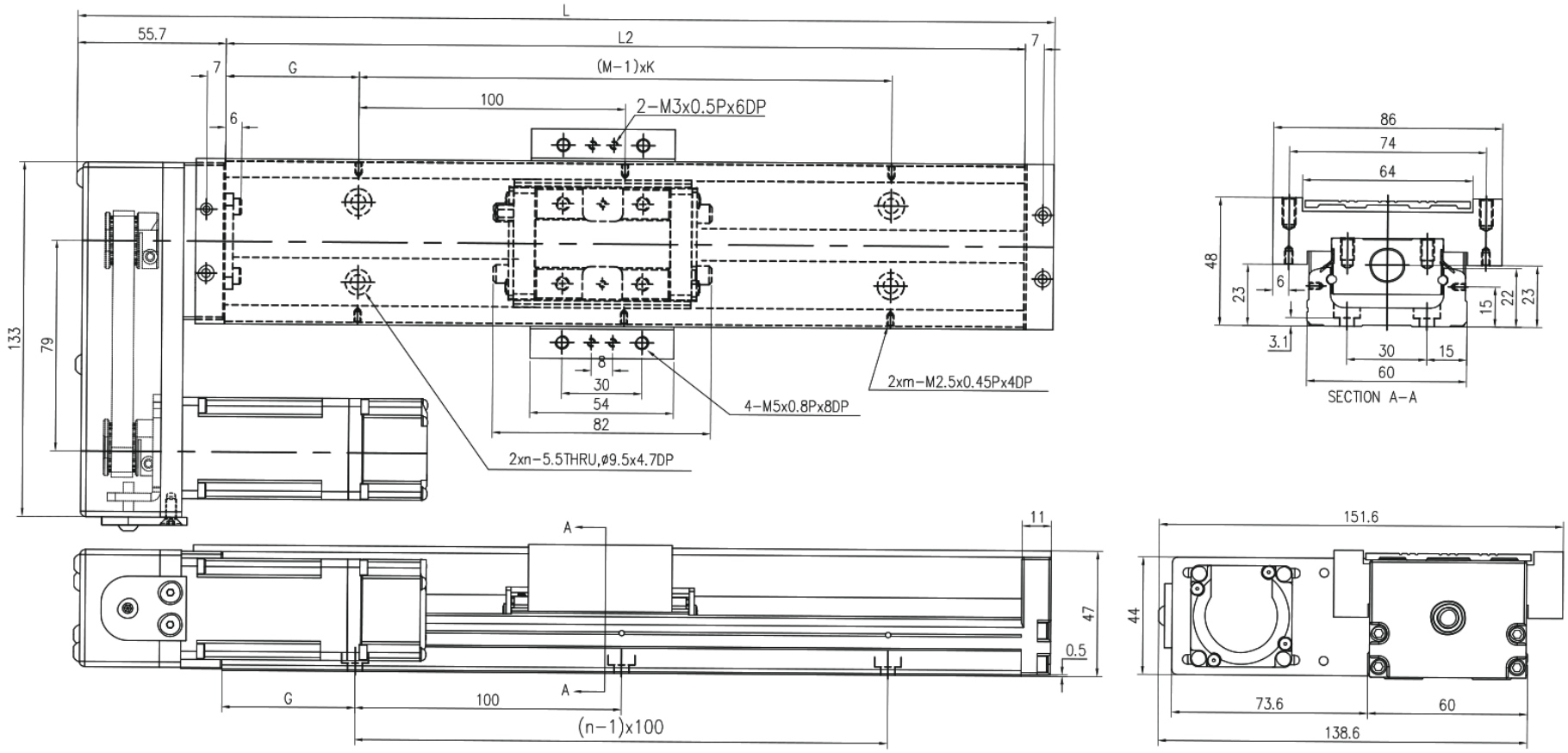

MKK60 · HS · dengan penutup · panel 1

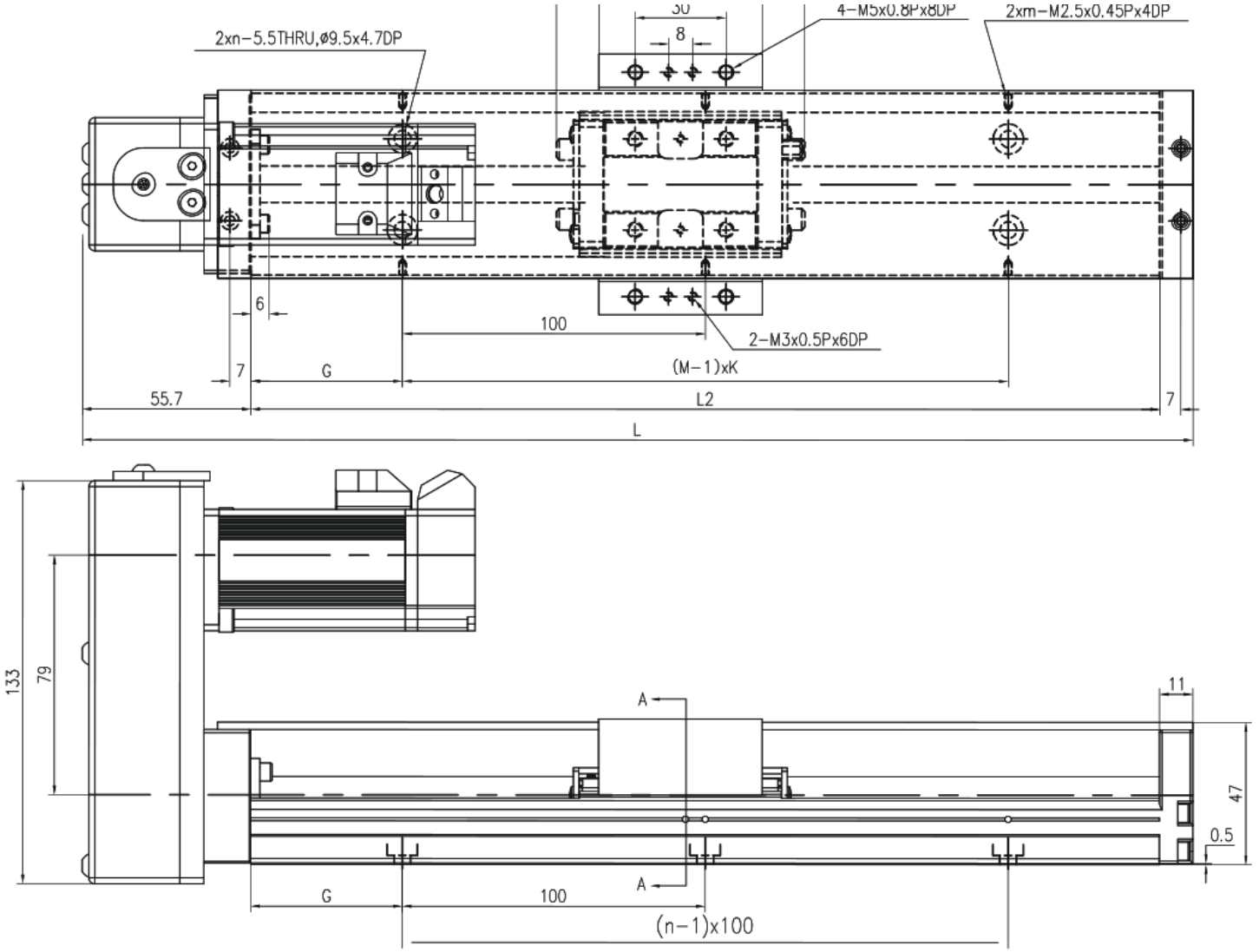

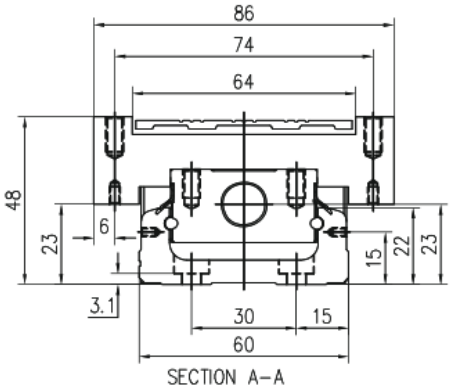

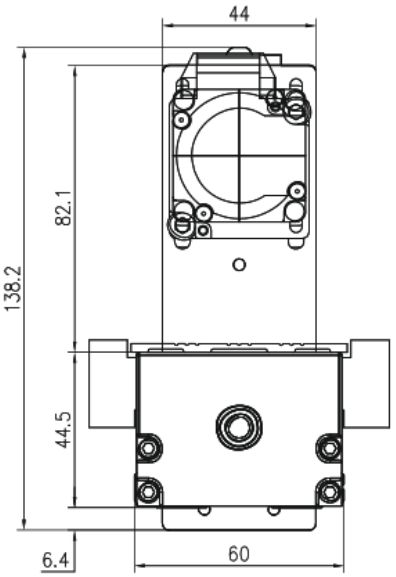

MKK60 · HM · dengan penutup · panel 2

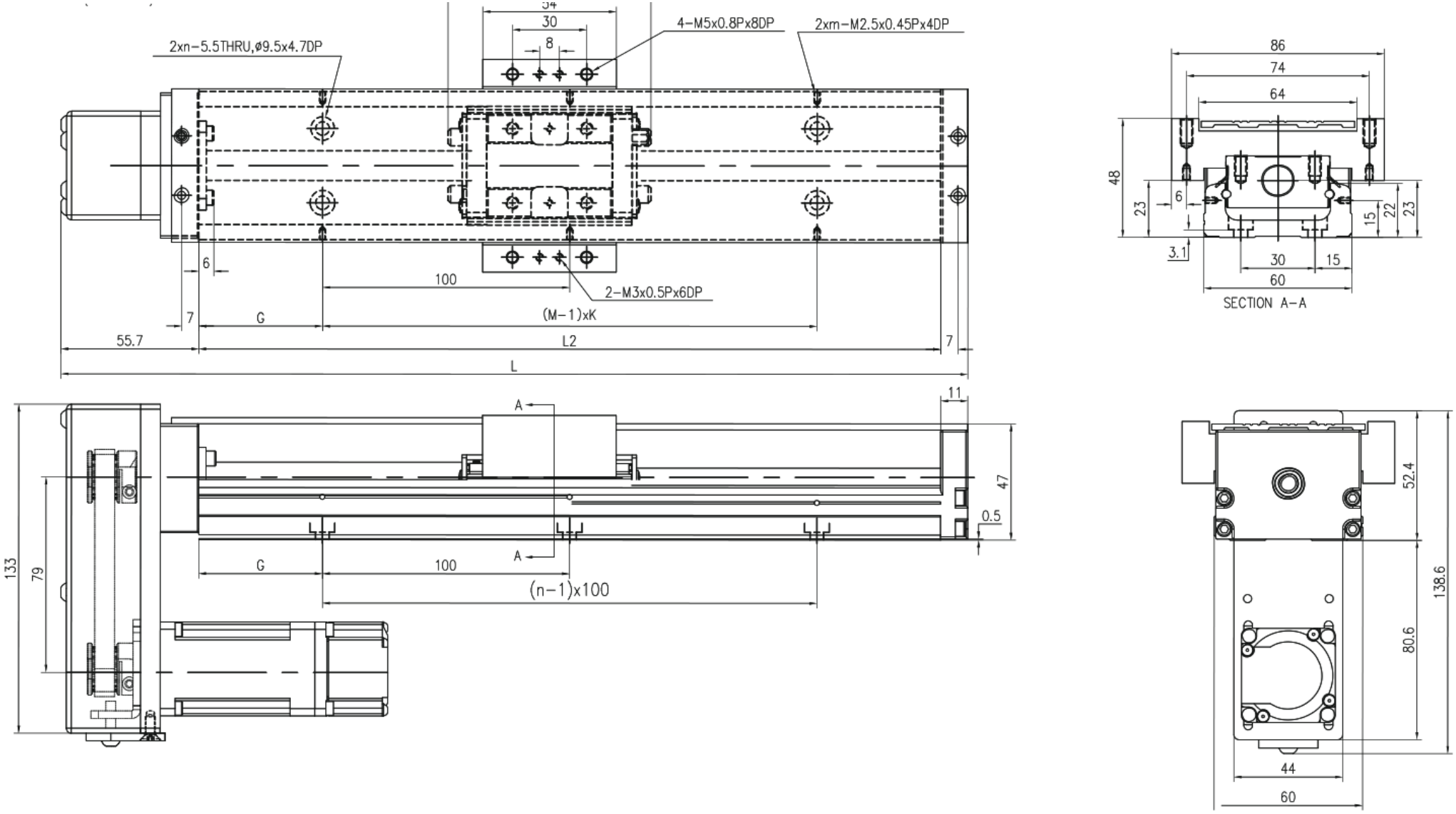

MKK60 · F0 penutup teleskopik · panel 1

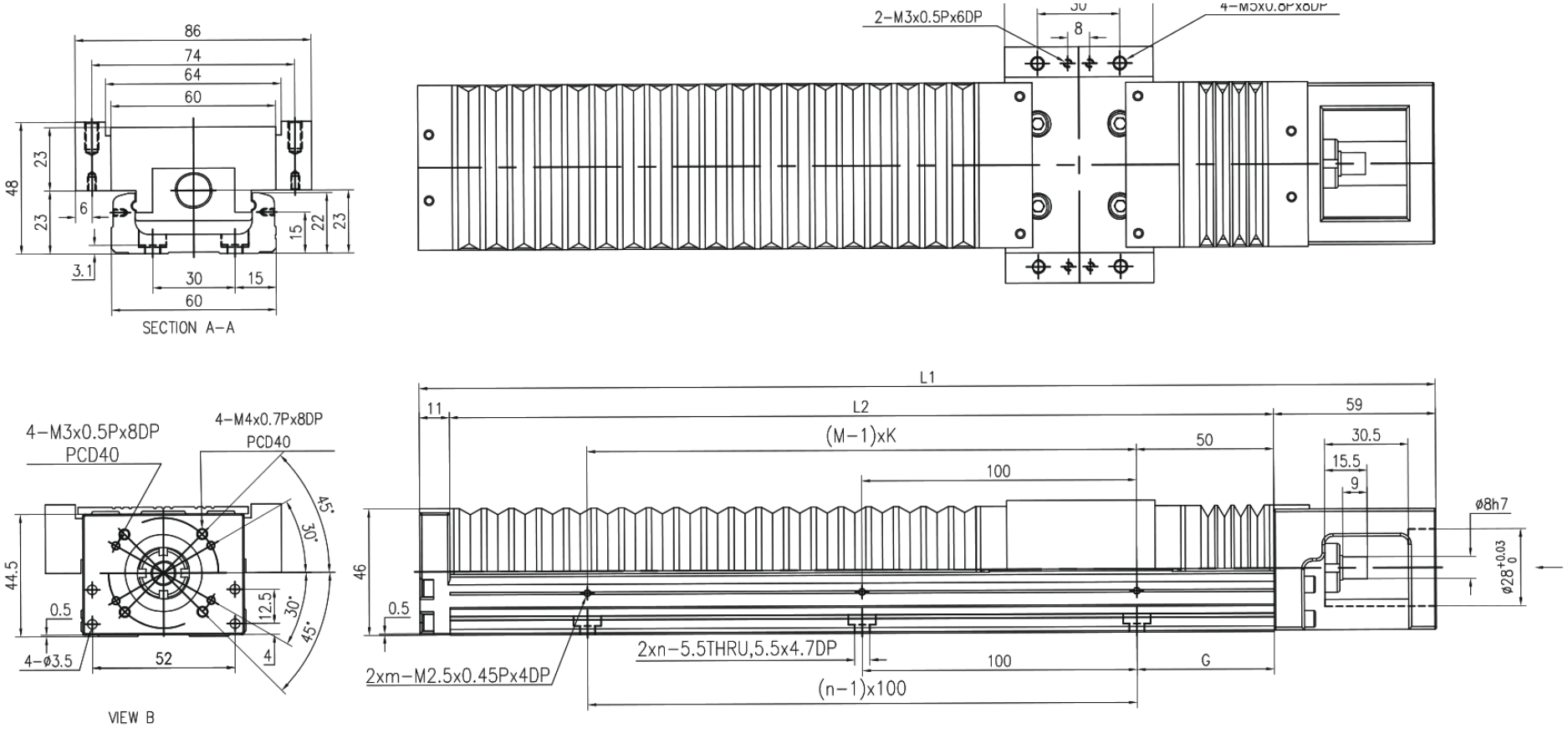

MKK60 · H0 penutup teleskopik · panel 2

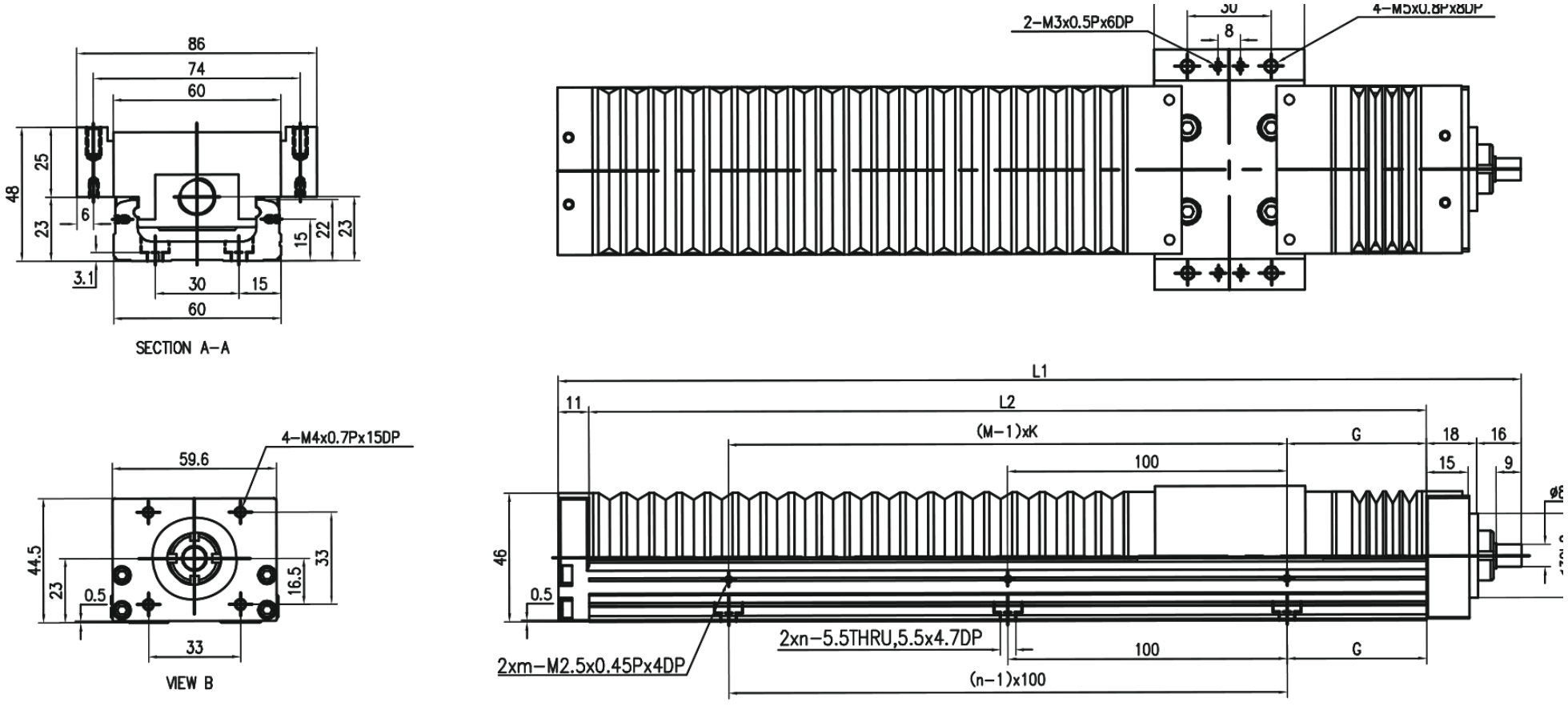

MKK60 · HR penutup teleskopik · panel 1

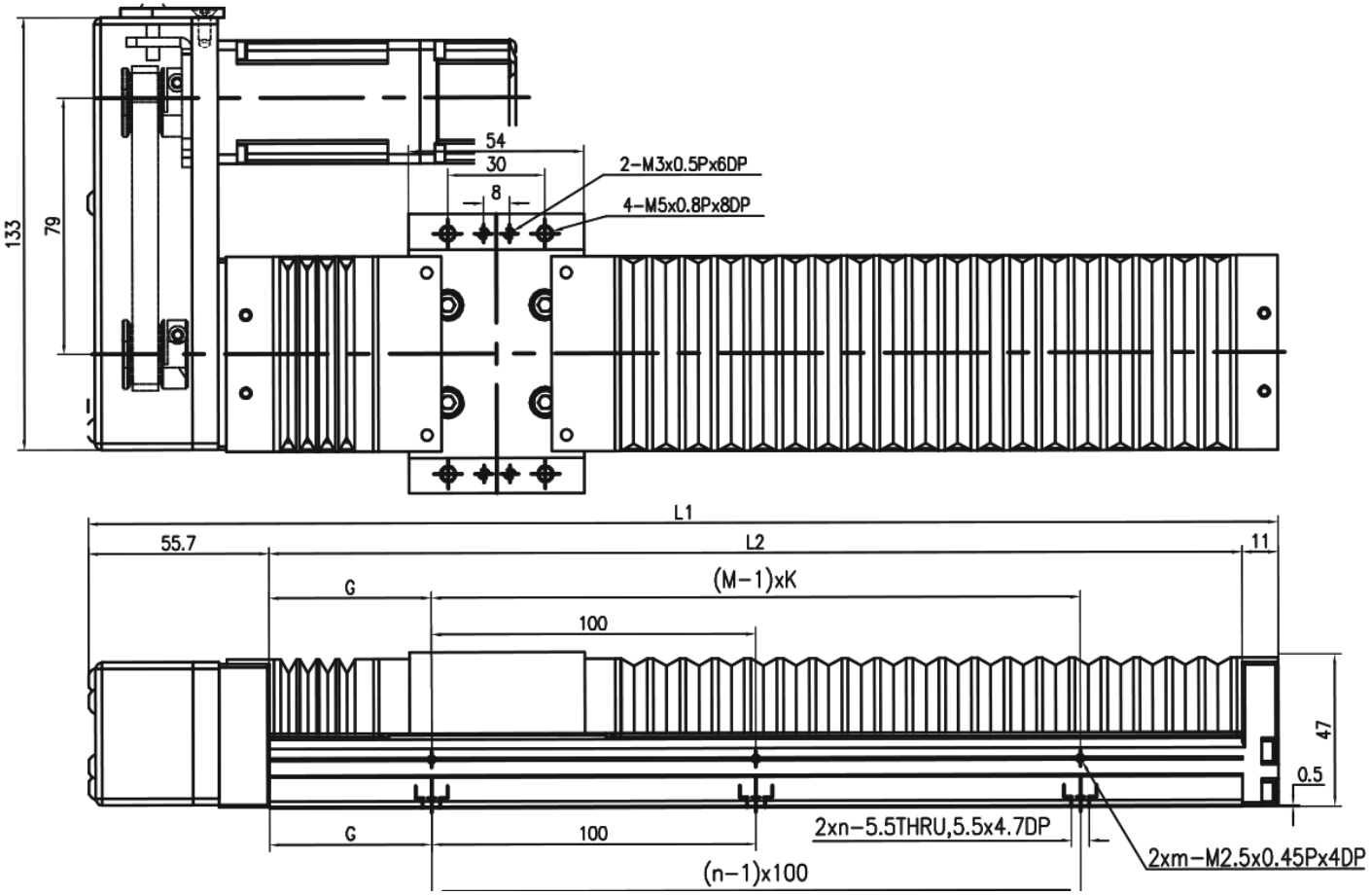

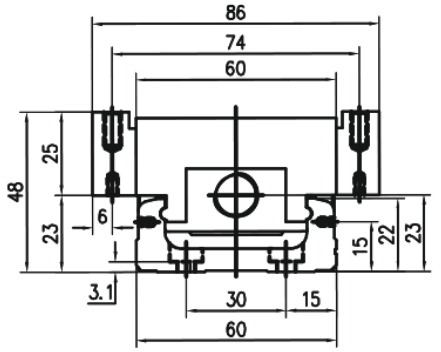

SECTION A-A

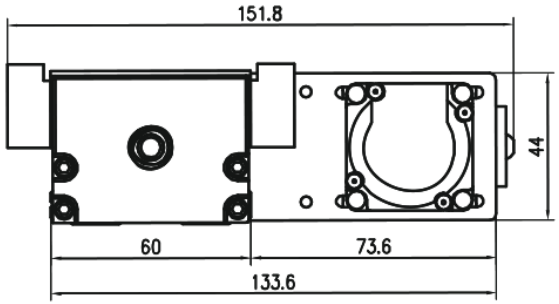

MKK60 · HL penutup teleskopik · panel 2

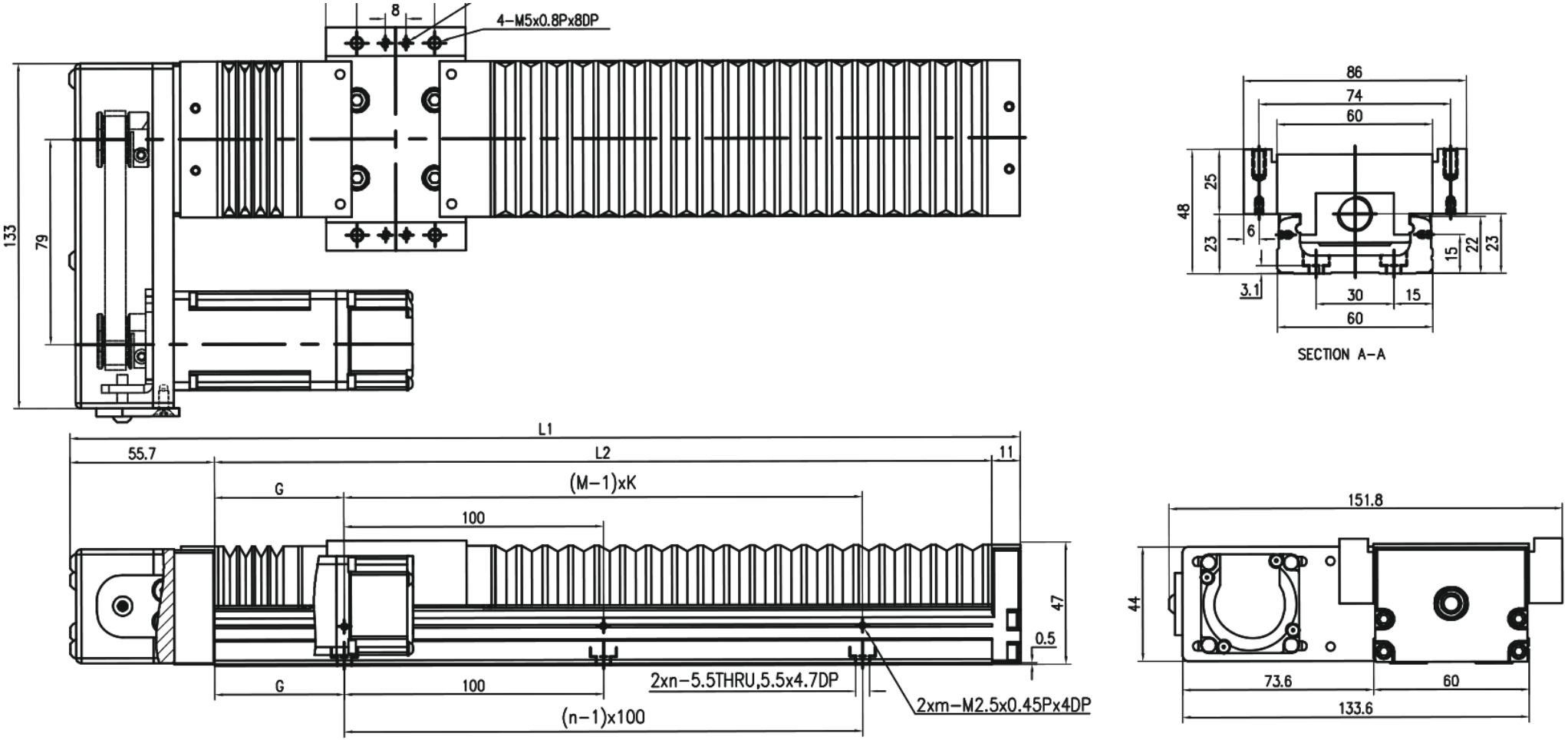

MKK60 · HS penutup teleskopik · panel 1

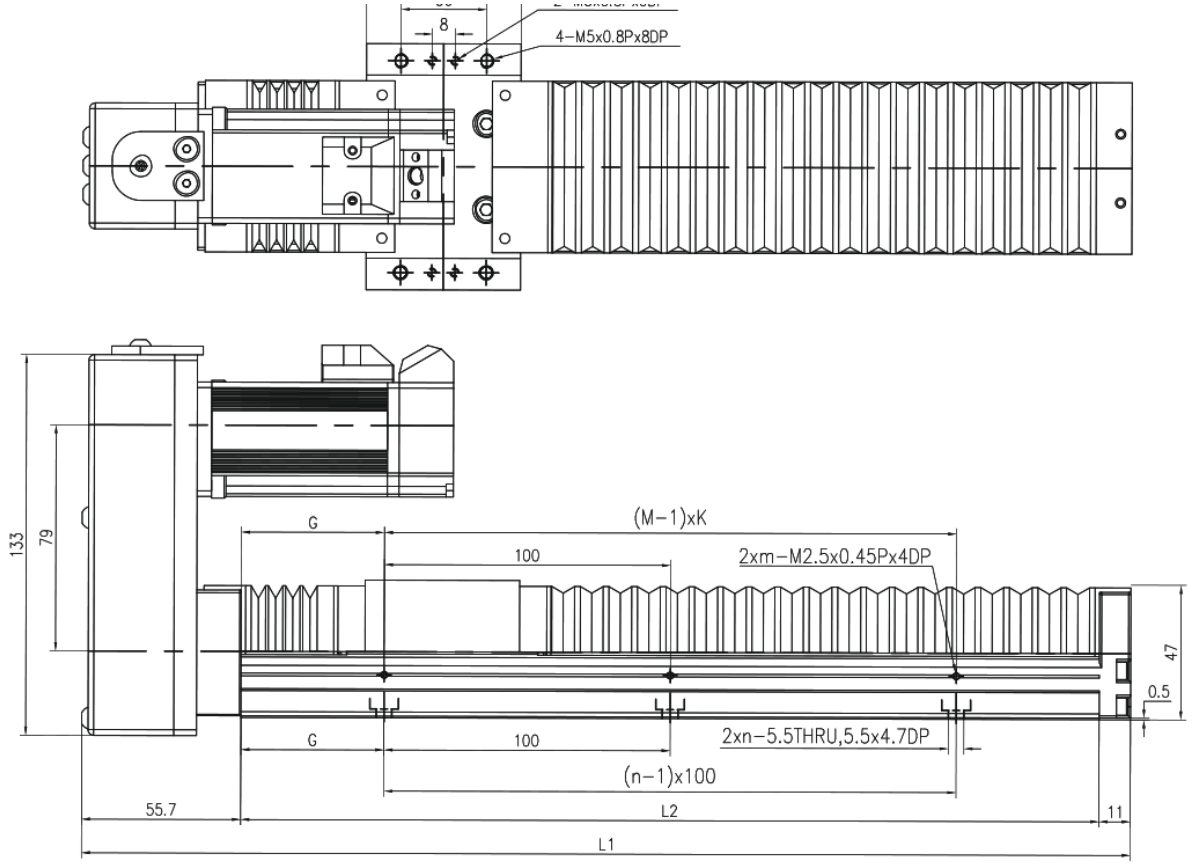

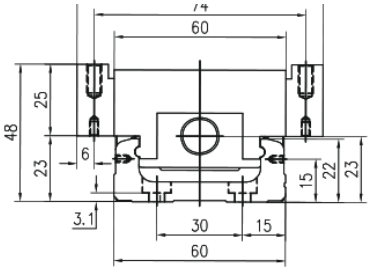

SECTION A−A

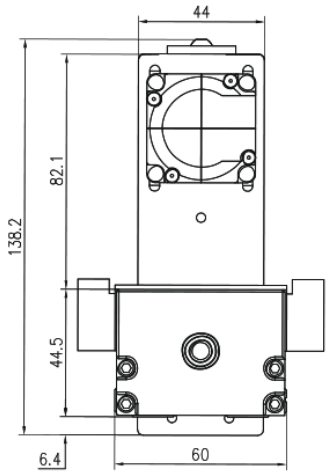

MKK60 · HM penutup teleskopik · panel 2

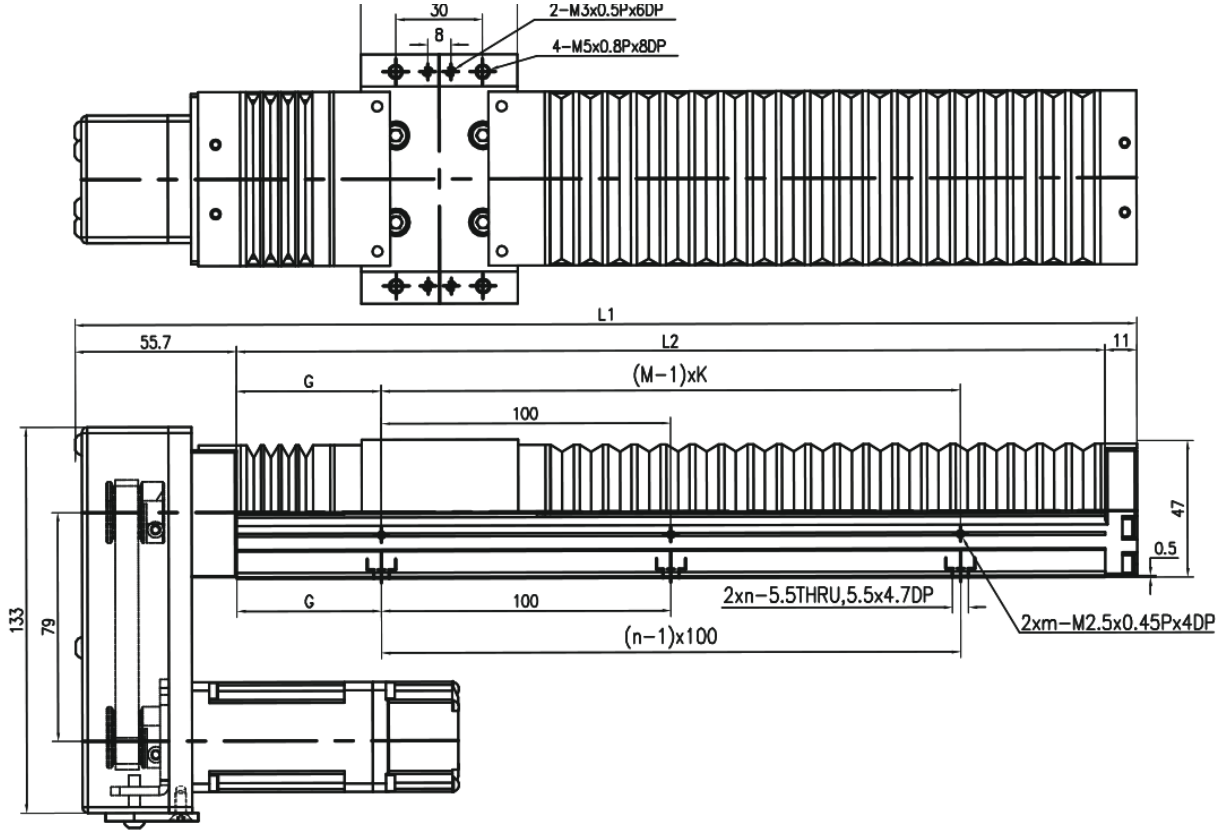

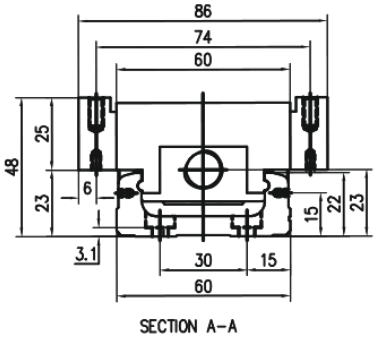

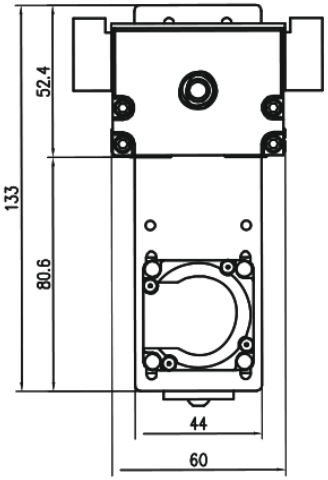

MKK60 · F0 tanpa penutup · panel 1

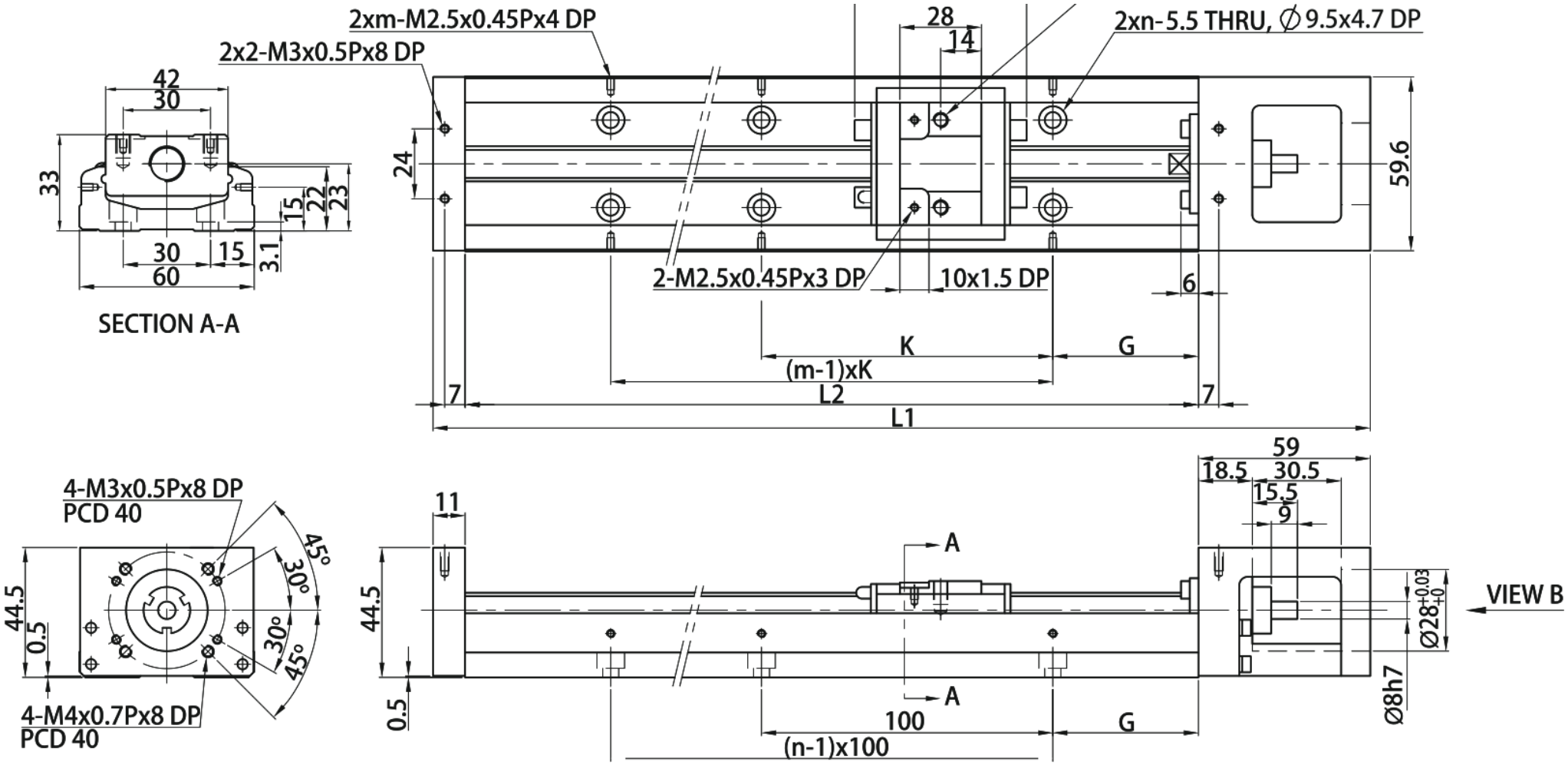

MKK60 · H0 tanpa penutup · panel 2

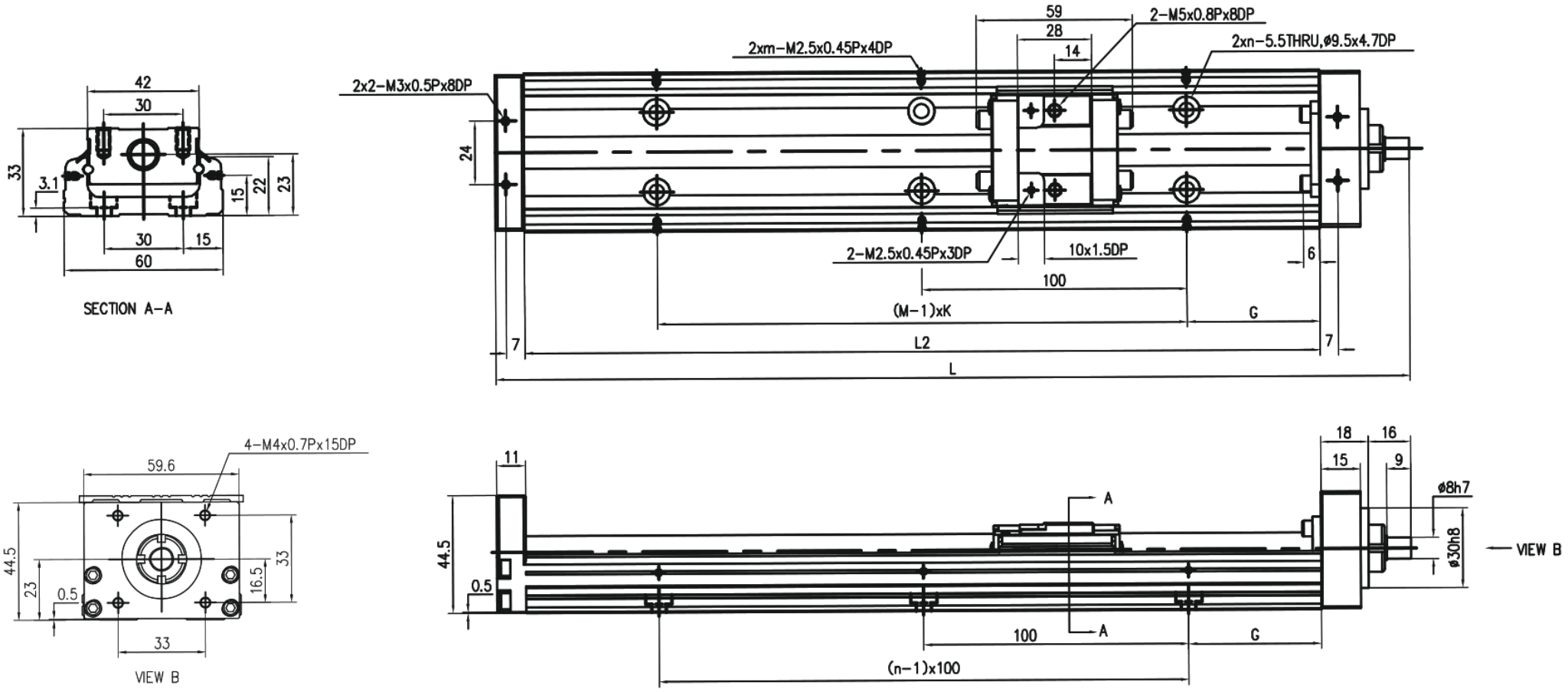

MKK60 · HR tanpa penutup · panel 1

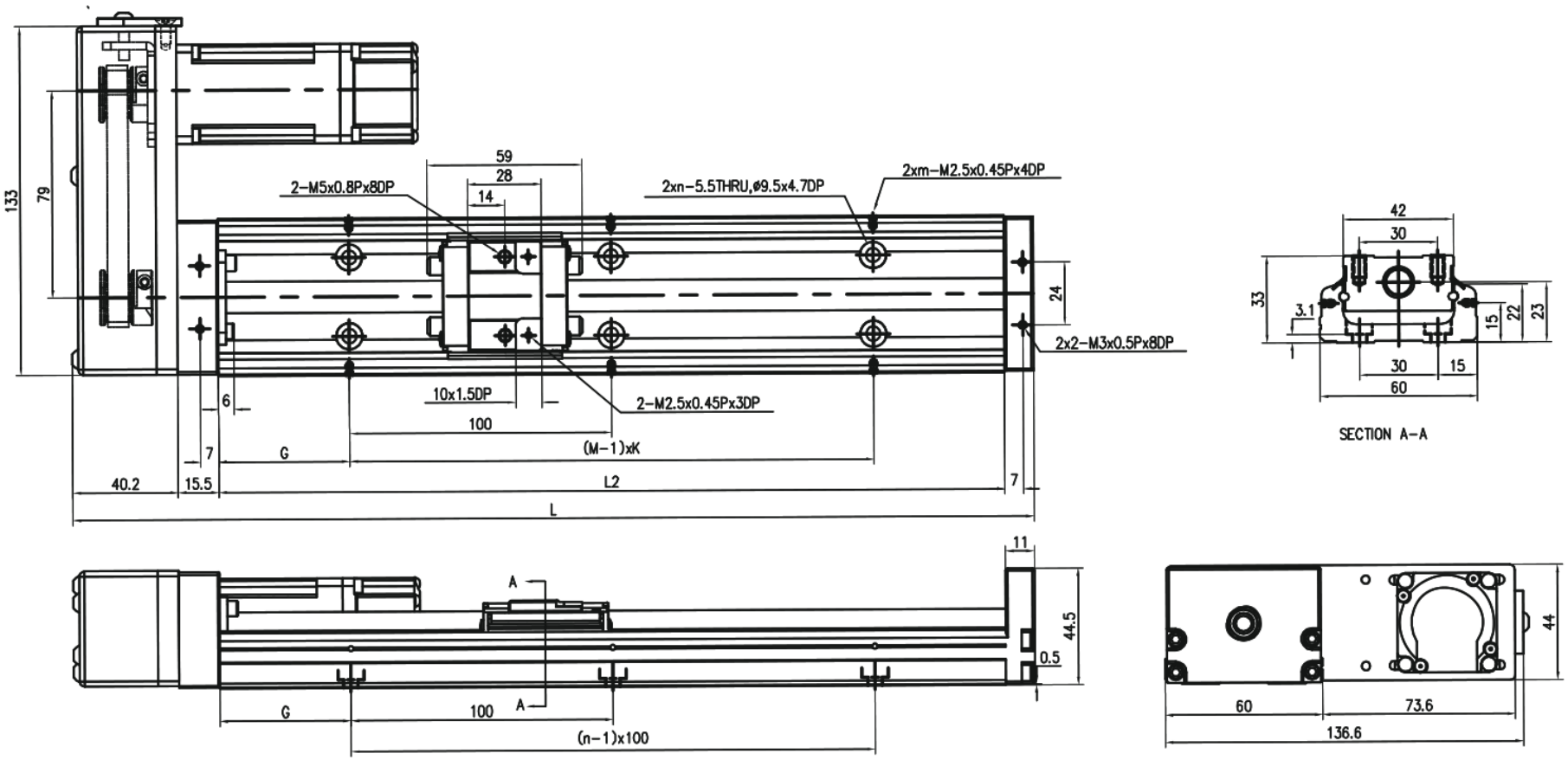

MKK60 · HL tanpa penutup · panel 2

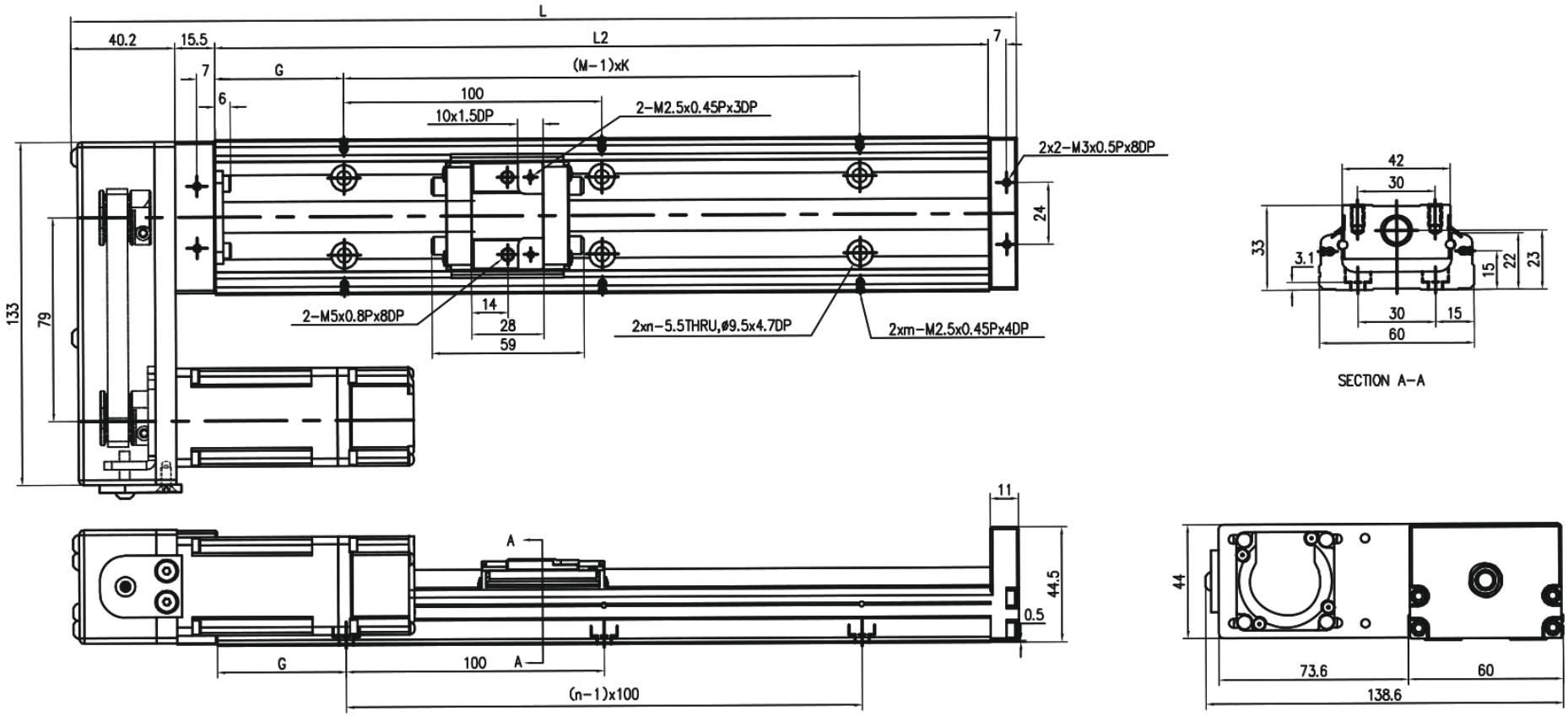

MKK60 · HS tanpa penutup · panel 1

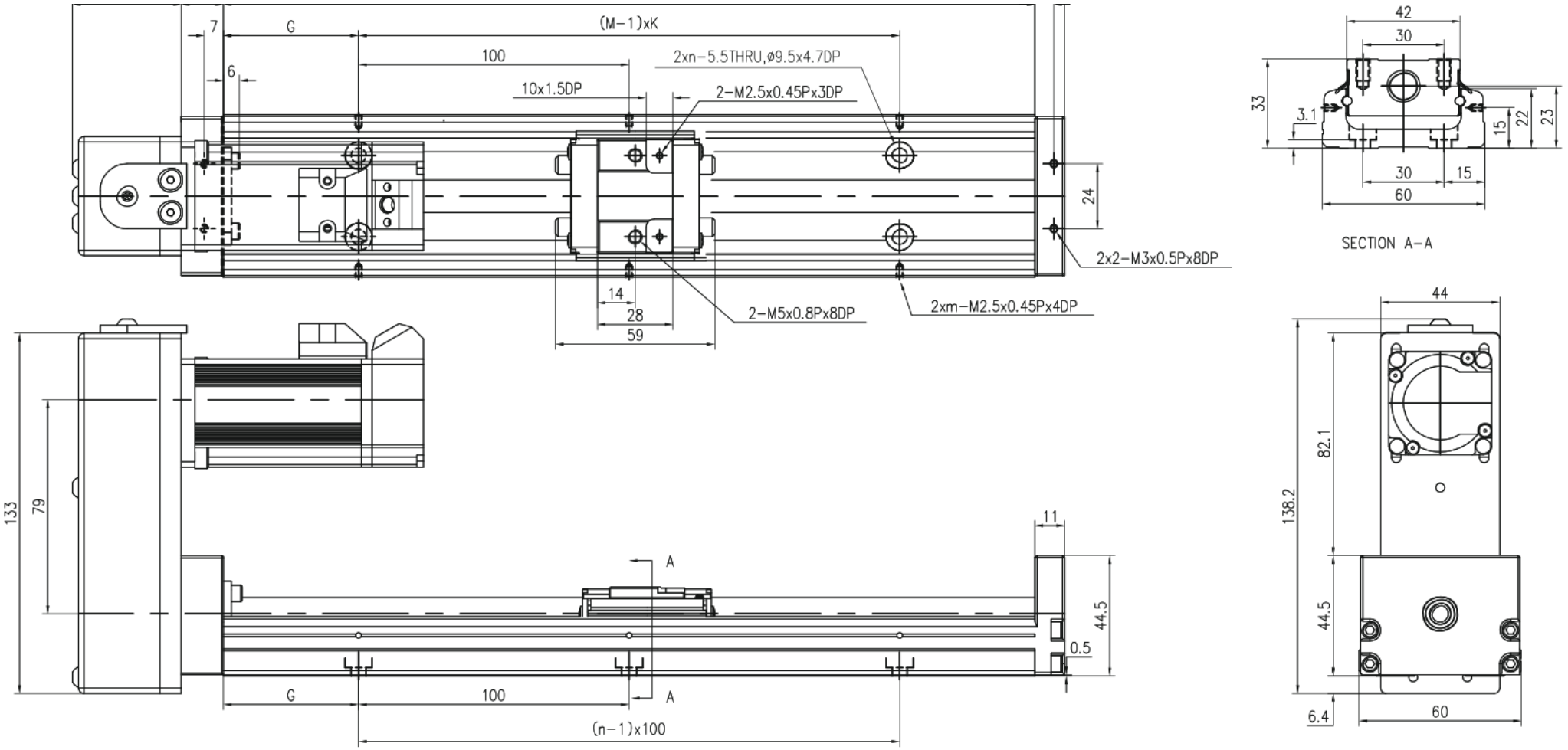

MKK60 · HM tanpa penutup · panel 2

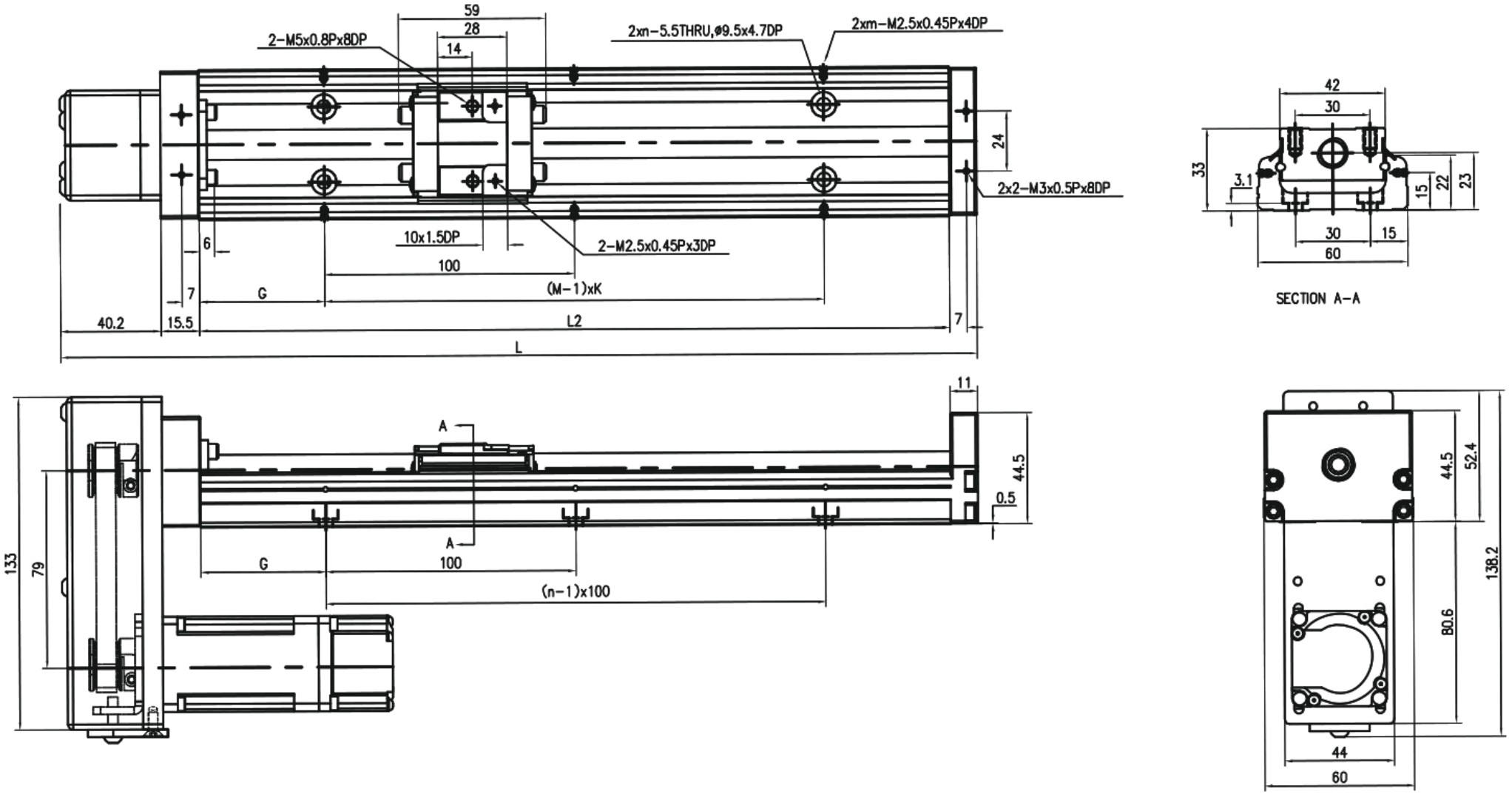

MKK60 · F0 · dengan penutup · panel 1

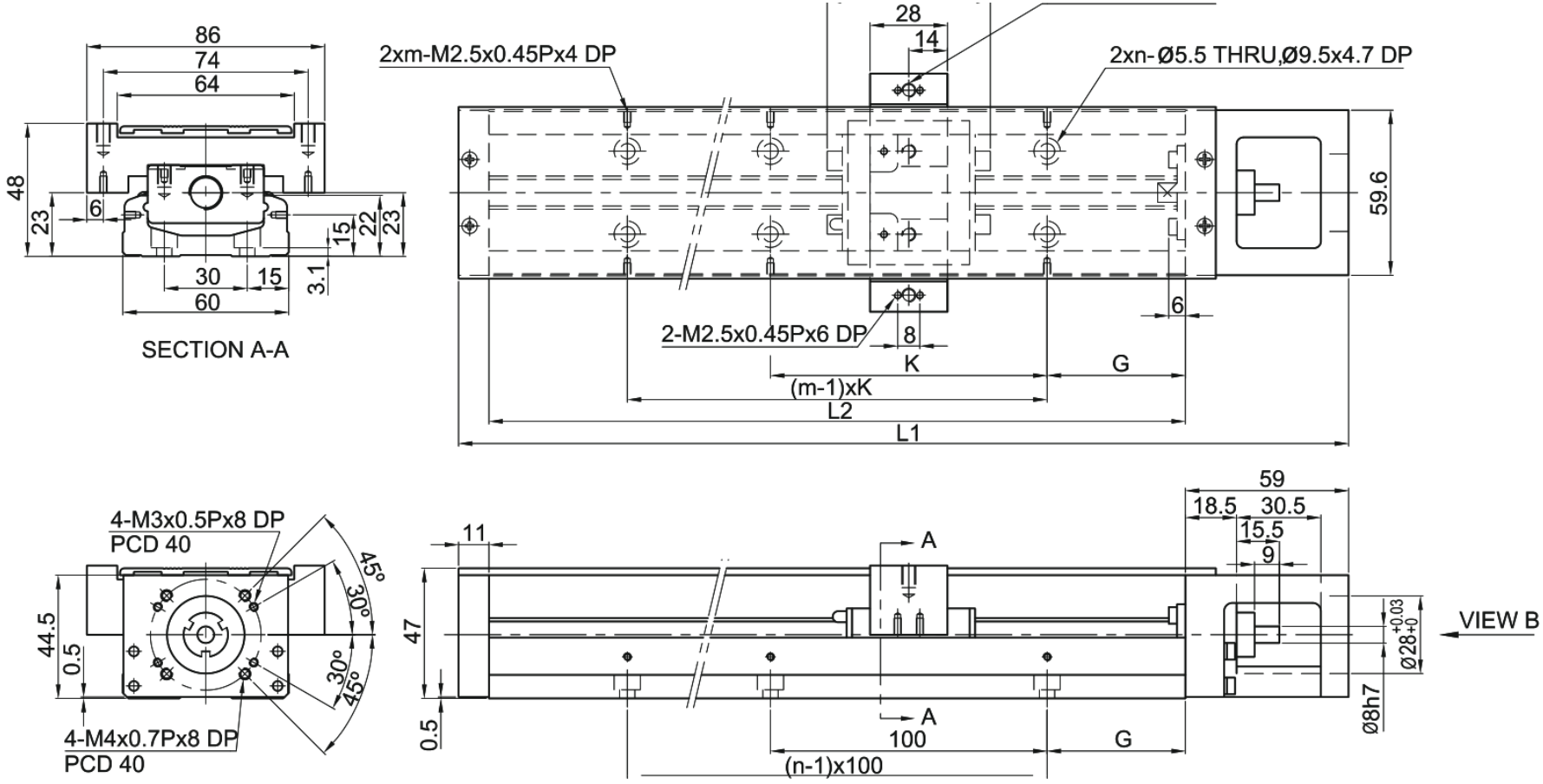

MKK60 · H0 · dengan penutup · panel 2

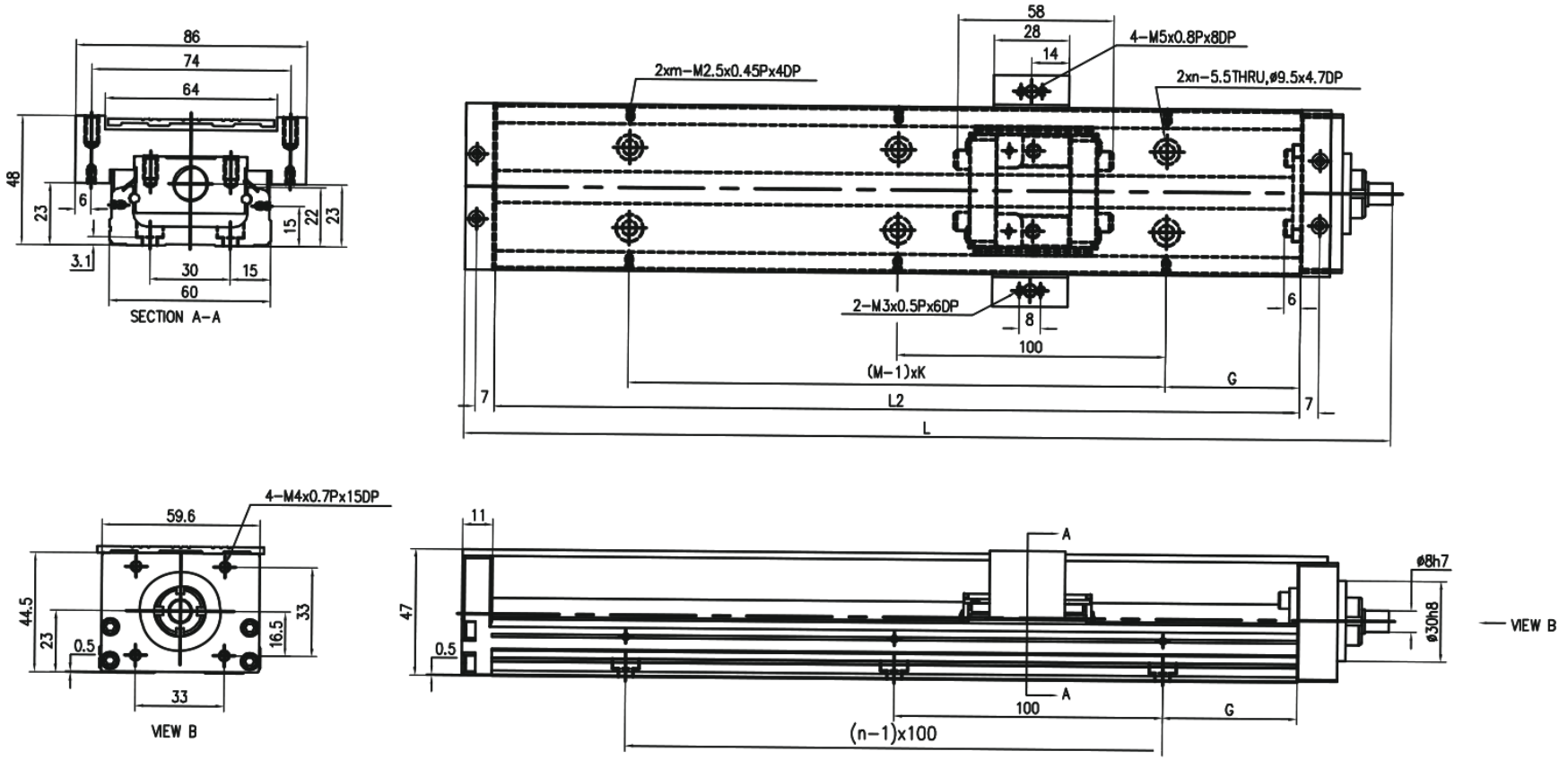

MKK60 · HR · dengan penutup · panel 1

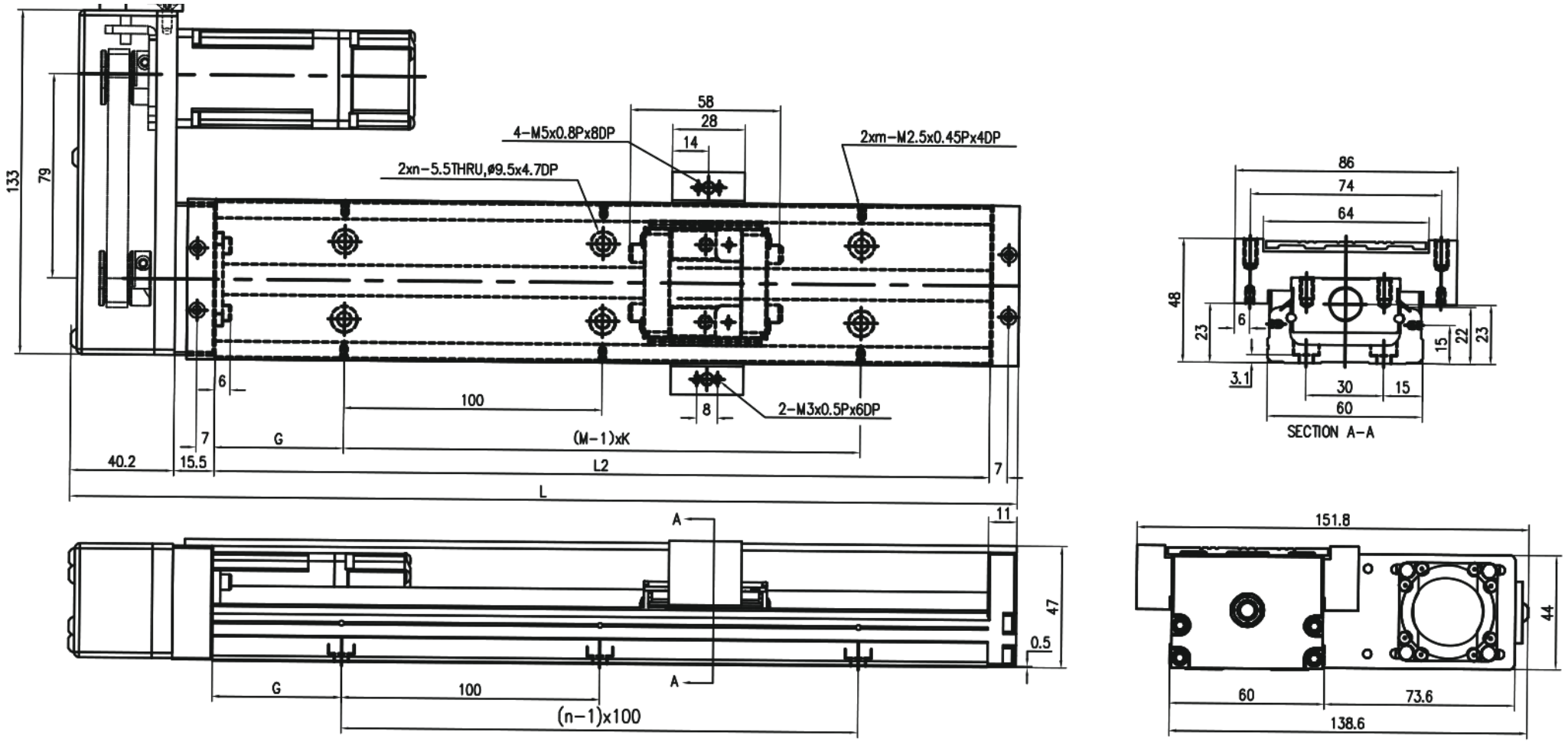

MKK60 · HL · dengan penutup · panel 2

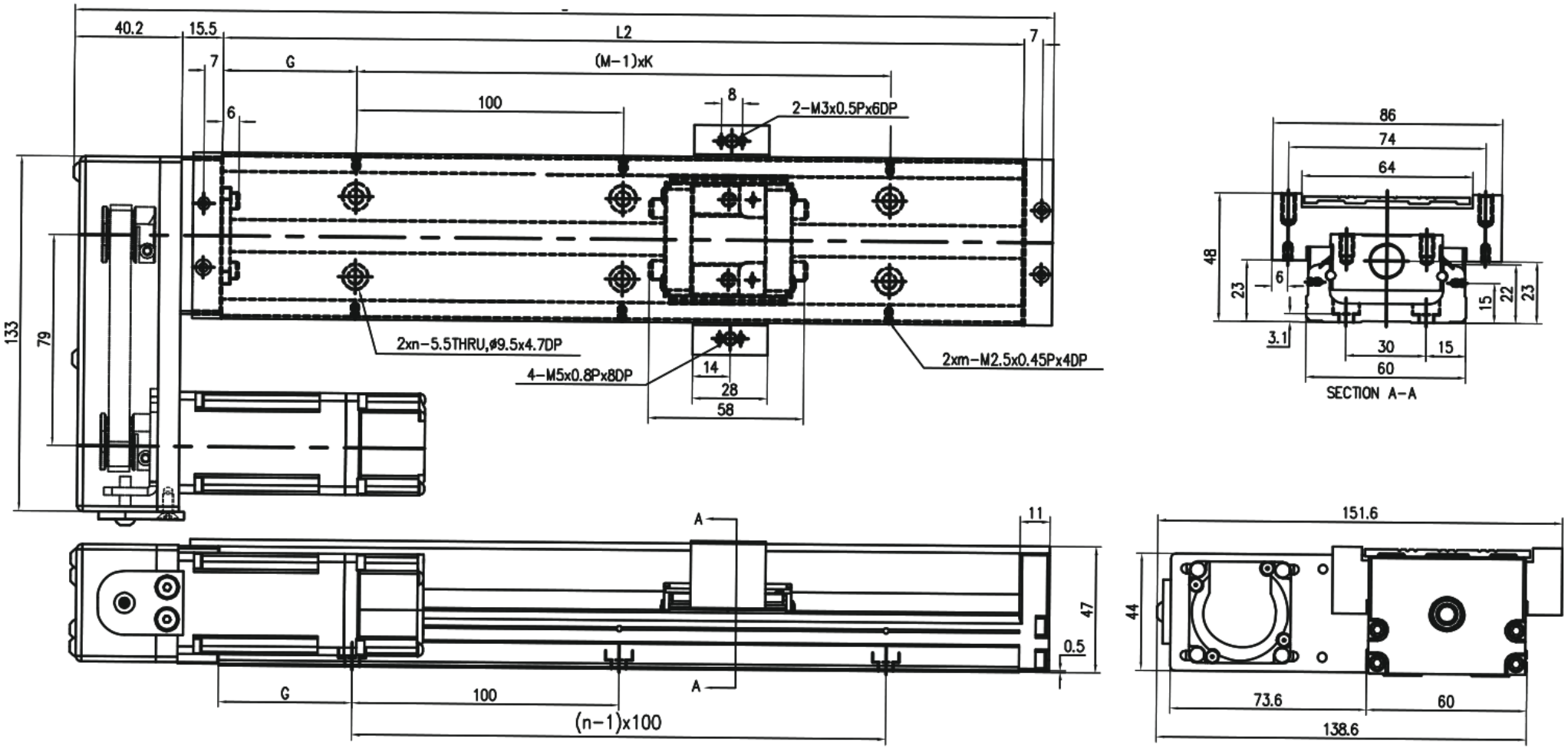

MKK60 · HS · dengan penutup · panel 1

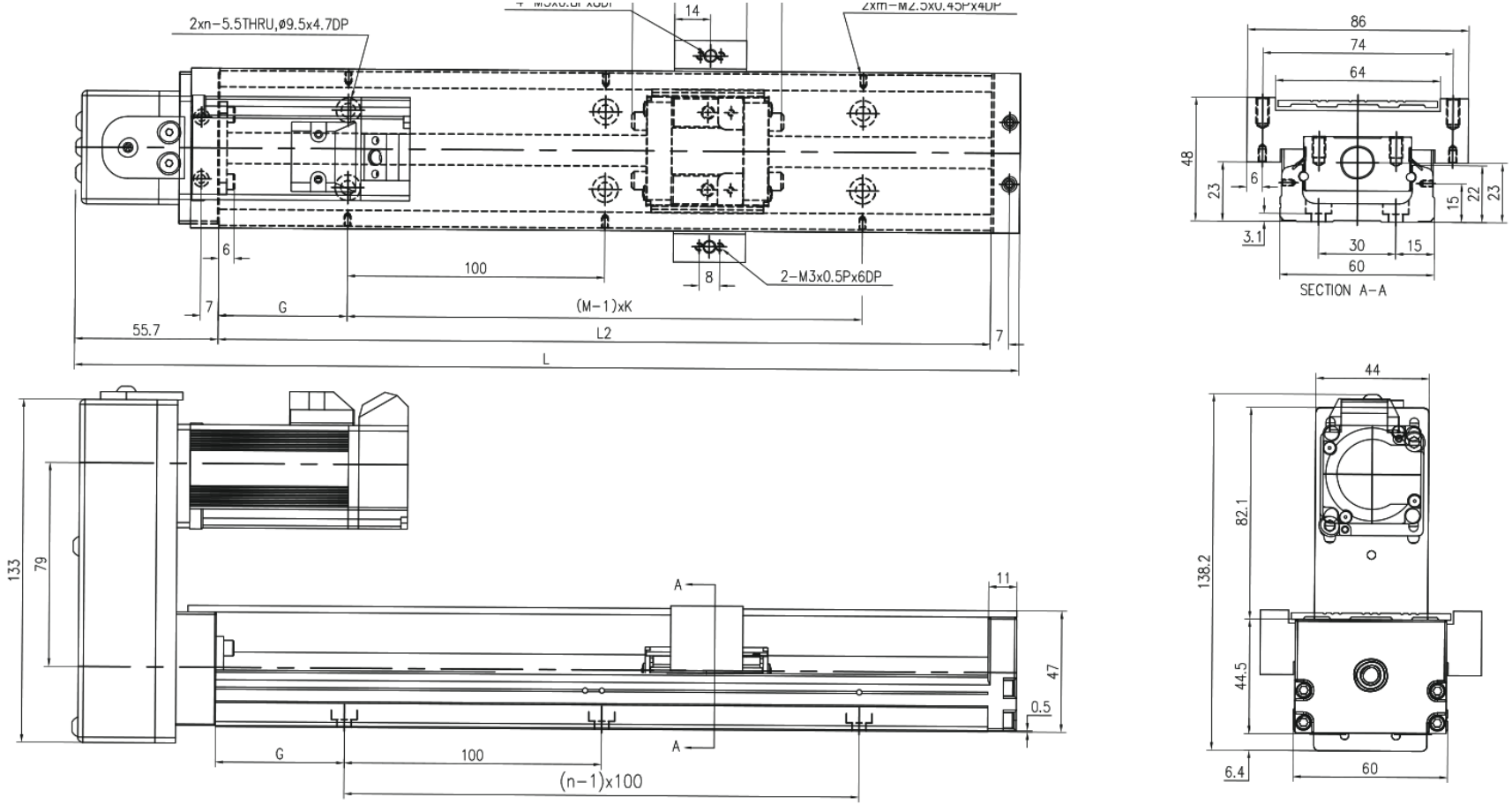

MKK60 · HM · dengan penutup · panel 2

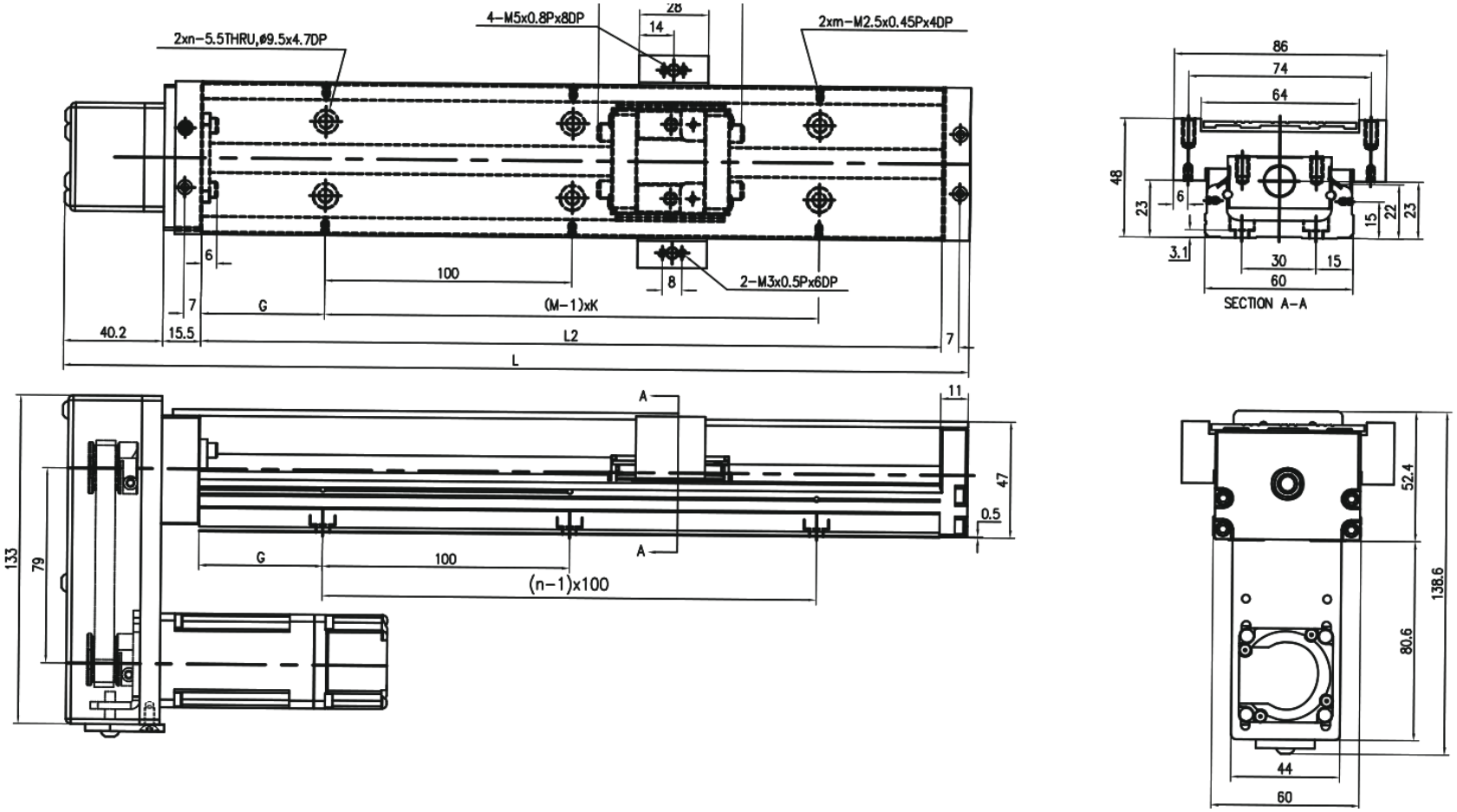

MKK60 · F0 penutup teleskopik · panel 1

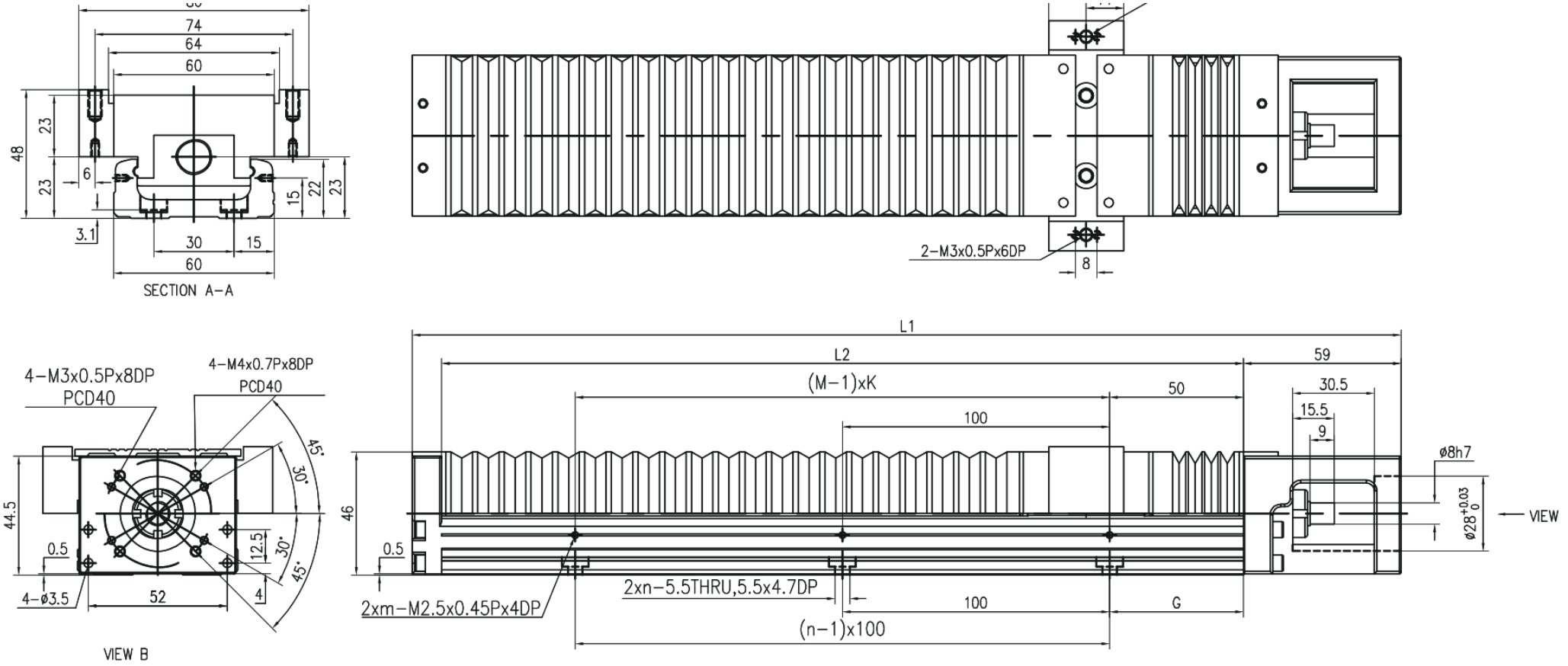

MKK60 · H0 penutup teleskopik · panel 2

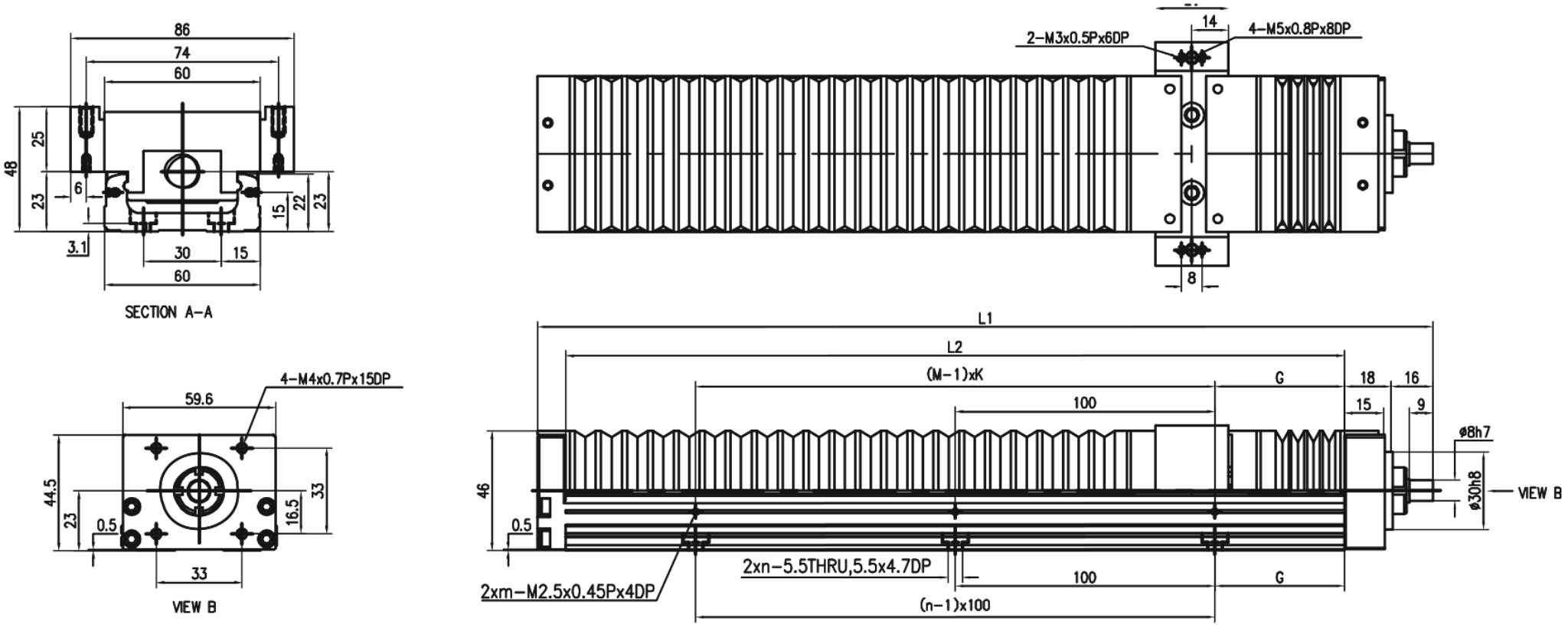

MKK60 · HR penutup teleskopik · panel 1

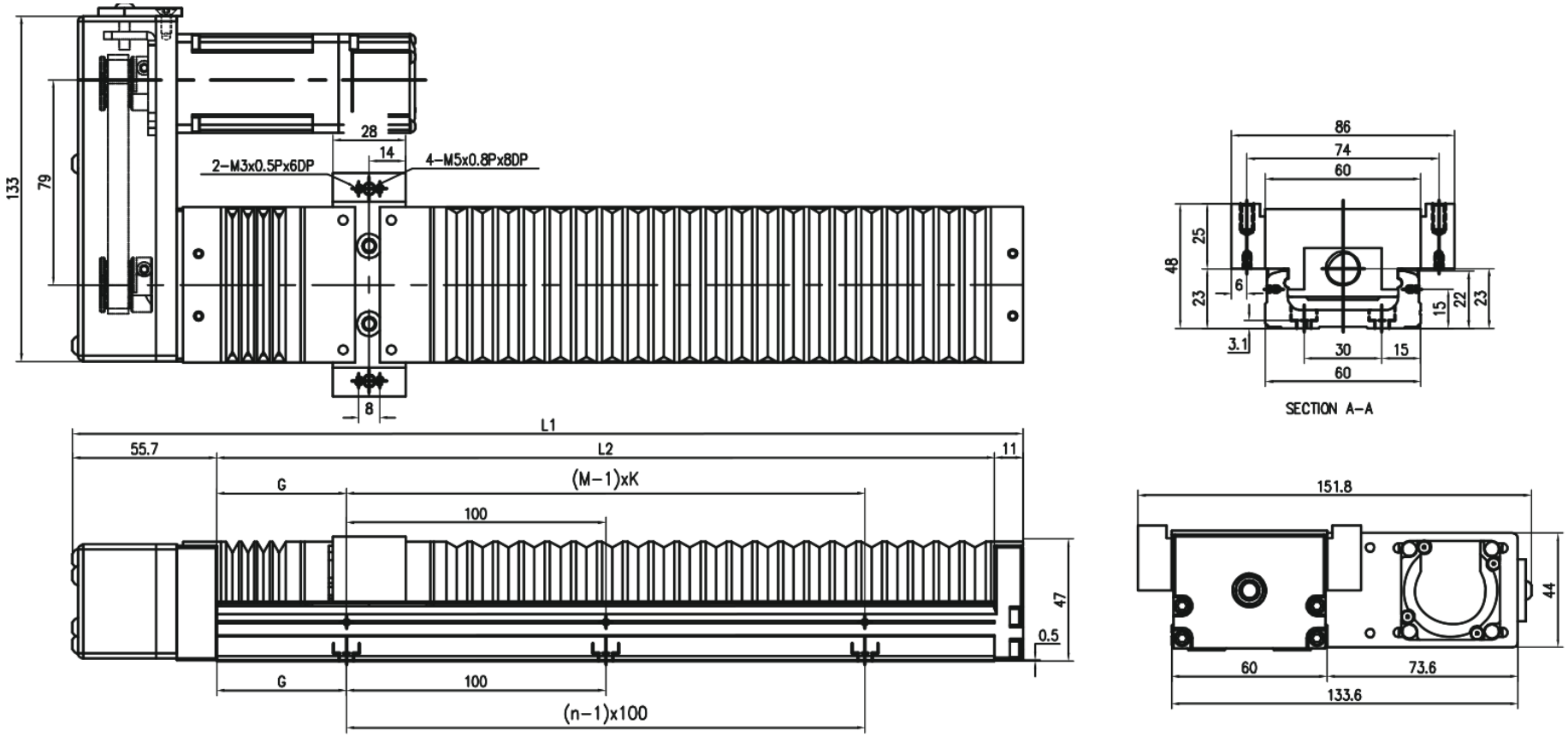

MKK60 · HL penutup teleskopik · panel 2

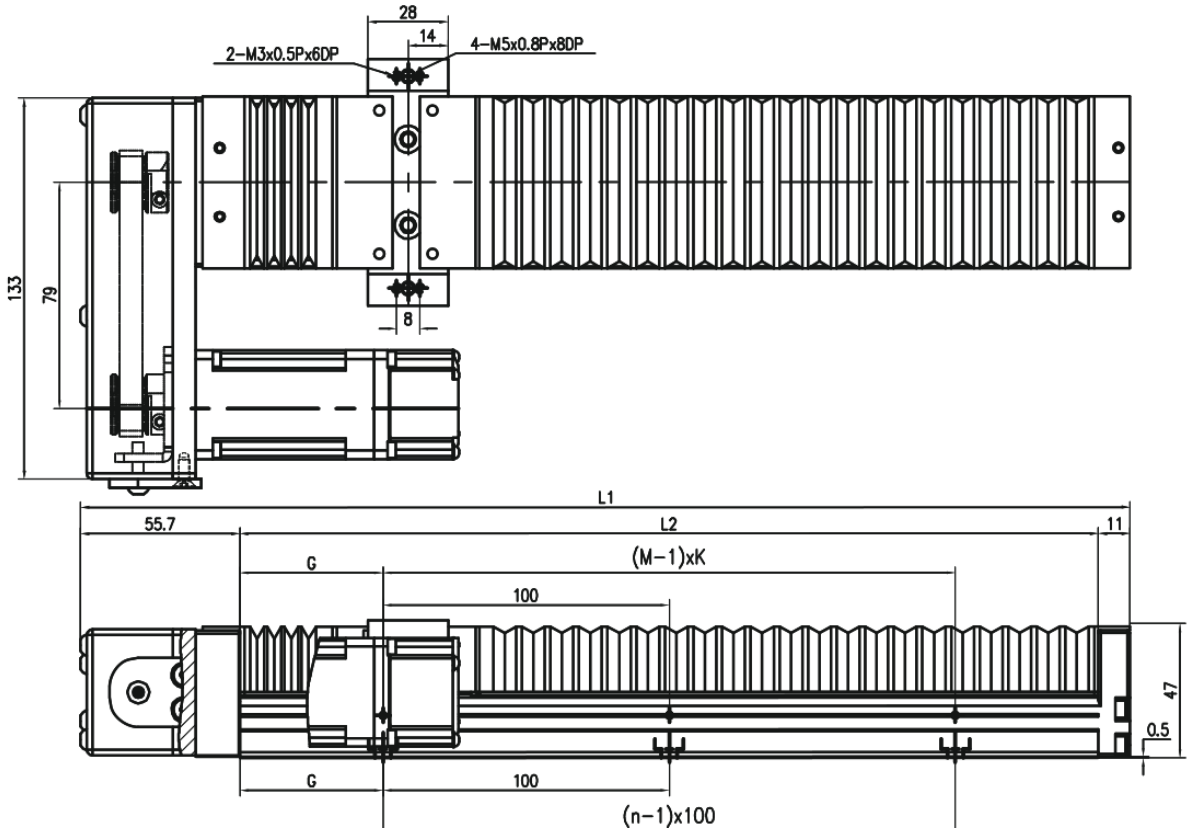

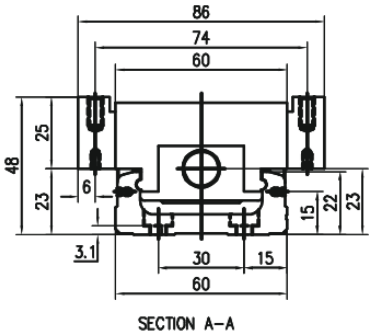

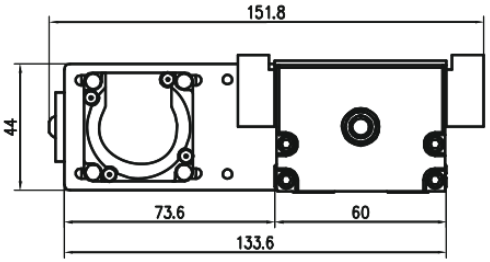

MKK60 · HS penutup teleskopik · panel 1

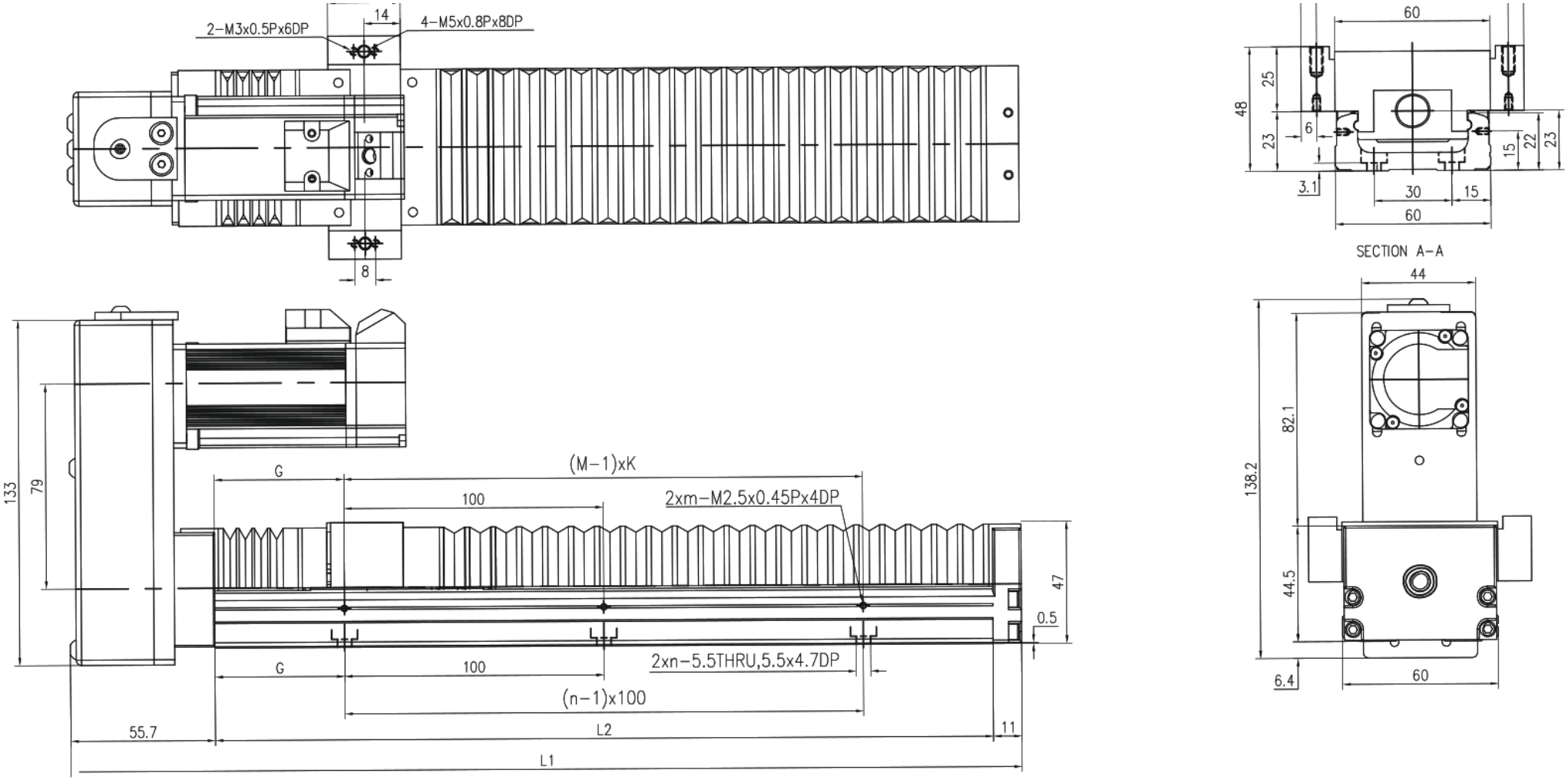

MKK60 · HM penutup teleskopik · panel 2

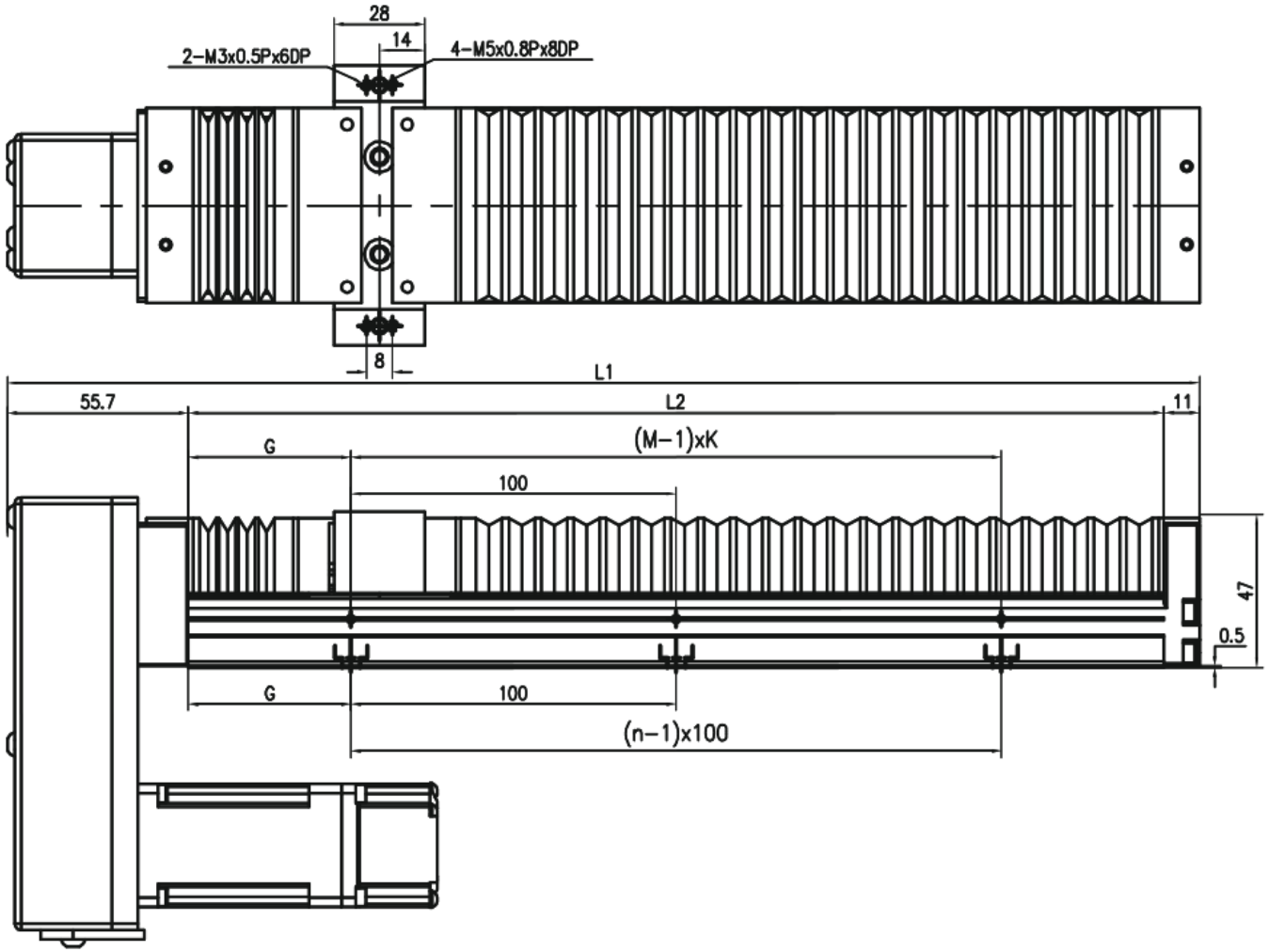

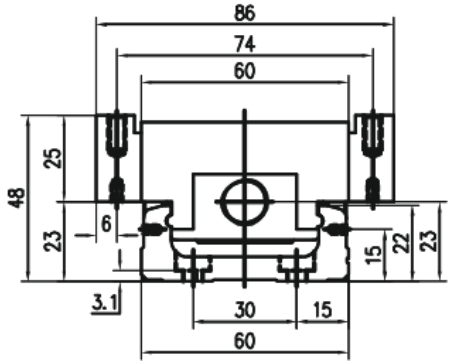

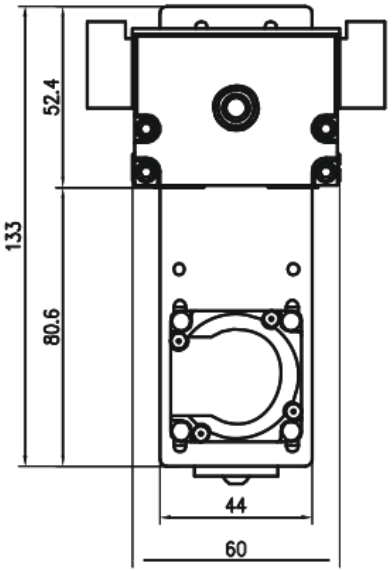

MKK60 · F0 · pasang F0

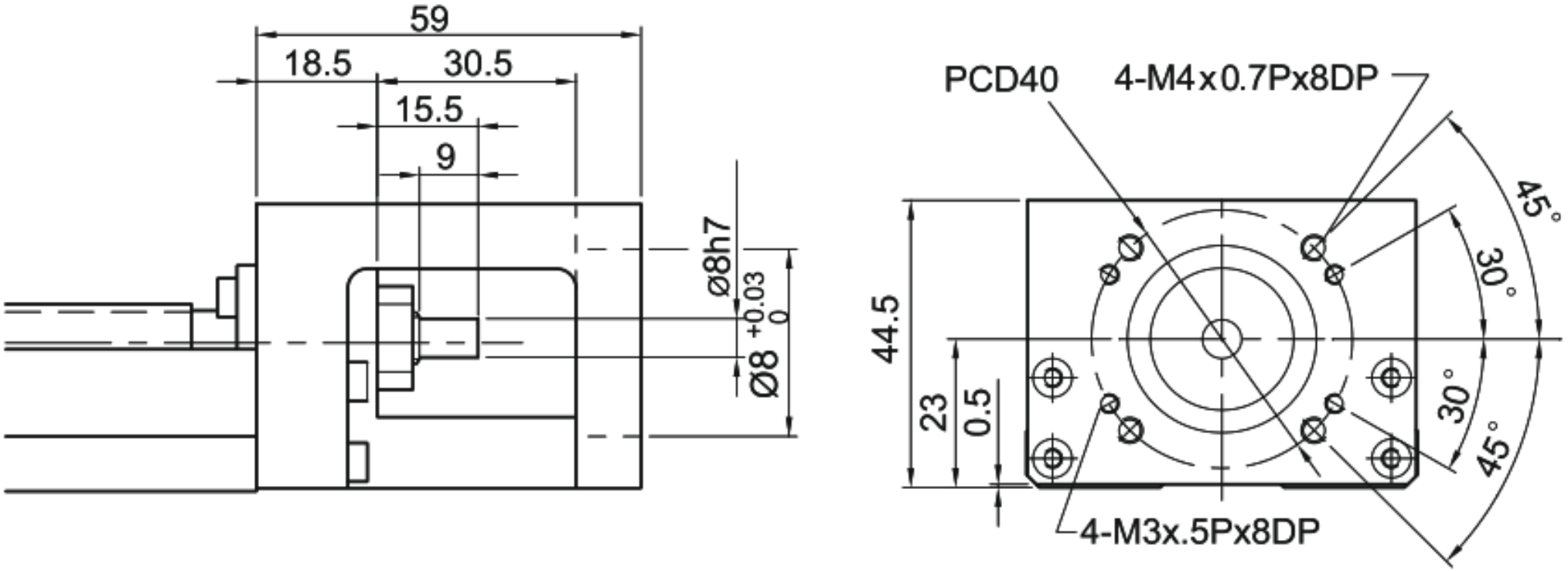

MKK60 · F1 · pasang F1

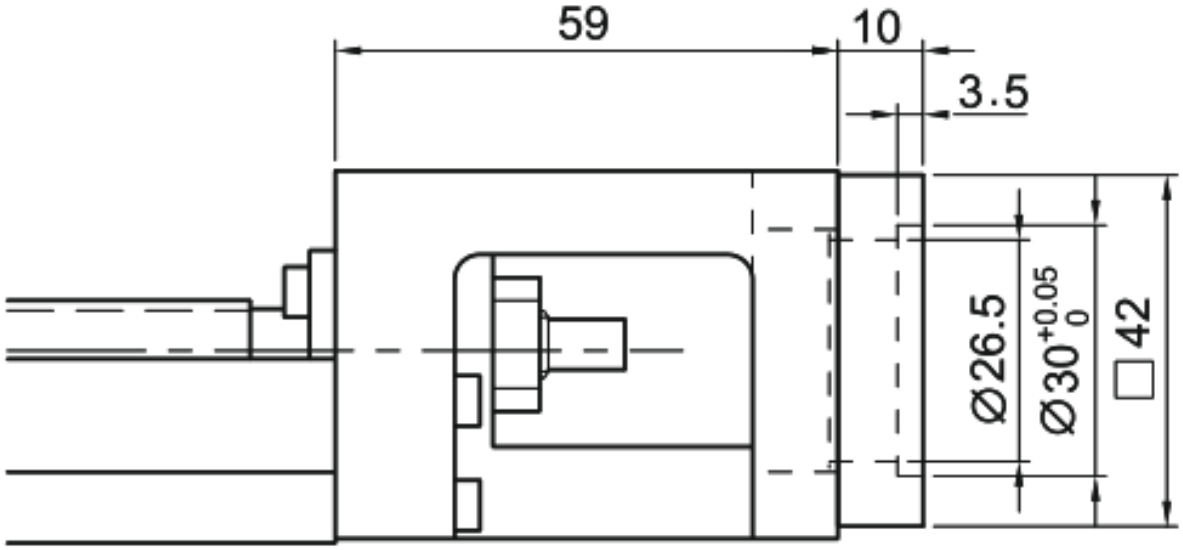

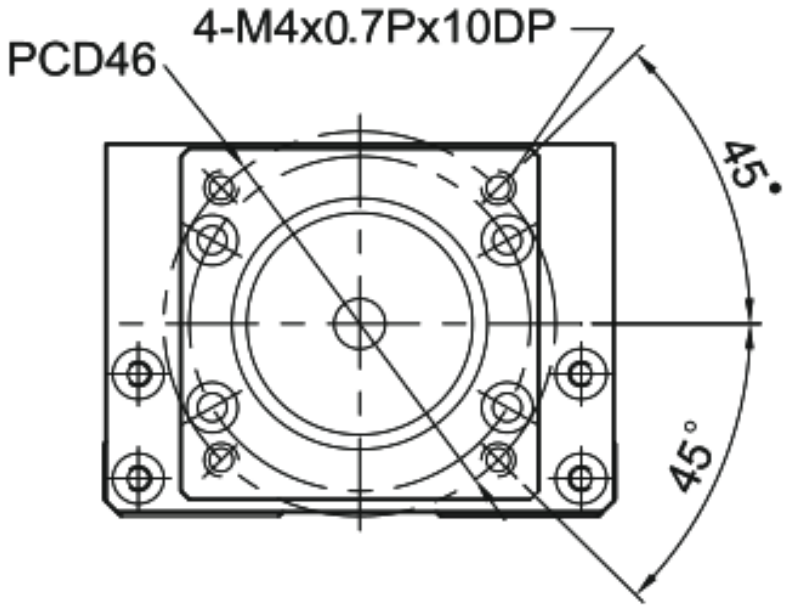

MKK60 · F2 · pasang F2

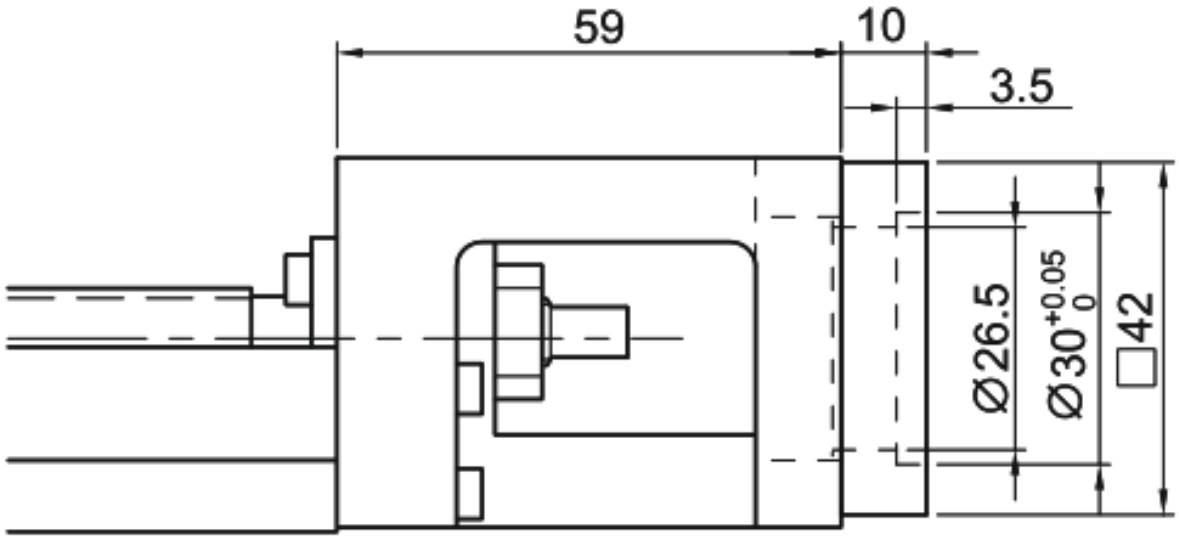

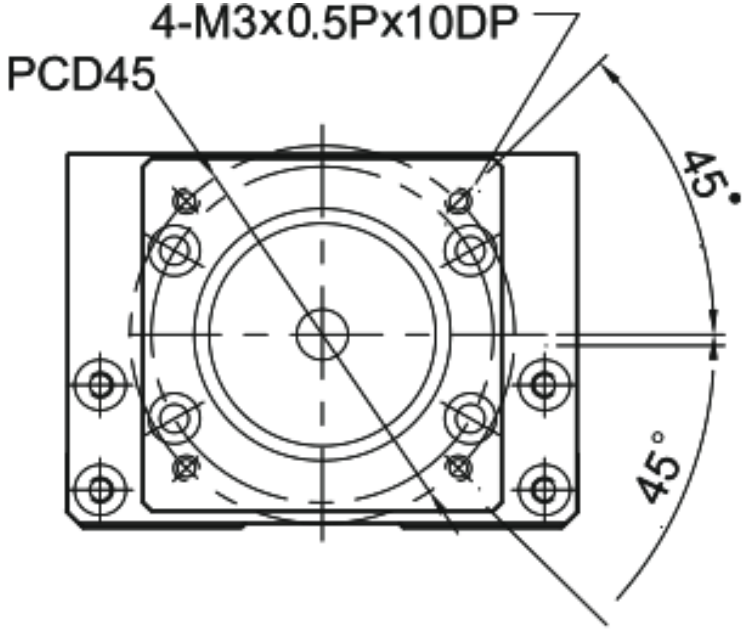

MKK60 · F3 · pasang F3

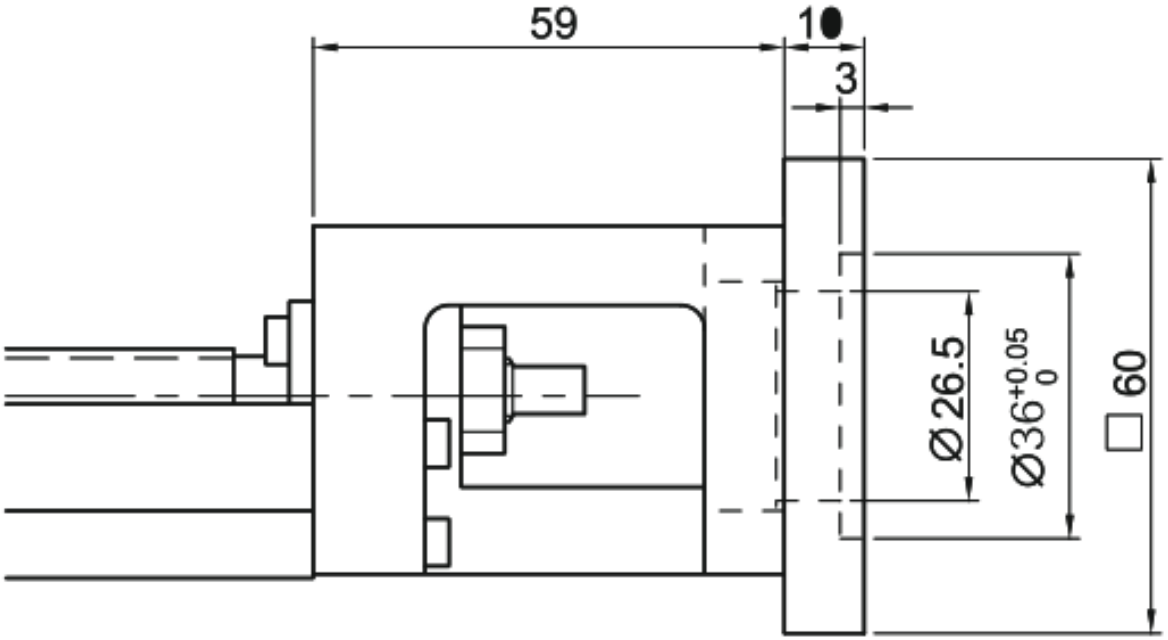

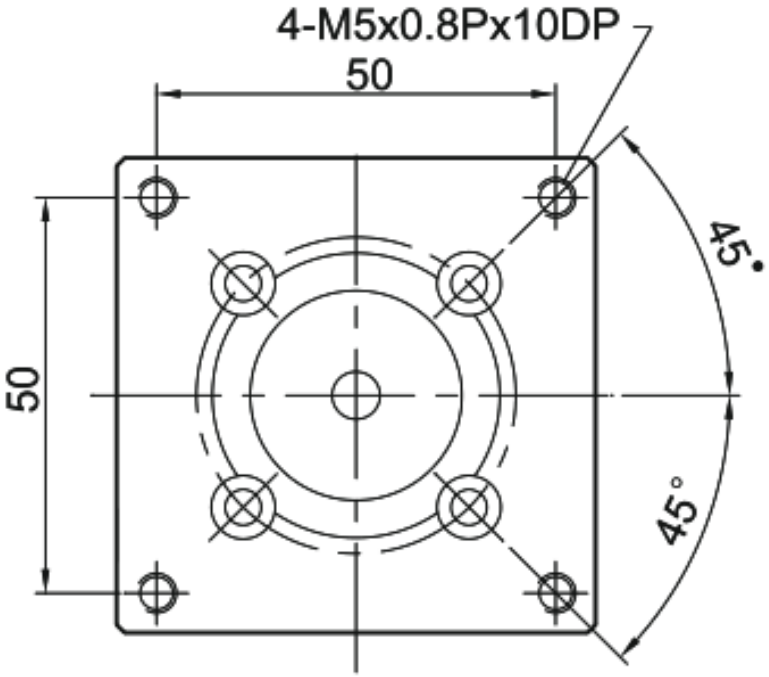

MKK60 · F4 · pasang F4

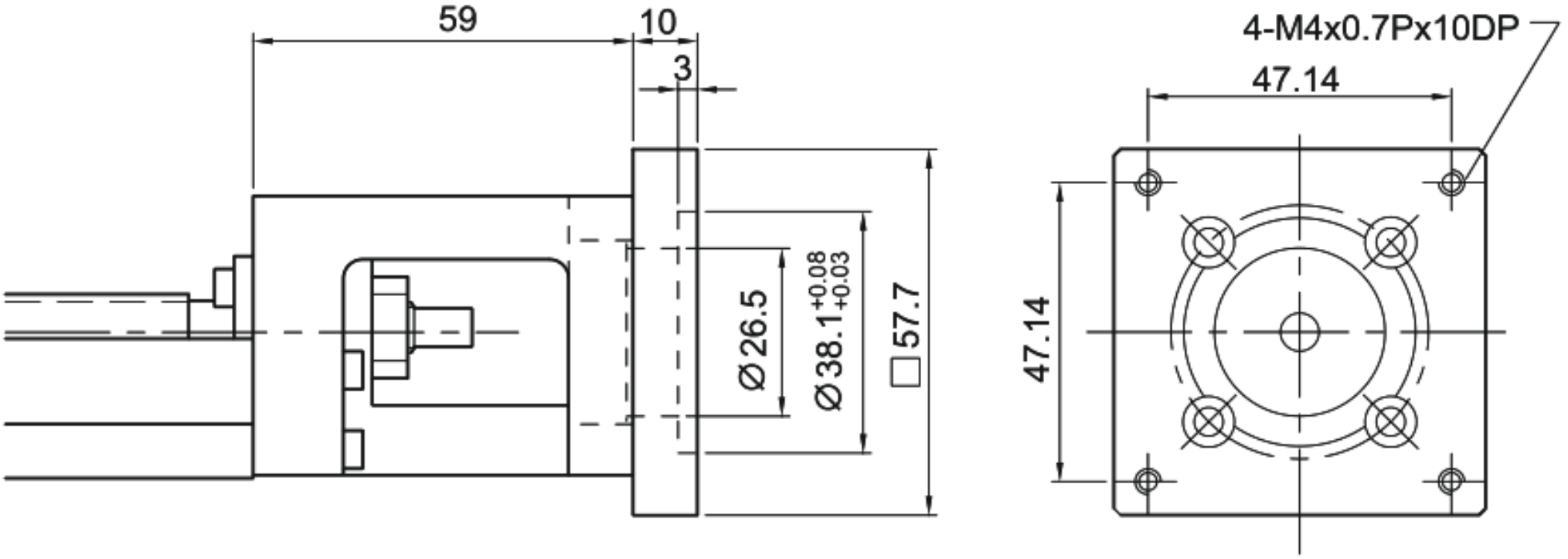

MKK60 · F5 · pasang F5

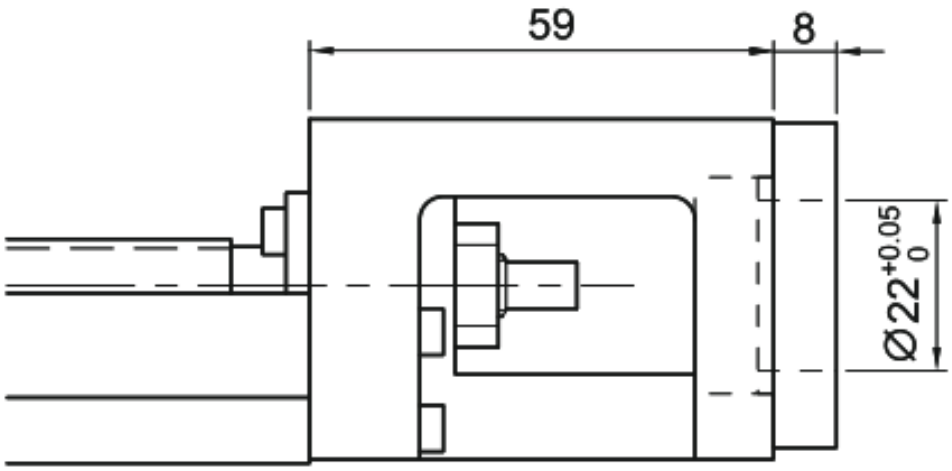

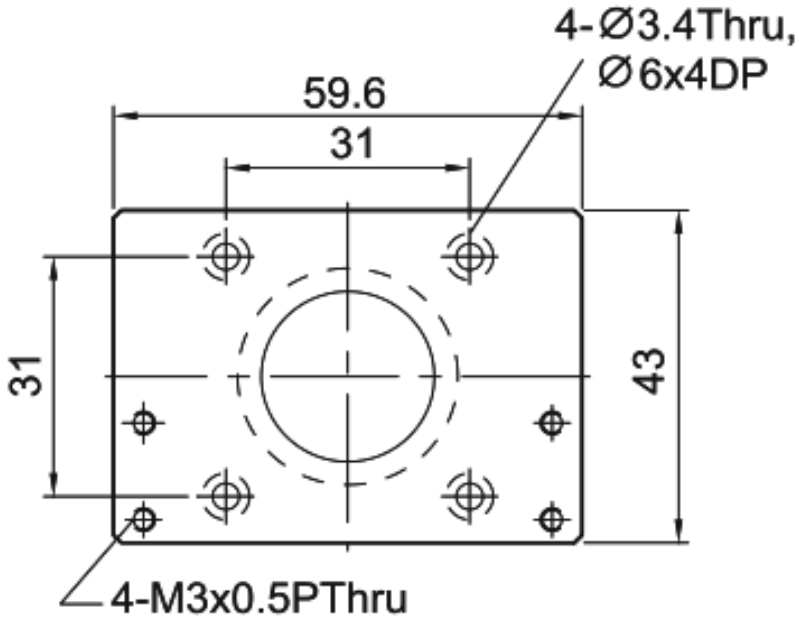

MKK60 · F6 · pasang F6

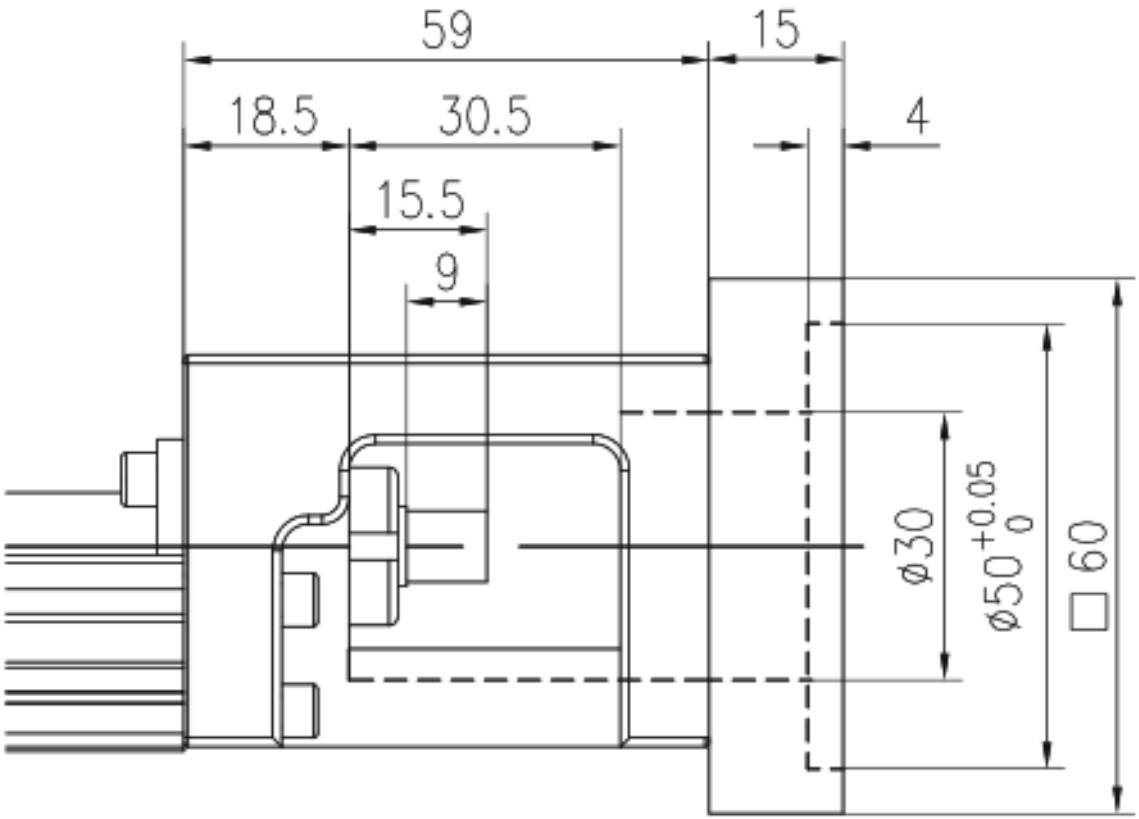

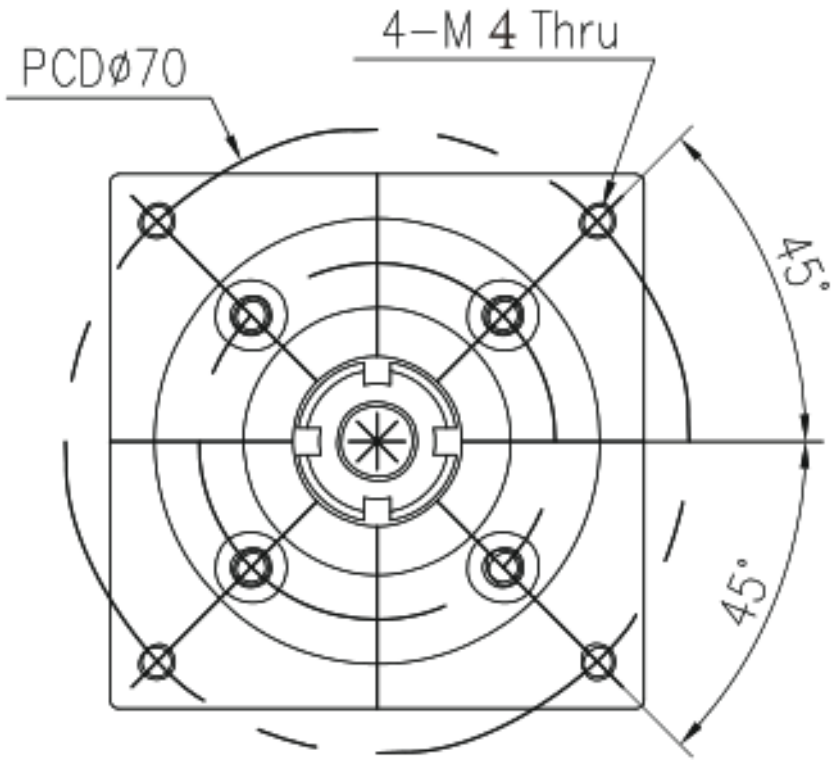

MKK60 · F7 · pasang F7

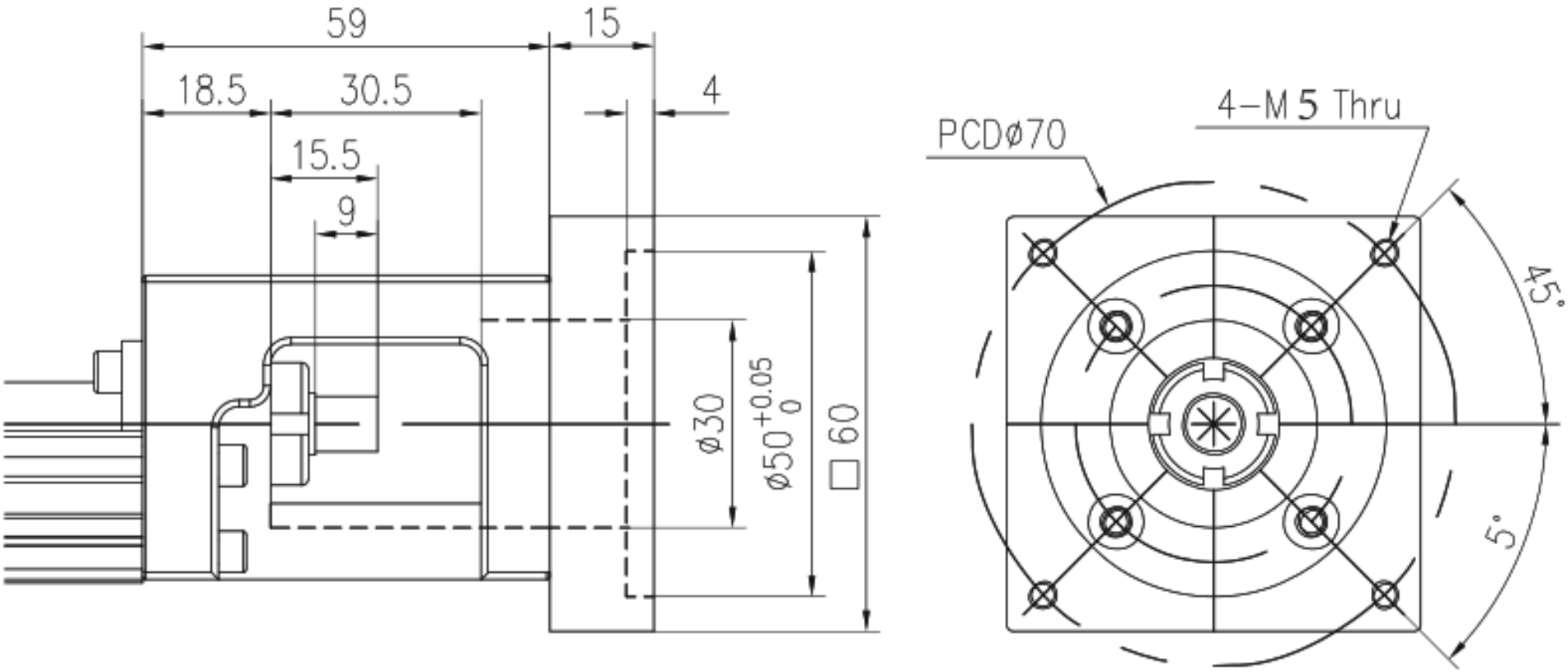

MKK60 · H0 · pasang H0

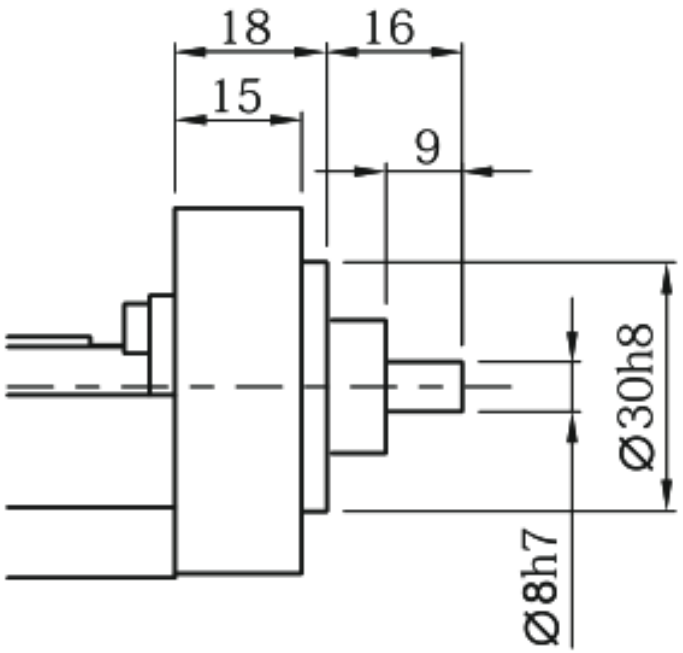

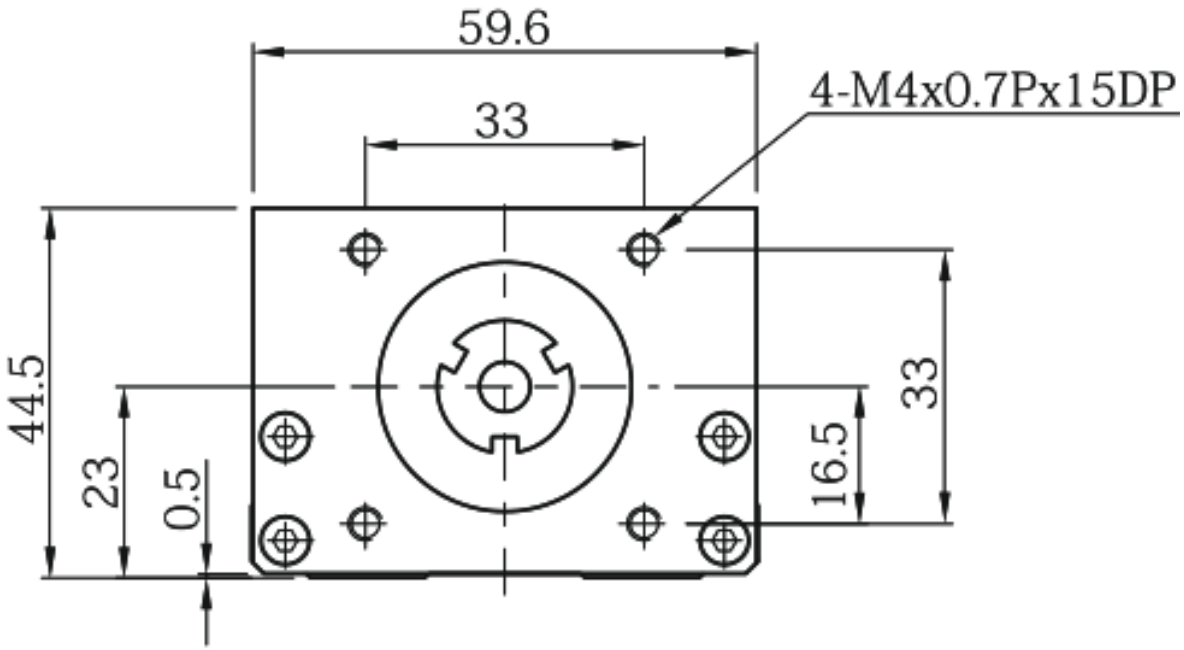

MKK60 · H1 · pasang H1

)P

