このアトラスの使い方

各ビューは記載バリアントまたは比グループのカタログ図です。縮尺計測ではなく印刷ラベルを使ってください。参照図であり CAD ファイルではありません。

EDT-B-220 / 図面アトラス

目次

上段減速図 1 図 | ページ 2-2

下段減速図 1 図 | ページ 3-3

シャフトバリアント 1 図 | ページ 4-4

HTROBOT へ連絡

メール: emmy@htrobot.com

ウェブサイト：www.htrobot.com

EDT-B-220 | 寸法図

カタログ図

EDT-B-220 上段減速図 寸法単位 mm

unit 单位[mm]

减速比：3，4，5，7，8，10
Reduction ratio

输出端
Output terminal

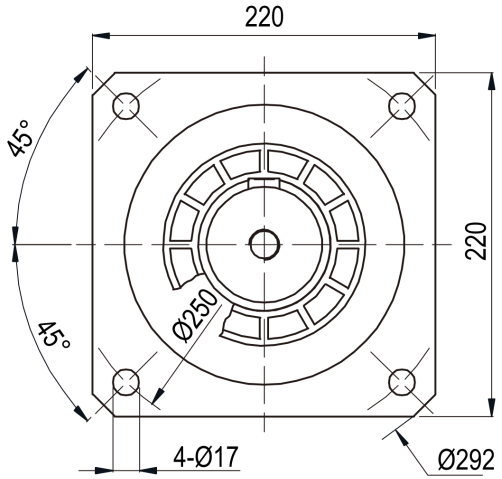

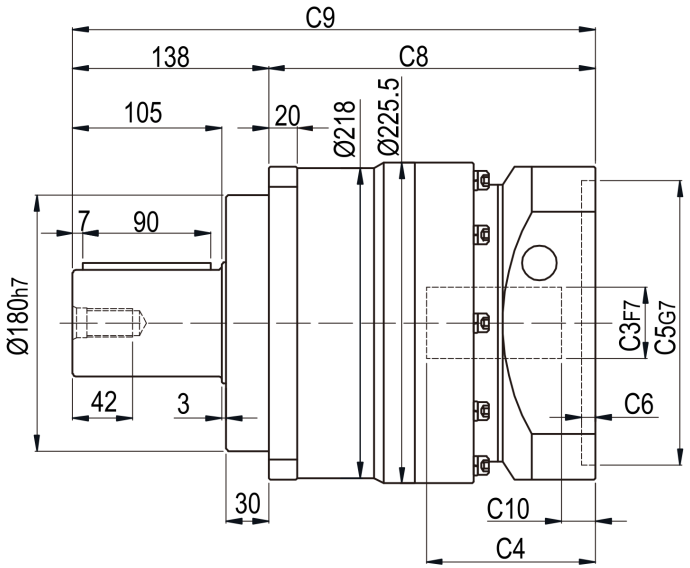

输入端
Input end

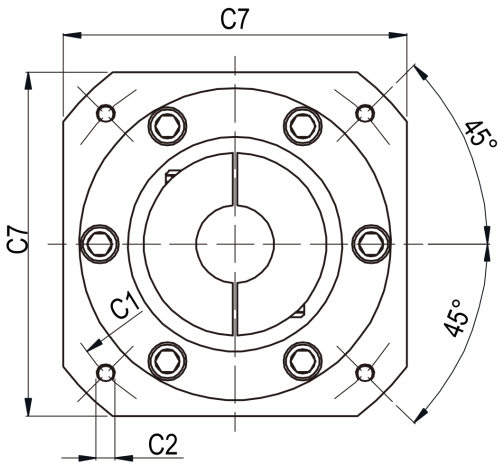

EDT-B-220 | 寸法図

カタログ図

EDT-B-220 下段減速図 寸法単位 mm

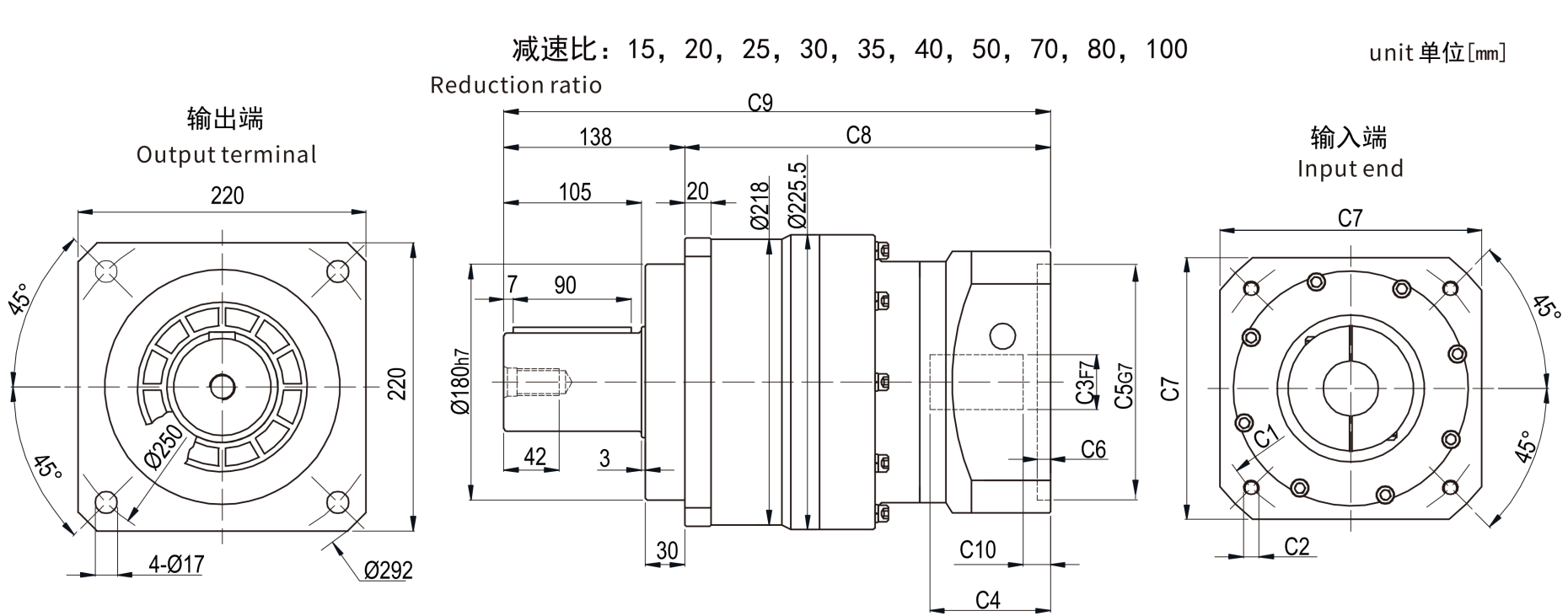

EDT-B-220 | 寸法図

カタログ図

EDT-B-220 シャフトバリアント S1 左 / S2 右

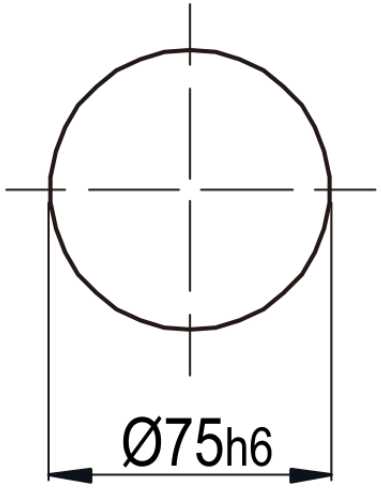

轴型式 S1

Shaft Type

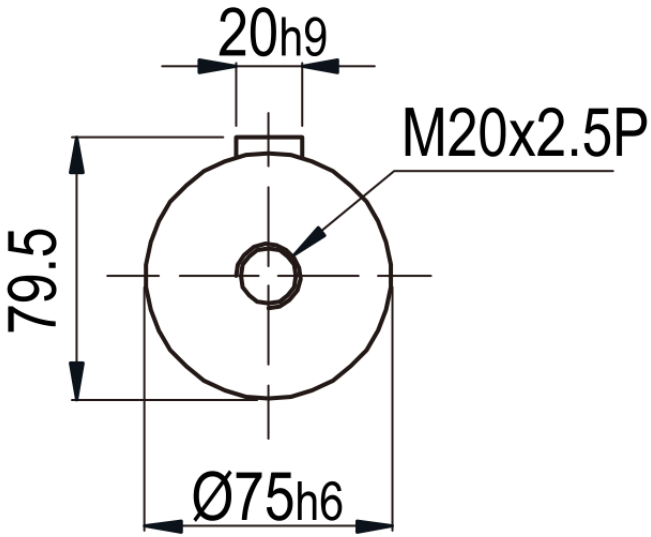

轴型式 S2

Shaft Type