HTROBOT

Série de módulos TKK

Guia de seleção em português

Componentes de movimento linear e automação multi-eixo, com apoio prático a partir de Tianjin.

Com sede em Tianjin, a HTROBOT trabalha com os clientes em movimento linear industrial e automação multi-eixo. A nossa gama reúne módulos lineares, guias, fusos de esferas, atuadores e mesas XYZ.

Modelos: TKK40; TKK50; TKK60; TKK86; TKK100; TKK130

Ligamos o fornecimento de componentes a discussões de aplicação para equipamentos de posicionamento, transferência e multieixo.

Série de módulos KK HTKK40

TKK40 · Série de módulos TKK

Use as linhas de cotas e movimento do modelo exacto. Mantenha juntos carga, velocidade e condições de posicionamento ao comparar candidatos.

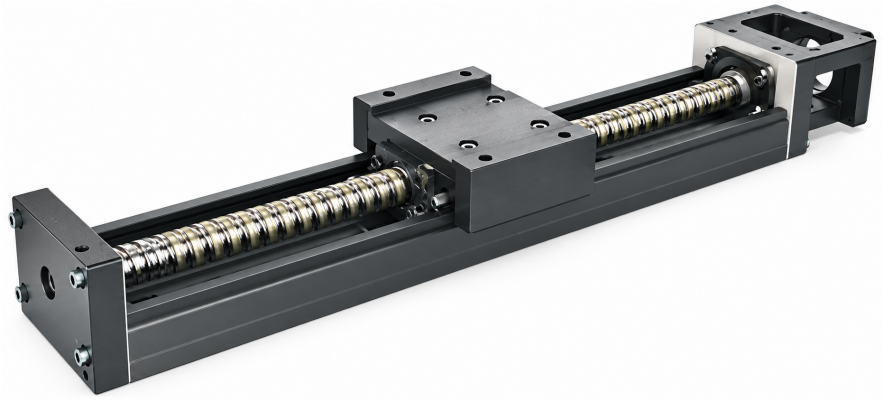

TKK ilustração da série

Especificações revistas

Parâmetro	Valor
Binário de arranque (classe normal)	0.8
Binário de arranque (classe de precisão)	1.2
Precisão de posicionamento (classe de precisão)	0.02
Paralelismo do curso (classe de precisão)	0.01
Comprimento da guia	100 / 150 / 200 mm

Uma unidade é impressa apenas onde a origem a indica.

Série de módulos KK HTKK50

TKK50 · Série de módulos TKK

Use as linhas de cotas e movimento do modelo exacto. Mantenha juntos carga, velocidade e condições de posicionamento ao comparar candidatos.

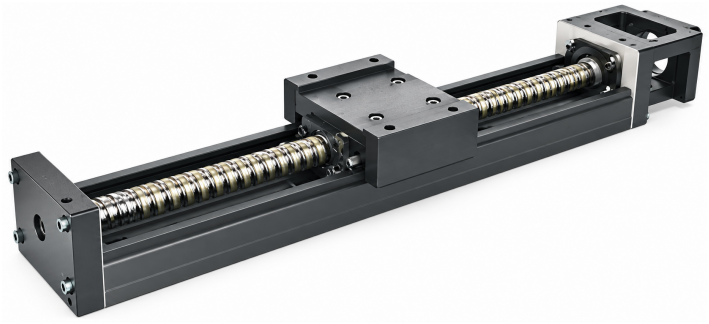

TKK ilustração da série

Especificações revistas

Parâmetro	Valor
Precisão de posicionamento (classe de precisão)	0.02
Paralelismo do curso (classe de precisão)	0.01
Binário de arranque	4 / 2 N-cm
Comprimento da guia	150 / 200 / 250 / 300 mm

Uma unidade é impressa apenas onde a origem a indica.

Série de módulos KK HTKK60

TKK60 · Série de módulos TKK

Use as linhas de cotas e movimento do modelo exacto. Mantenha juntos carga, velocidade e condições de posicionamento ao comparar candidatos.



TKK ilustração da série

Especificações revistas

Parâmetro	Valor	Aplica-se a
Exemplo de encomenda (referência)	TKK60 10 P E .400 E A2 E F0 S0	
Binário de arranque	15 / 7 N-cm	
Velocidade máxima	340 mm/s	Código de passo 05; grau padrão
Velocidade máxima	790 mm/s	Código de passo 10; grau padrão
Velocidade máxima	390 mm/s	Código de passo 05; grau padrão
Velocidade máxima	550 mm/s	Código de passo 05; grau de precisão

Parâmetro	Valor	Aplica-se a
Velocidade máxima	1100 mm/s	Código de passo 10; grau de precisão
Velocidade máxima	390 mm/s	Código de passo 05; grau padrão
Velocidade máxima	790 mm/s	Código de passo 10; grau padrão
Velocidade máxima	550 mm/s	Código de passo 05; grau de precisão
Velocidade máxima	670 mm/s	Código de passo 10; grau de precisão
Velocidade máxima	550 mm/s	Código de passo 05; grau de precisão
Velocidade máxima	670 mm/s	Código de passo 10; grau padrão
Velocidade máxima	390 mm/s	Código de passo 05; grau padrão
Velocidade máxima	1100 mm/s	Código de passo 10; grau de precisão
Velocidade máxima	550 mm/s	Código de passo 05; grau de precisão
Velocidade máxima	390 mm/s	Código de passo 05; grau padrão
Velocidade máxima	340 mm/s	Código de passo 05; grau de precisão
Velocidade máxima	390 mm/s	Código de passo 05; grau padrão
Velocidade máxima	1100 mm/s	Código de passo 10; grau de precisão
Velocidade máxima	550 mm/s	Código de passo 05; grau de precisão
Velocidade máxima	790 mm/s	Código de passo 10; grau padrão

Série de módulos KK HTKK86

TKK86 · Série de módulos TKK

Use as linhas de cotas e movimento do modelo exacto. Mantenha juntos carga, velocidade e condições de posicionamento ao comparar candidatos.



TKK ilustração da série

Especificações revistas

Parâmetro	Valor	Aplica-se a
Velocidade máxima	1050 mm/s	Código de passo 20; grau padrão
Velocidade máxima	430 mm/s	Código de passo 10; grau padrão
Velocidade máxima	740 mm/s	Código de passo 10; grau de precisão
Velocidade máxima	1050 mm/s	Código de passo 20; grau padrão
Velocidade máxima	1480 mm/s	Código de passo 20; grau de precisão
Velocidade máxima	520 mm/s	Código de passo 10; grau padrão
Velocidade máxima	800	Código de passo 20; grau padrão
Velocidade máxima	870 mm/s	Código de passo 20; grau padrão
Velocidade máxima	1120	Código de passo 20; grau de precisão
Velocidade máxima	520 mm/s	Código de passo 10; grau padrão
Velocidade máxima	1480 mm/s	Código de passo 20; grau de precisão
Velocidade máxima	520 mm/s	Código de passo 10; grau padrão
Velocidade máxima	1050 mm/s	Código de passo 20; grau padrão
Velocidade máxima	800	Código de passo 20; grau padrão
Velocidade máxima	740 mm/s	Código de passo 10; grau de precisão
Velocidade máxima	740 mm/s	Código de passo 10; grau de precisão
Velocidade máxima	610 mm/s	Código de passo 10; grau de precisão
Velocidade máxima	980	Código de passo 20; grau de precisão
Velocidade máxima	1480 mm/s	Código de passo 20; grau de precisão
Velocidade máxima	740 mm/s	Código de passo 10; grau de precisão
Velocidade máxima	1220 mm/s	Código de passo 20; grau de precisão
Velocidade máxima	740 mm/s	Código de passo 10; grau de precisão
Velocidade máxima	520 mm/s	Código de passo 10; grau padrão
Velocidade máxima	520 mm/s	Código de passo 10; grau padrão

Uma unidade é impressa apenas onde a origem a indica.

Série de módulos KK HTKK100

TKK100 · Série de módulos TKK

Use as linhas de cotas e movimento do modelo exacto. Mantenha juntos carga, velocidade e condições de posicionamento ao comparar candidatos.



TKK ilustração da série

Especificações revistas

Parâmetro	Valor	Aplica-se a
Binário de arranque	17 / 20 / 23 / 25 / 15 N-cm	
Comprimento da guia	980 / 1080 / 1180 / 1280 / 1380 mm	
Velocidade máxima	750 mm/s	Código de passo 20; grau de precisão
Velocidade máxima	510 mm/s	Código de passo 20; grau de precisão
Velocidade máxima	750 mm/s	Código de passo 20; grau padrão
Velocidade máxima	530 mm/s	Código de passo 20; grau padrão
Velocidade máxima	630 mm/s	Código de passo 20; grau padrão
Velocidade máxima	440 mm/s	Código de passo 20; grau de precisão

Série de módulos KK HTKK130

TKK130 · Série de módulos TKK

Use as linhas de cotas e movimento do modelo exacto. Mantenha juntos carga, velocidade e condições de posicionamento ao comparar candidatos.

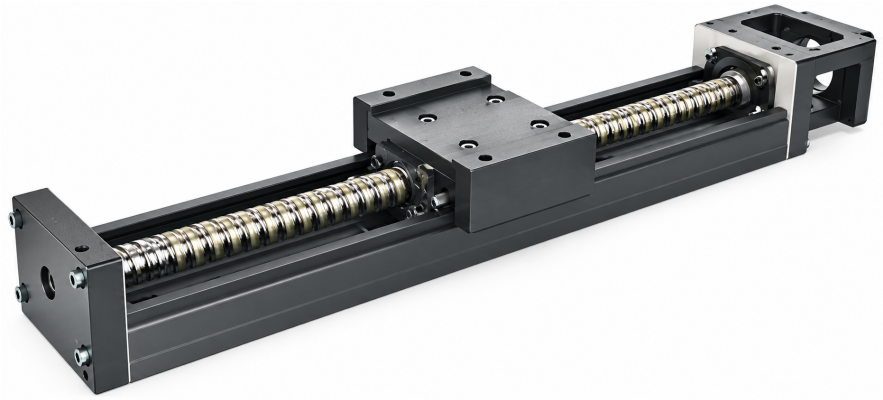

TKK ilustração da série

Especificações revistas

Parâmetro	Valor
Binário de arranque	25 / 27 / 15 / 18 N-cm
Comprimento da guia	980 / 1180 / 1380 / 1680 mm

Contacto

Comece por um produto ou uma aplicação. Use o rascunho de inquérito para recolher o que está a considerar, ou contacte-nos diretamente com os seus requisitos.

emmy@htrobot.com
www.htrobot.com
Tianjin, China (sede)