MC22 / Atlas de desenhos

Dimensões e instalação

Vistas independentes agrupadas por instalação do motor.

Unidade de desenho não verificada; as etiquetas de cota originais são conservadas.

Dimensões de referência; confirme a montagem e o curso para a sua configuração.

Use as cotas rotuladas; não escale os desenhos.

C 4 vistas | pág. 2-3

D 4 vistas | pág. 4-5

L 4 vistas | pág. 6-7

R 4 vistas | pág. 8-9

B 4 vistas | pág. 10-11

As especificações de produto e a orientação de seleção são fornecidas em separado.

Para dimensões específicas da configuração ou ficheiros CAD reais, contacte a HTROBOT.

MC22 / C

Topo

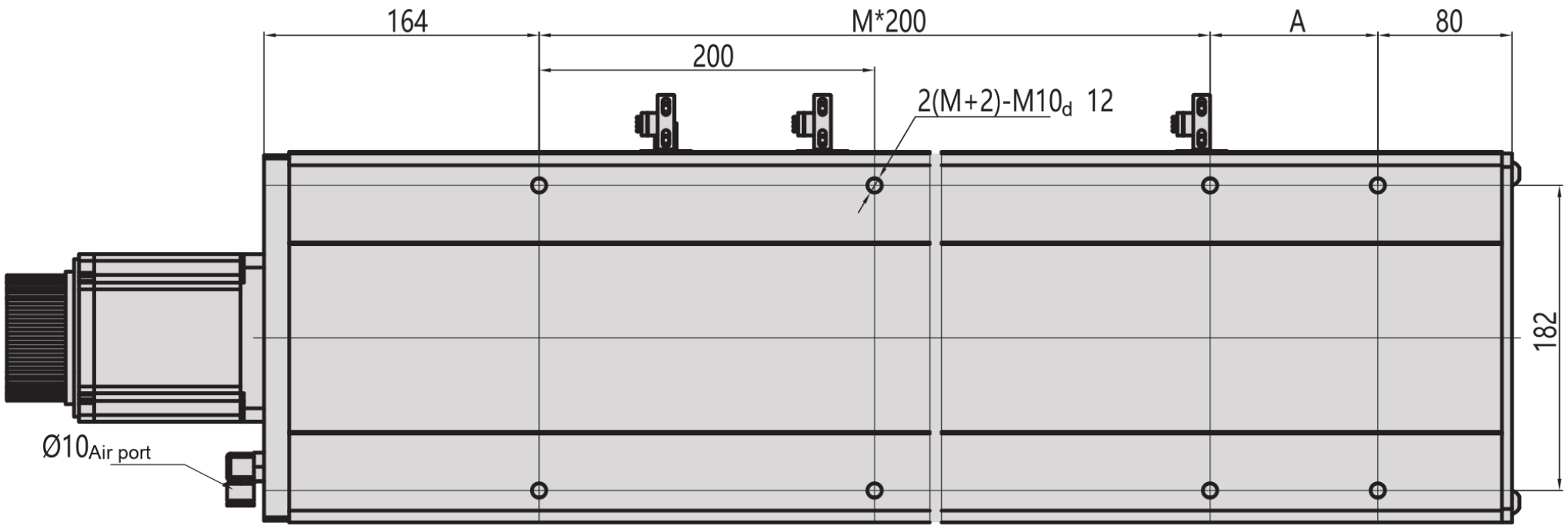

Lado

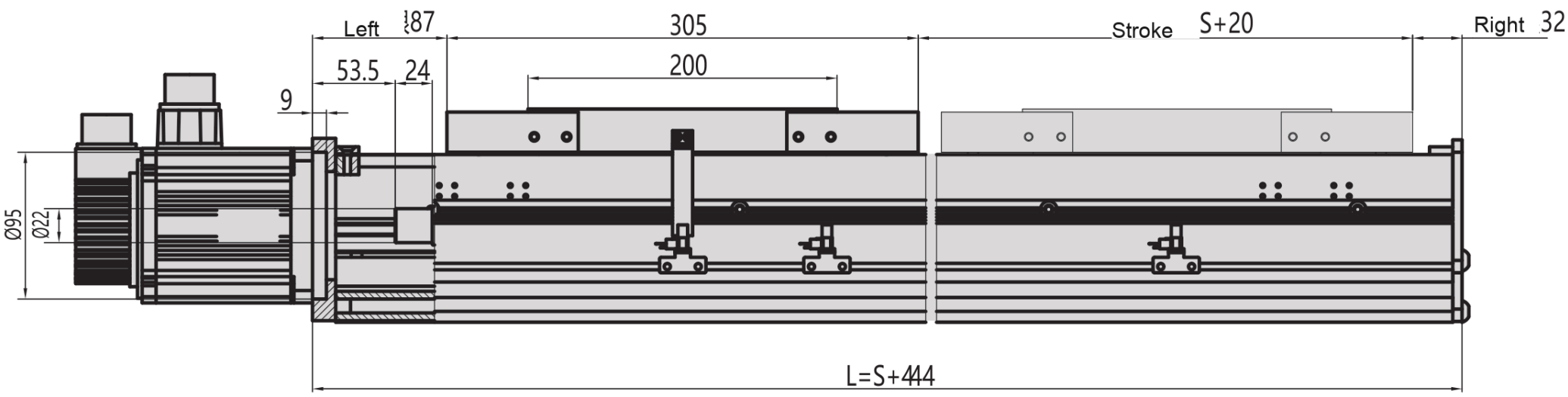

Fundo

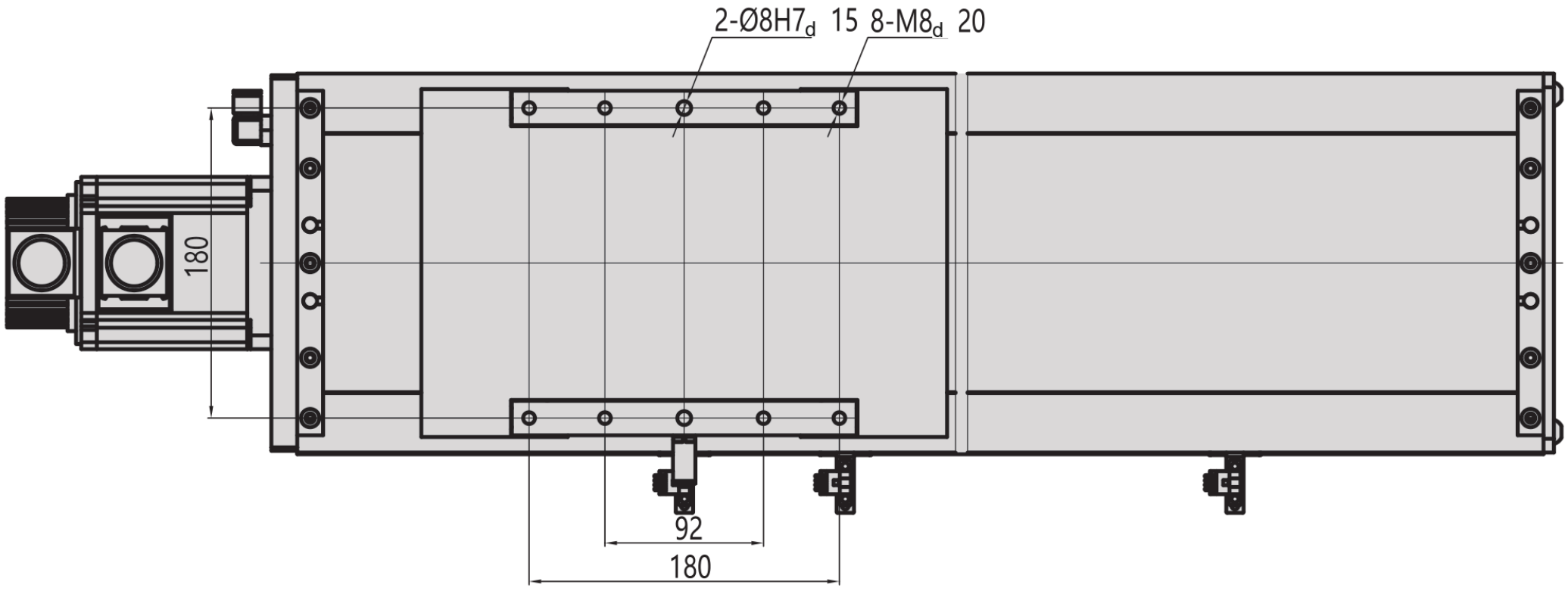

MC22 / C

Flange de ligação

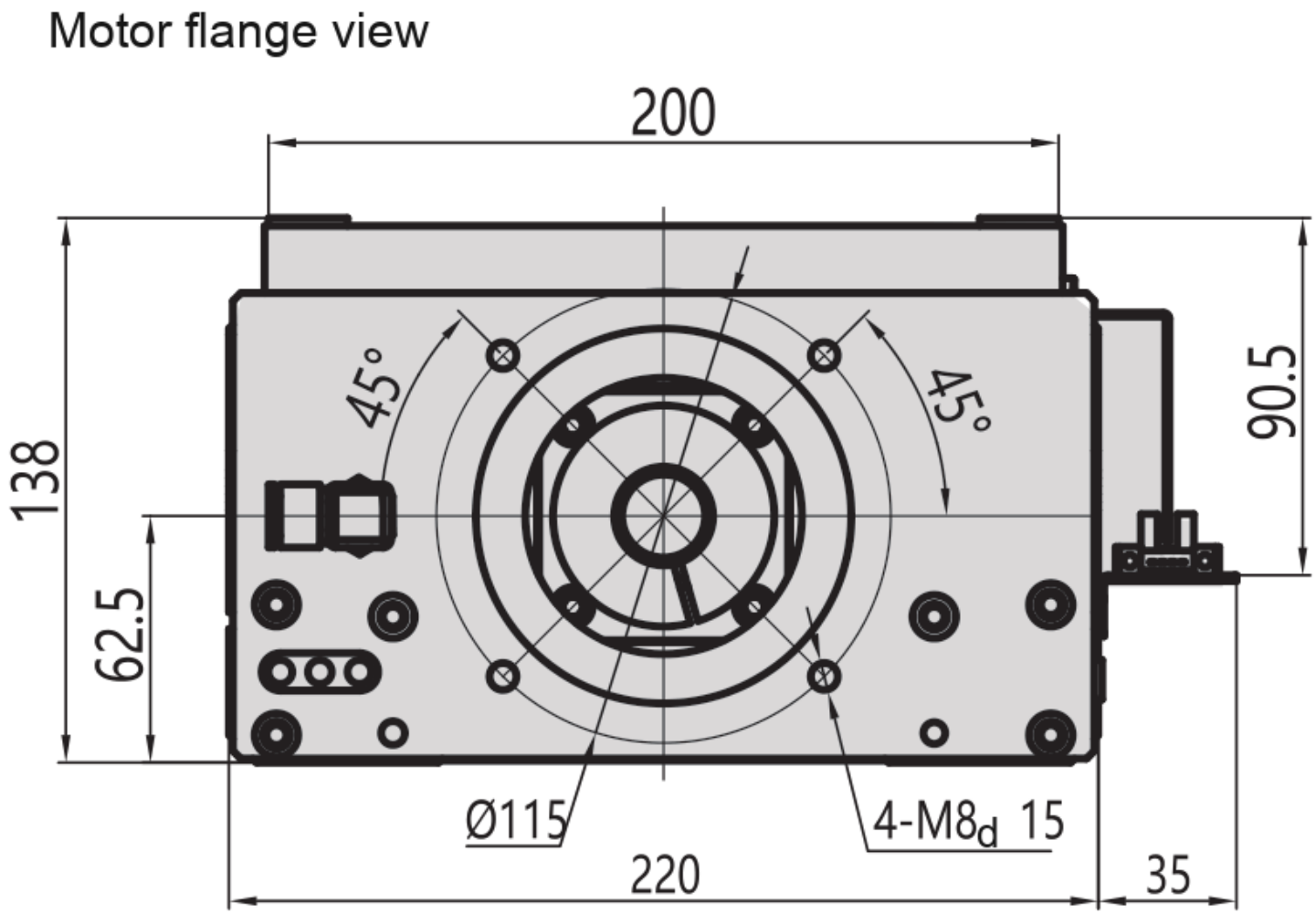

MC22 / D

Topo

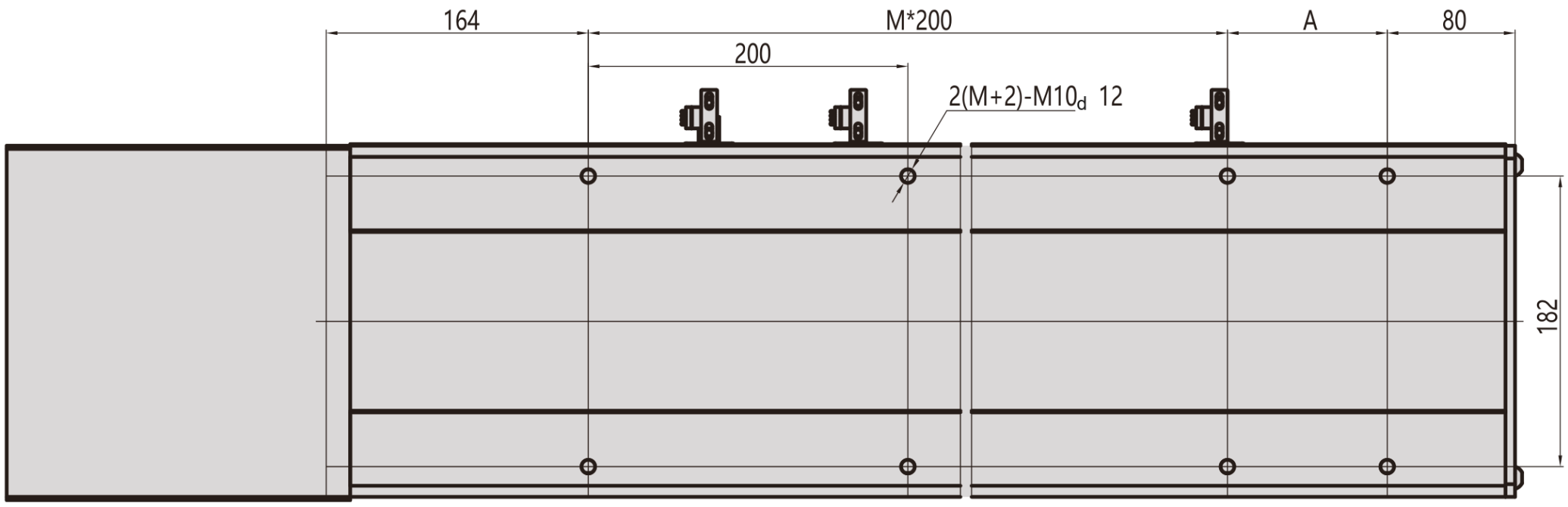

Lado

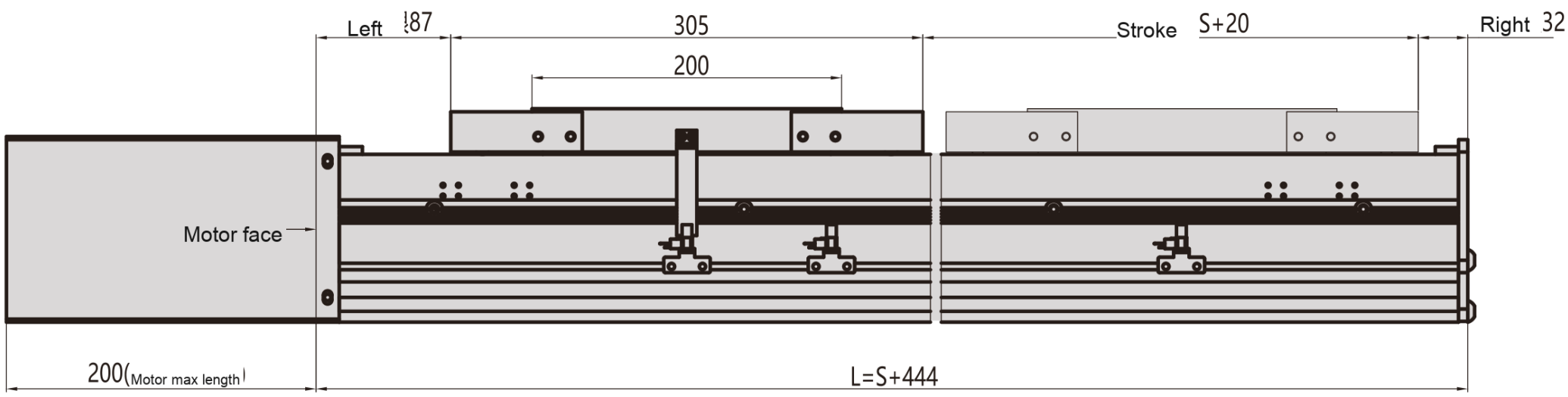

Fundo

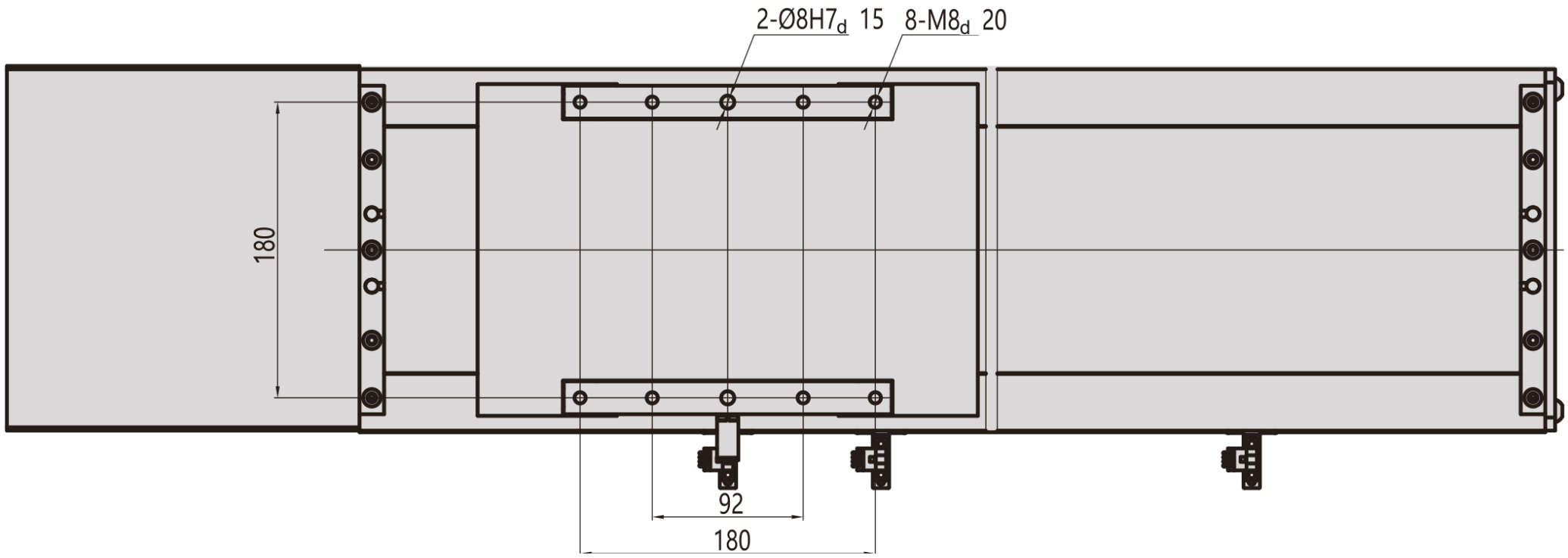

MC22 / D

Flange de ligação

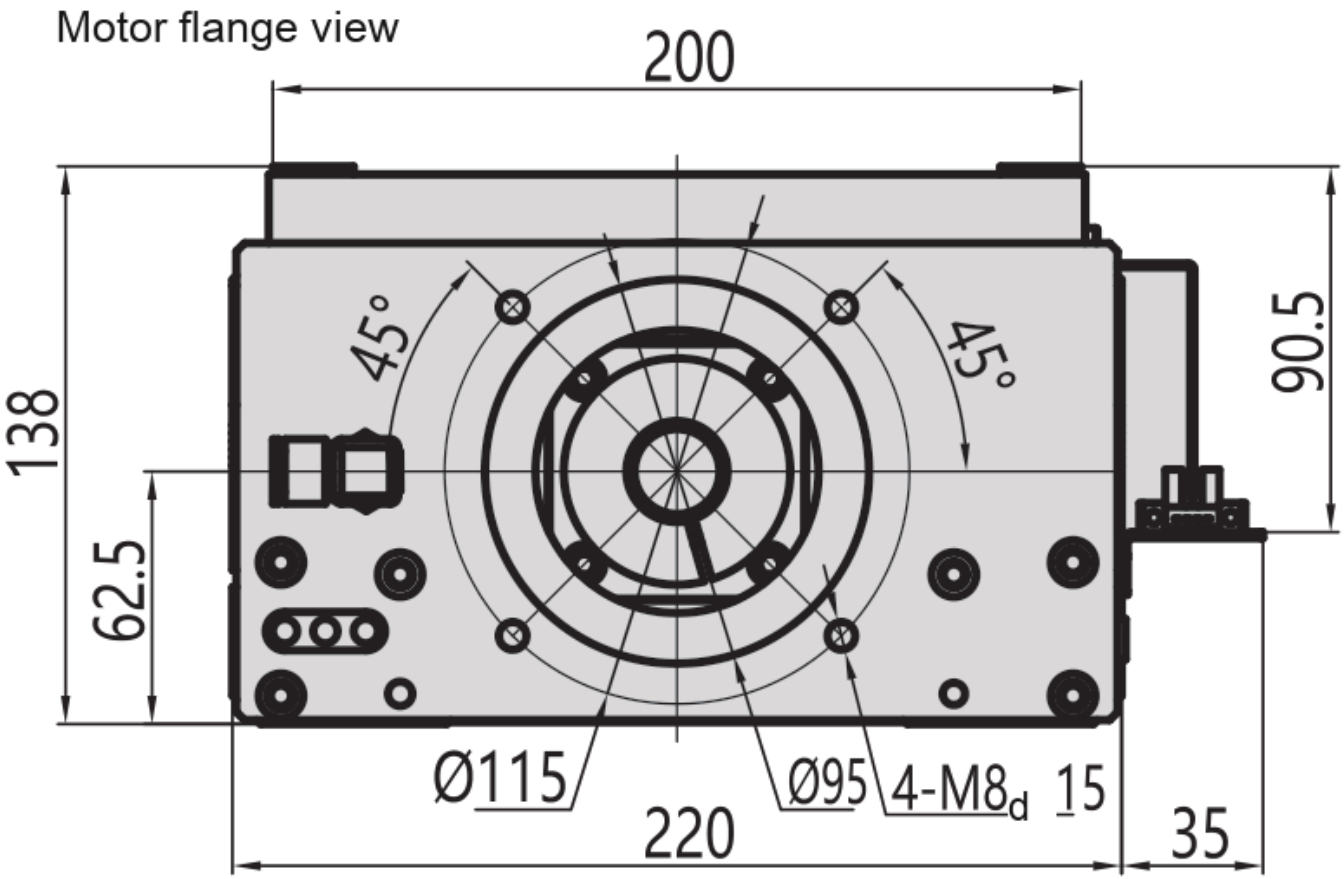

MC22 / L

Topo

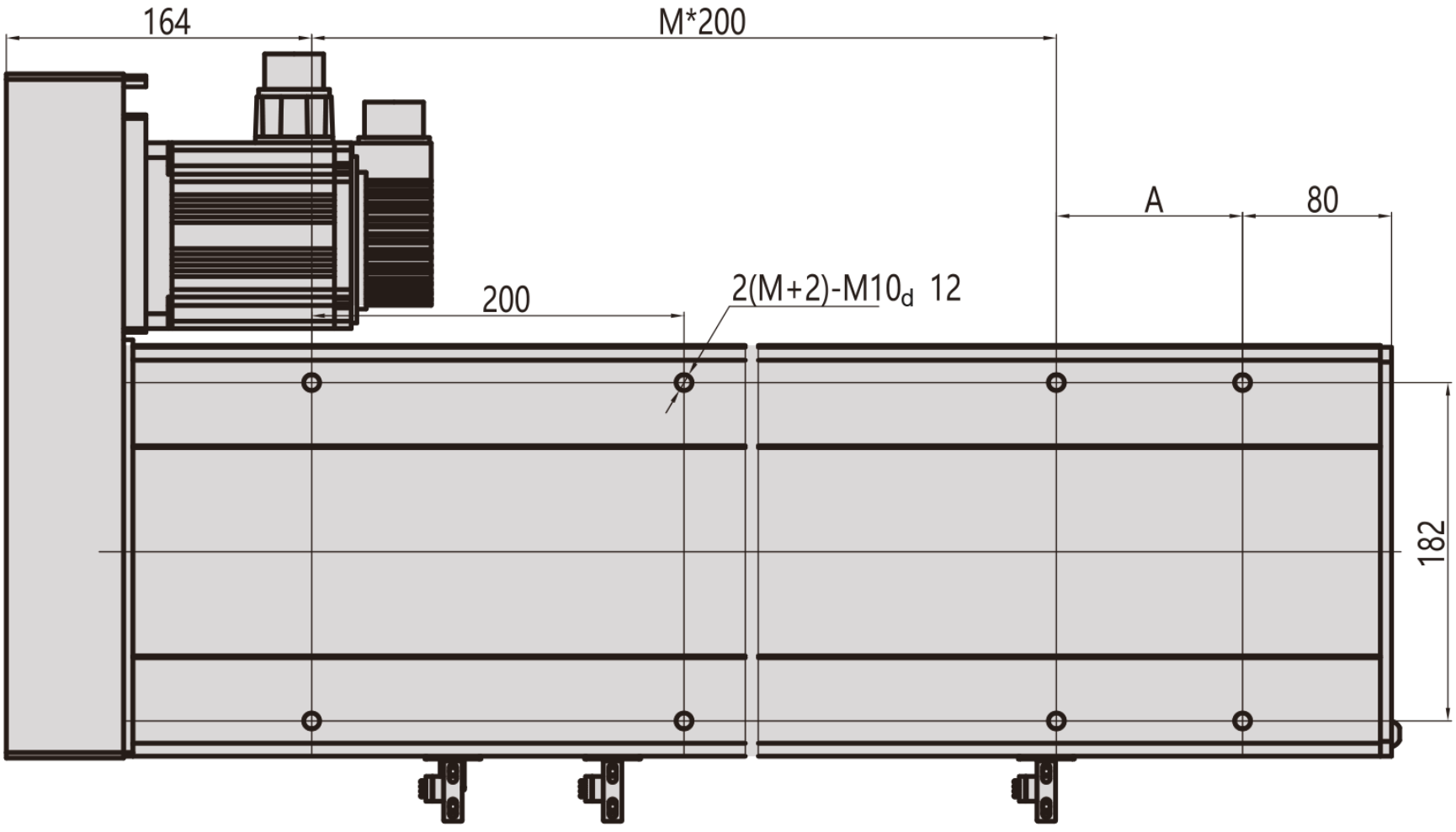

Lado

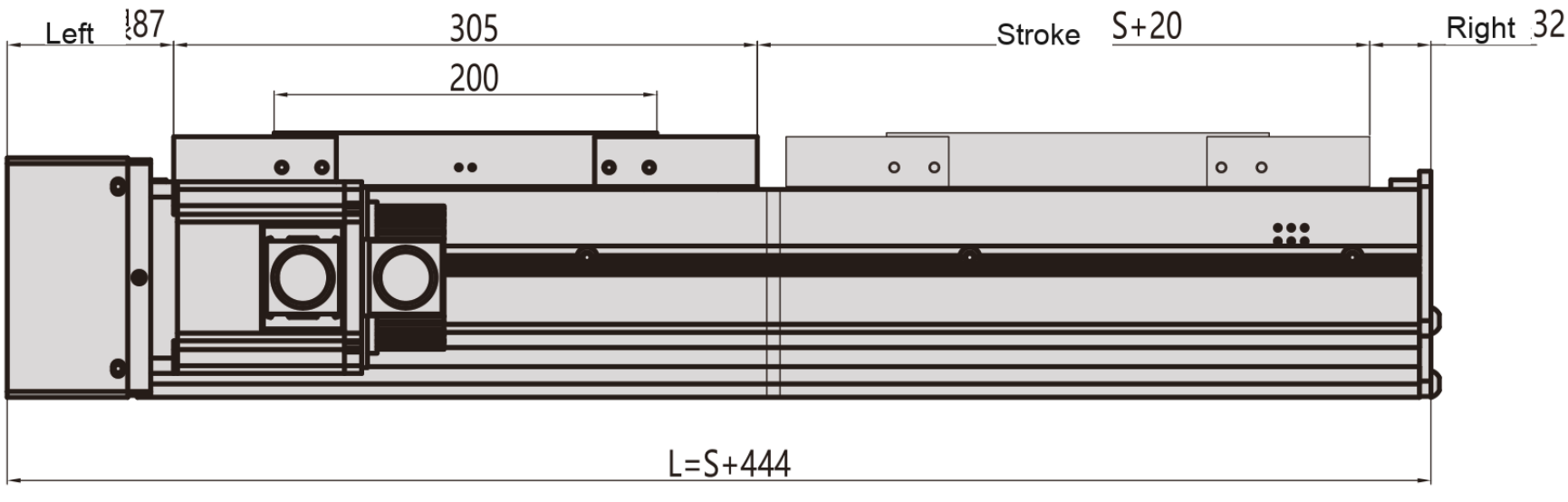

Fundo

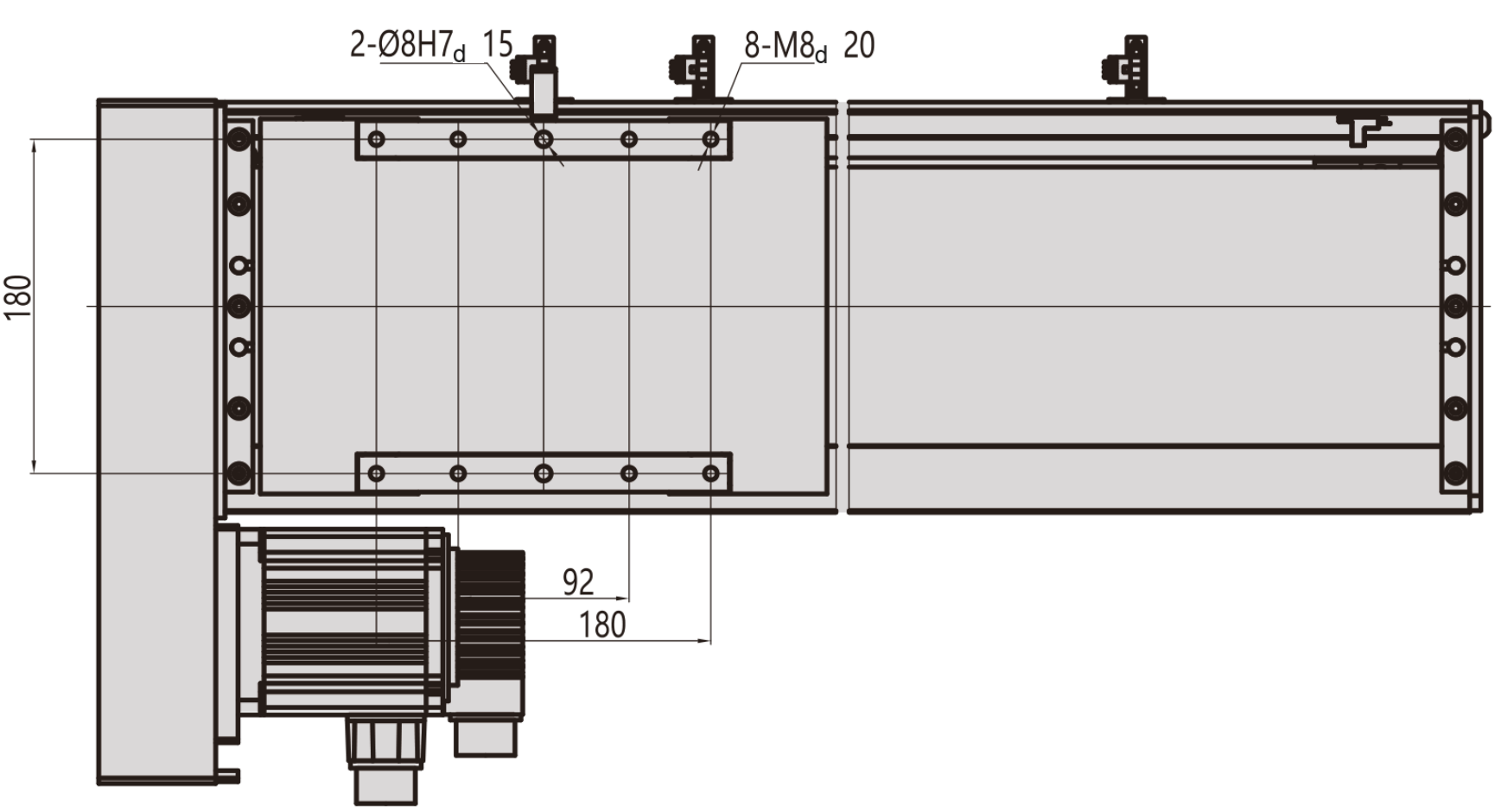

MC22 / L

Flange de ligação

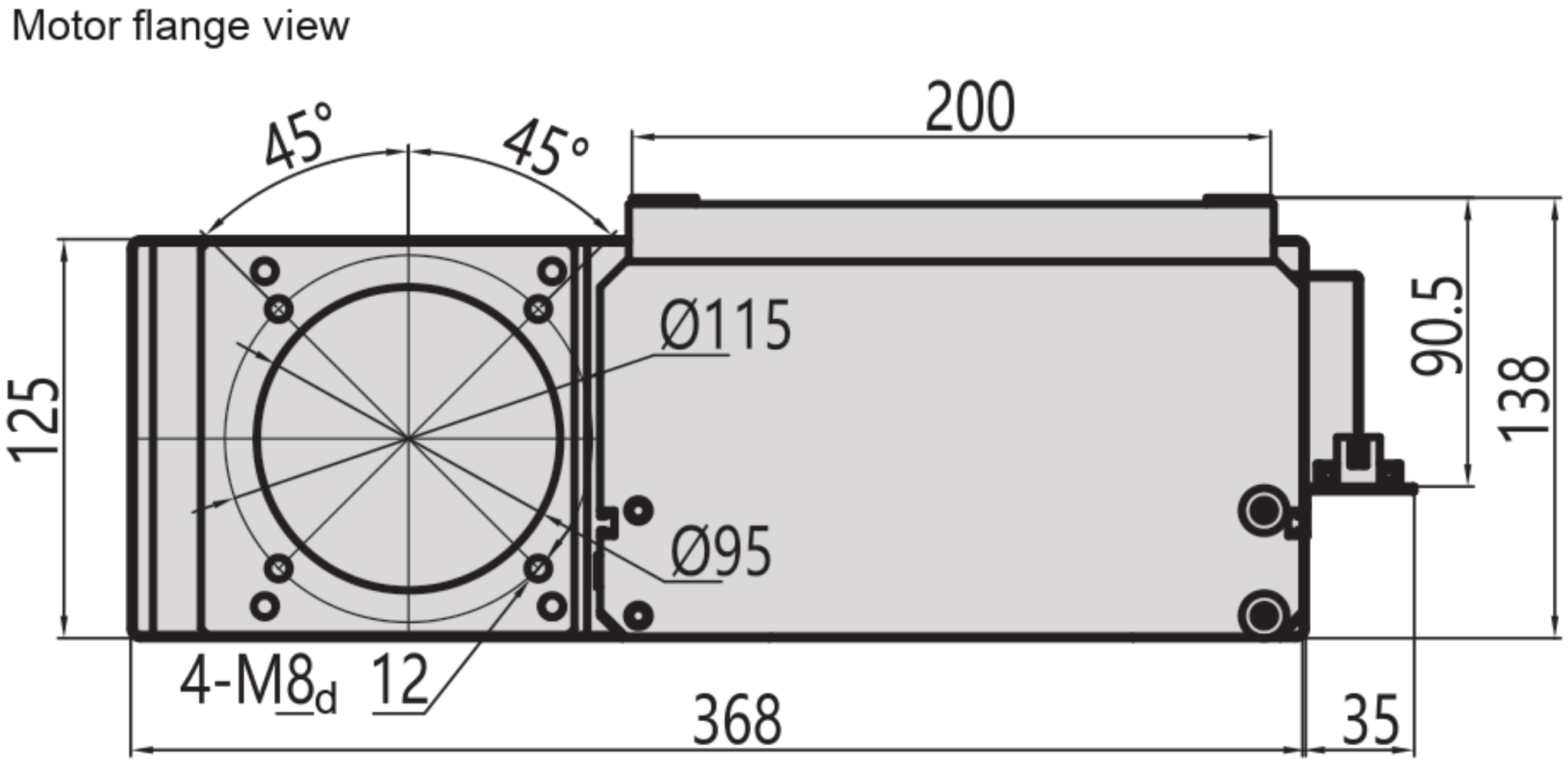

MC22 / R

Topo

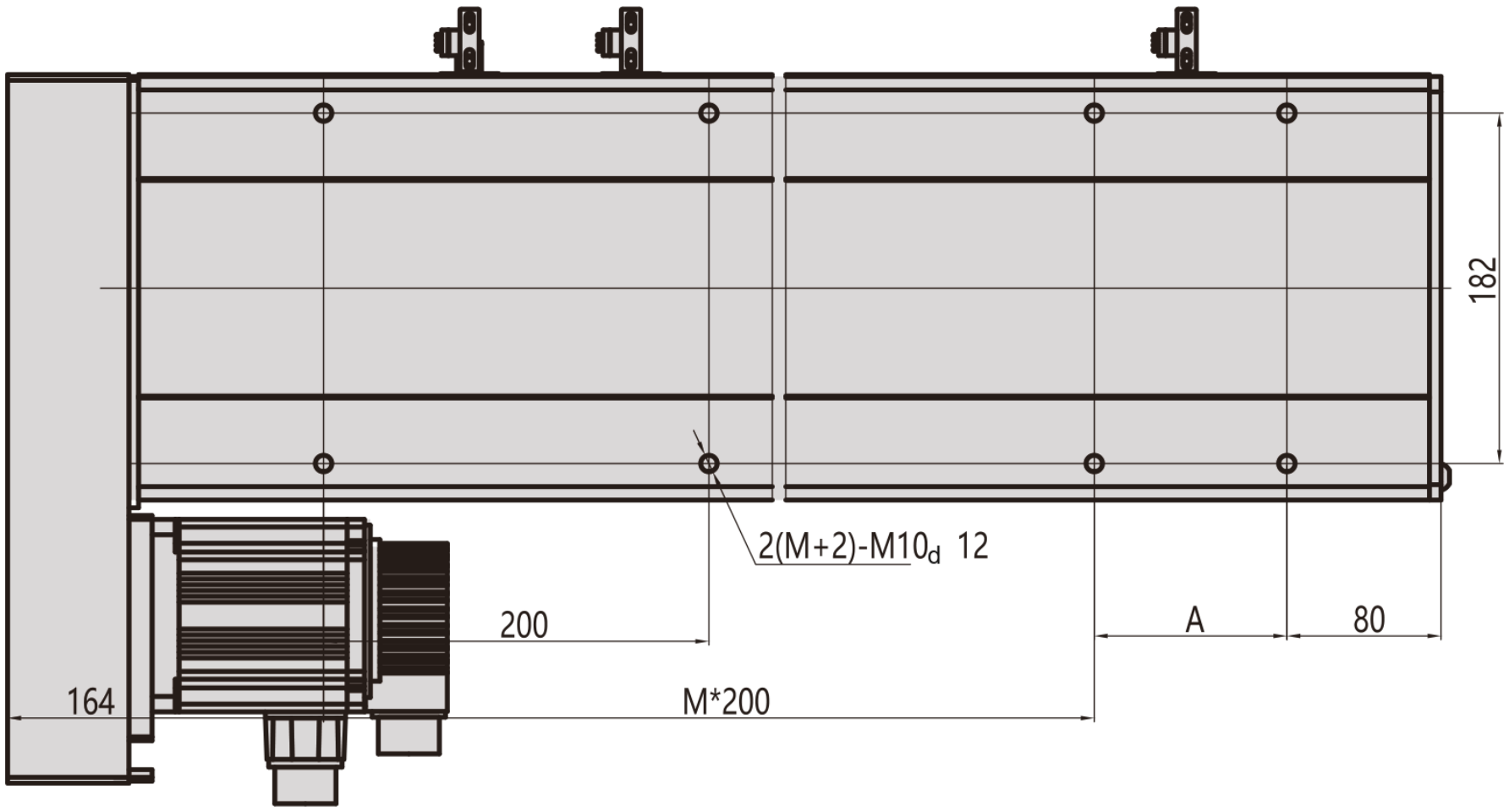

Lado

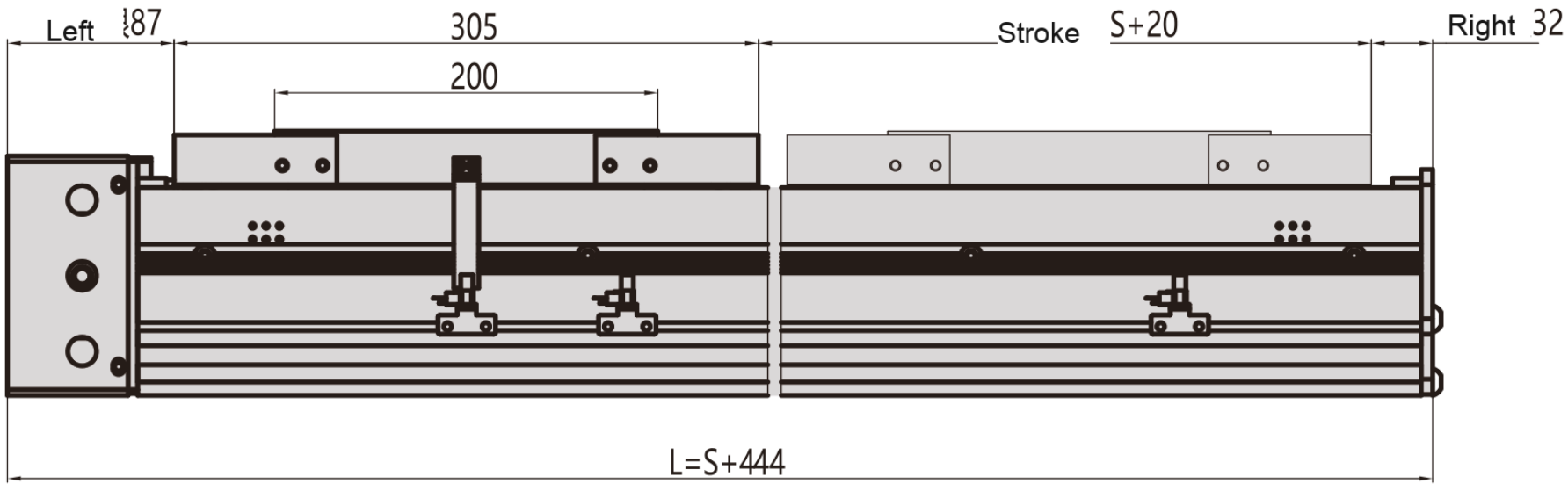

Fundo

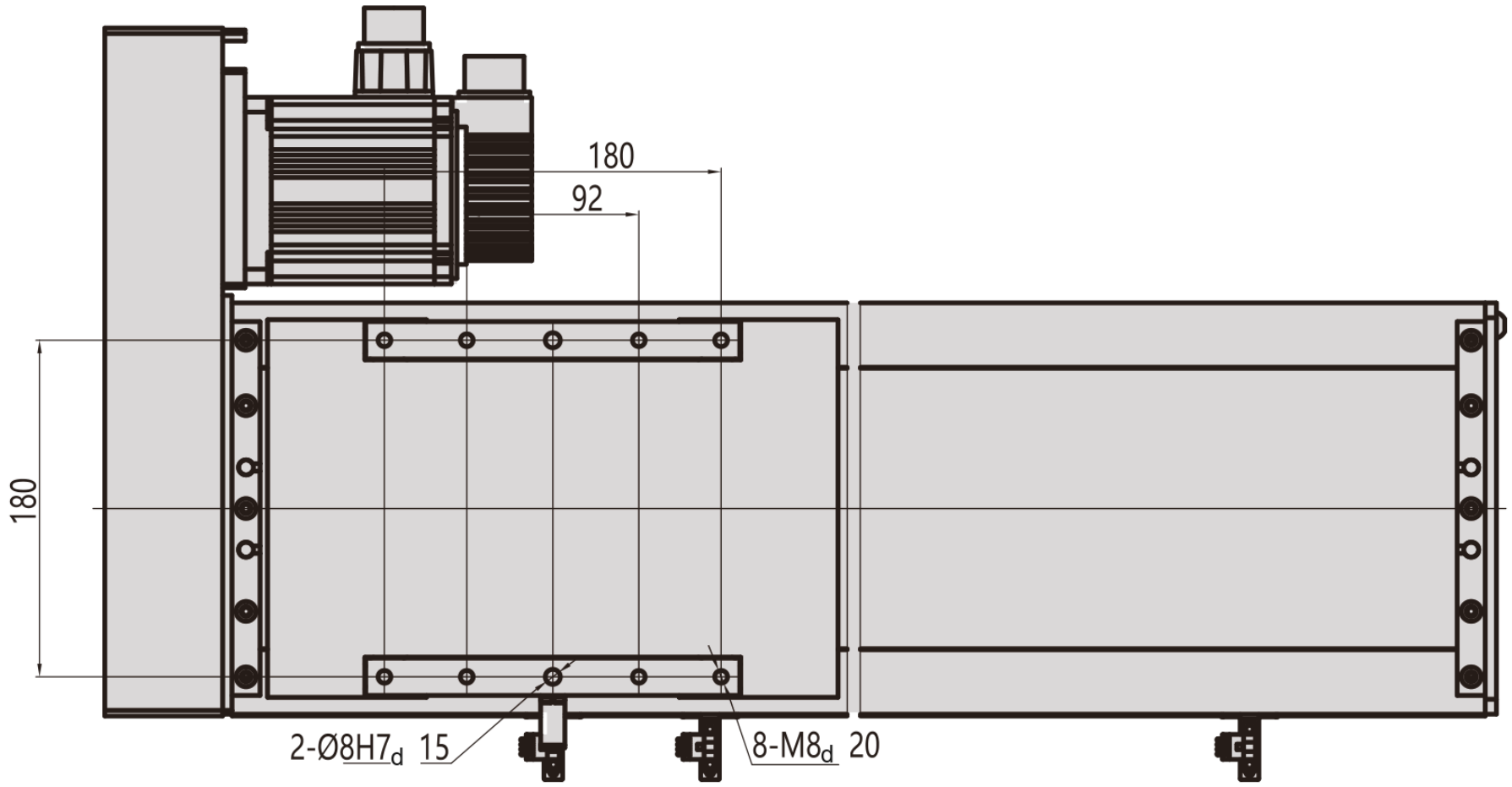

MC22 / R

Flange de ligação

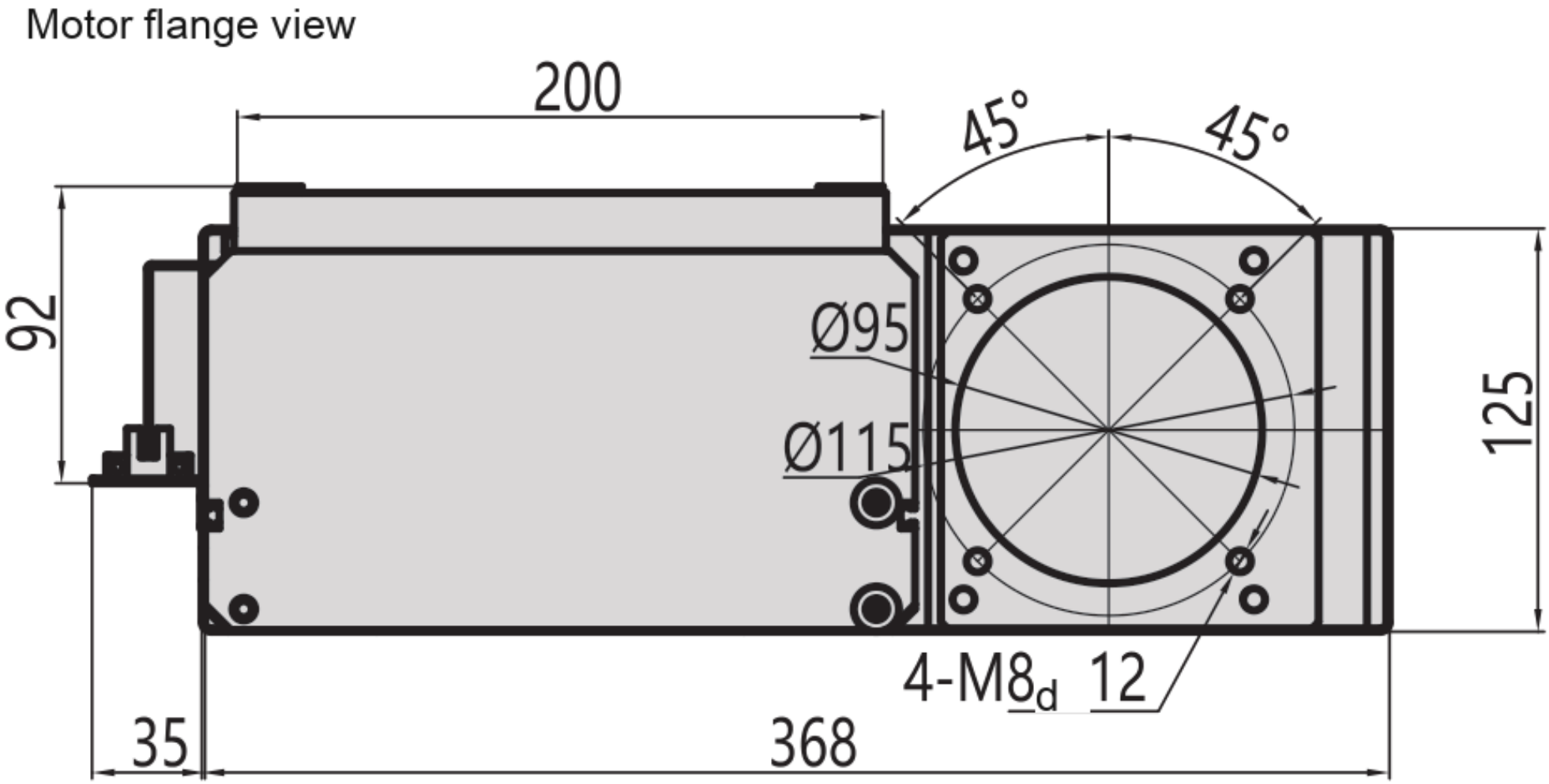

MC22 / B

Topo

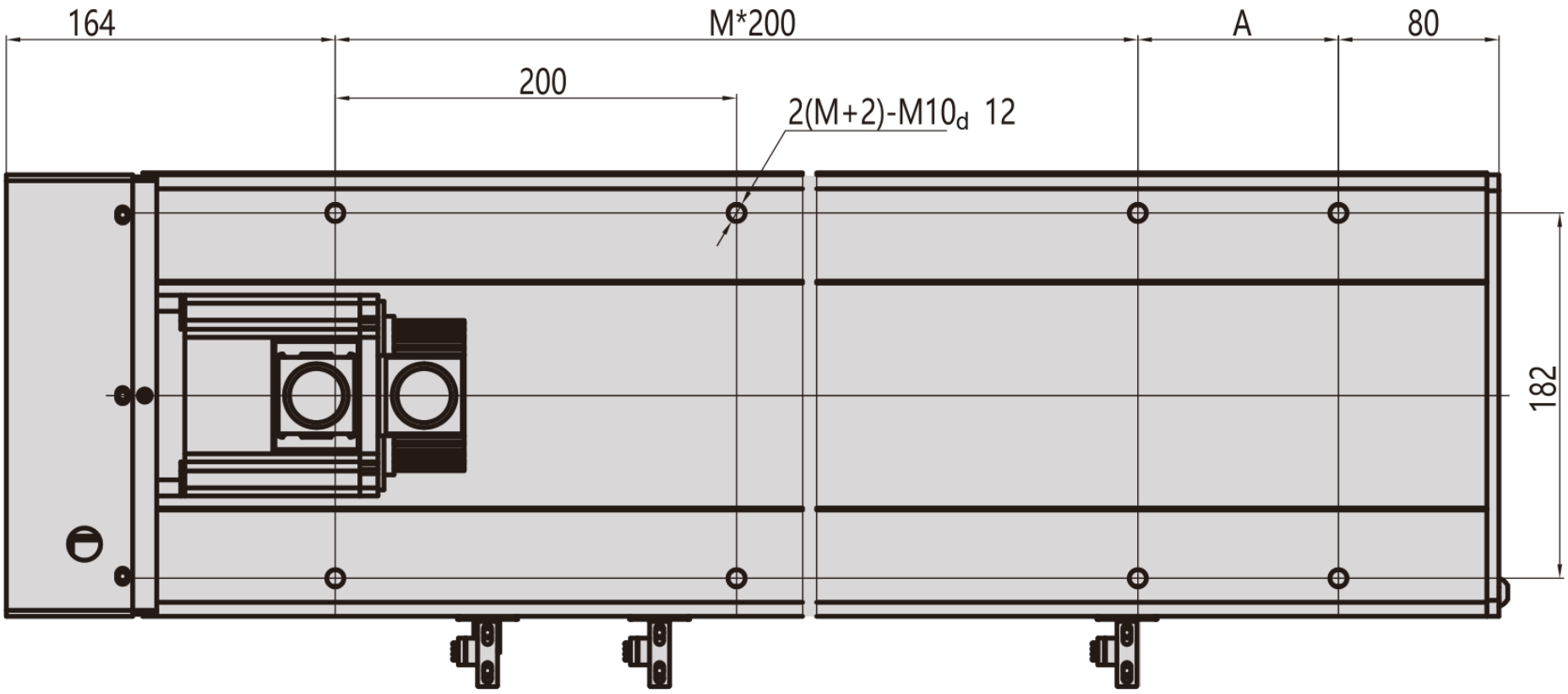

Lado

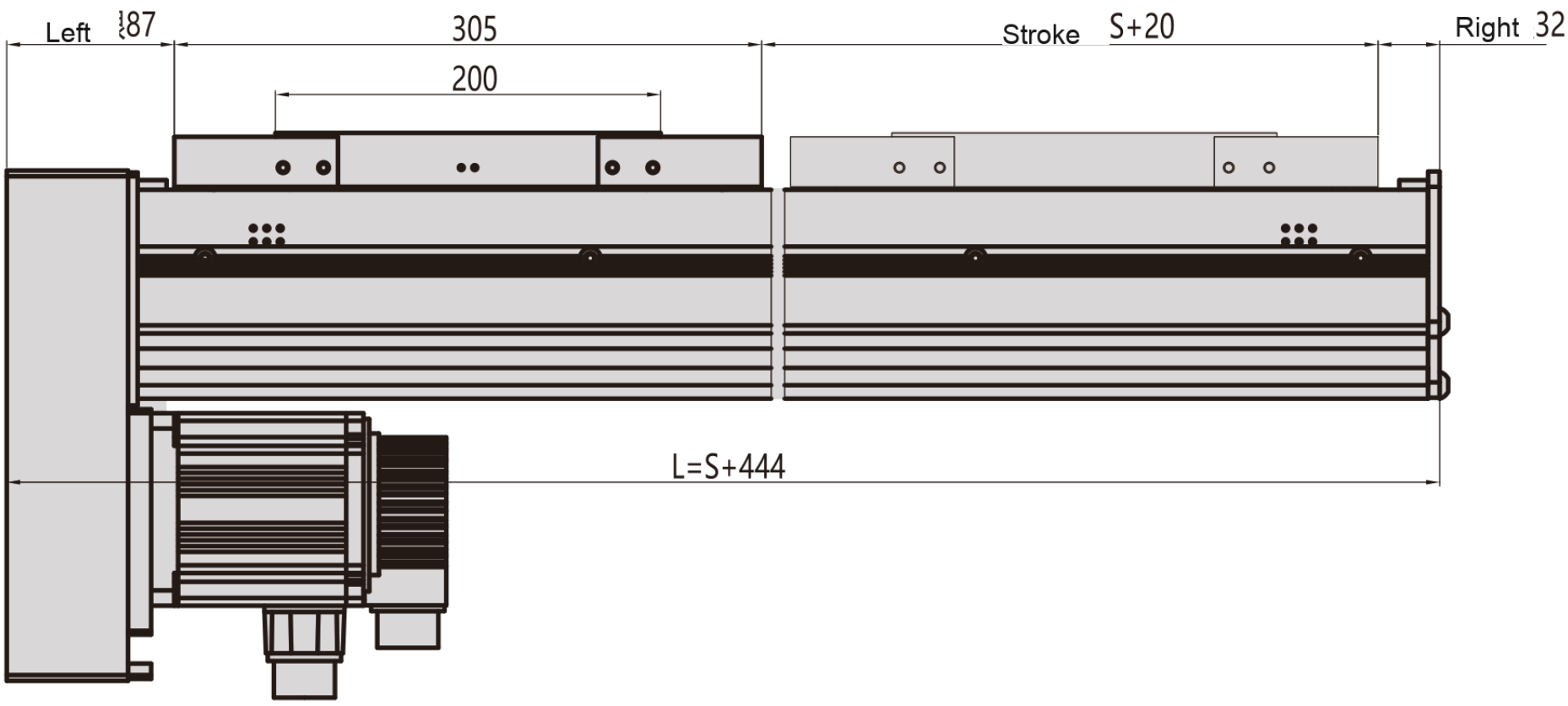

Fundo

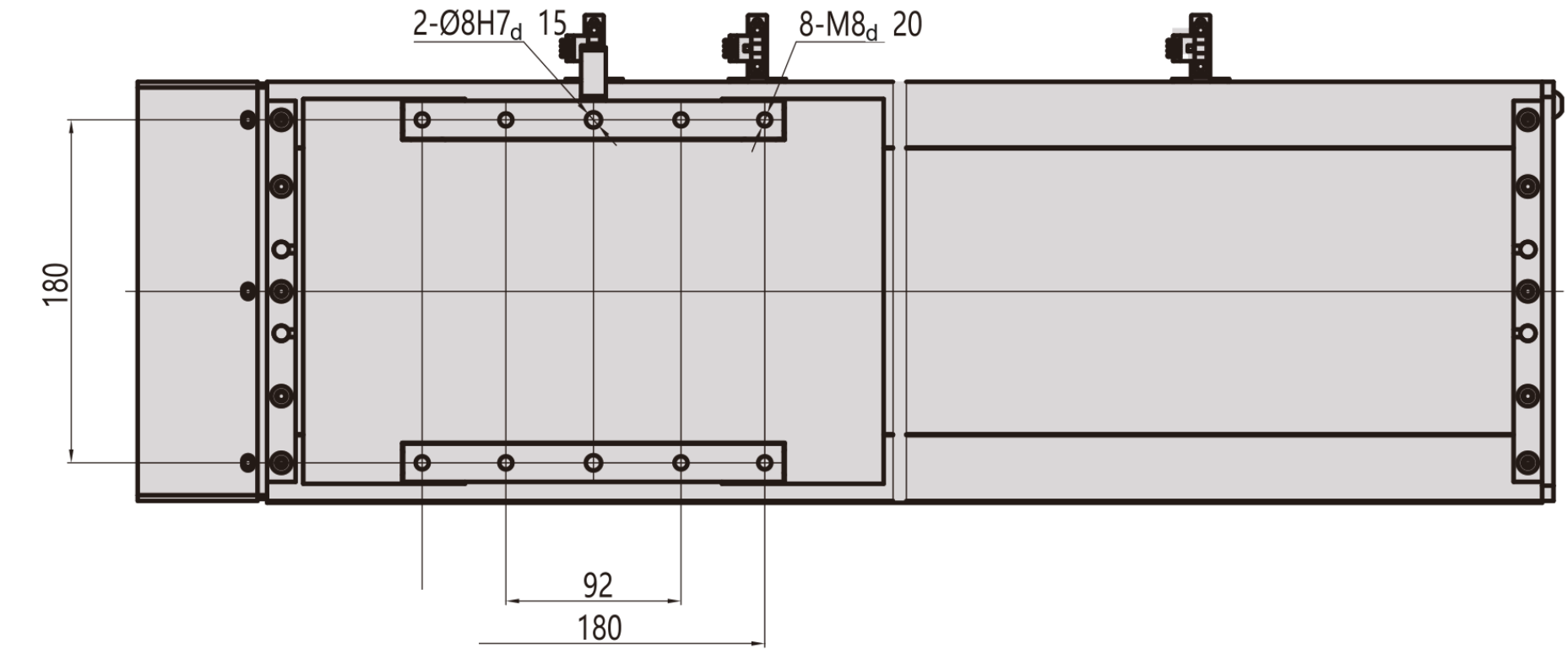

MC22 / B

Flange de ligação

Motor flange view

