MD22 치수

치수 및 설치 뷰. 단위는 각 뷰에 인쇄된 라벨입니다.

이 도면들은 스트로크를 선정하지 않습니다. 주문하는 구성에 대해 장착을 확인하십시오.

좌측 L: 2 뷰. 뷰 1, 단면 플랜지

우측 R: 2 뷰. 뷰 1, 단면 플랜지

좌측 L: 1 뷰. 공학 개요

우측 R: 1 뷰. 공학 개요

MD22 · 좌측 L · 뷰 1

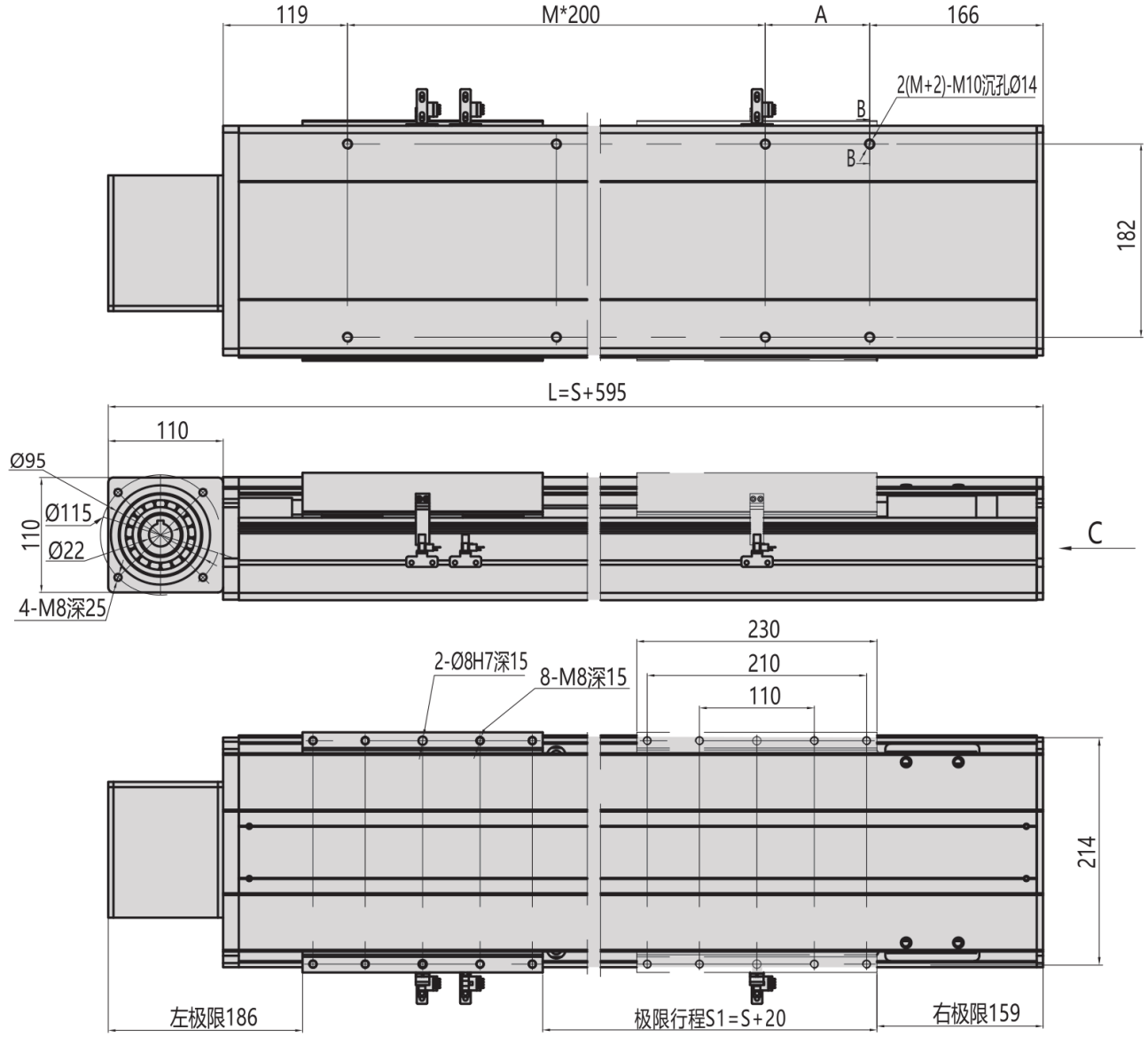
119
M*200
A
166
2(M+2)-M10沉孔Ø14
B
182
L=S+595
110
Ø95
Ø115
Ø22
110
4-M8深25
C
230
210
110
2-Ø8H7深15
8-M8深15
214
左极限186
极限行程S1=S+20
右极限159

MD22 · 좌측 L · 단면 플랜지

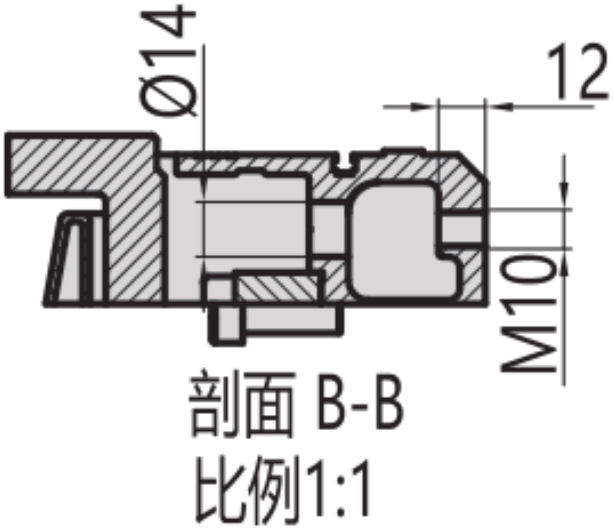

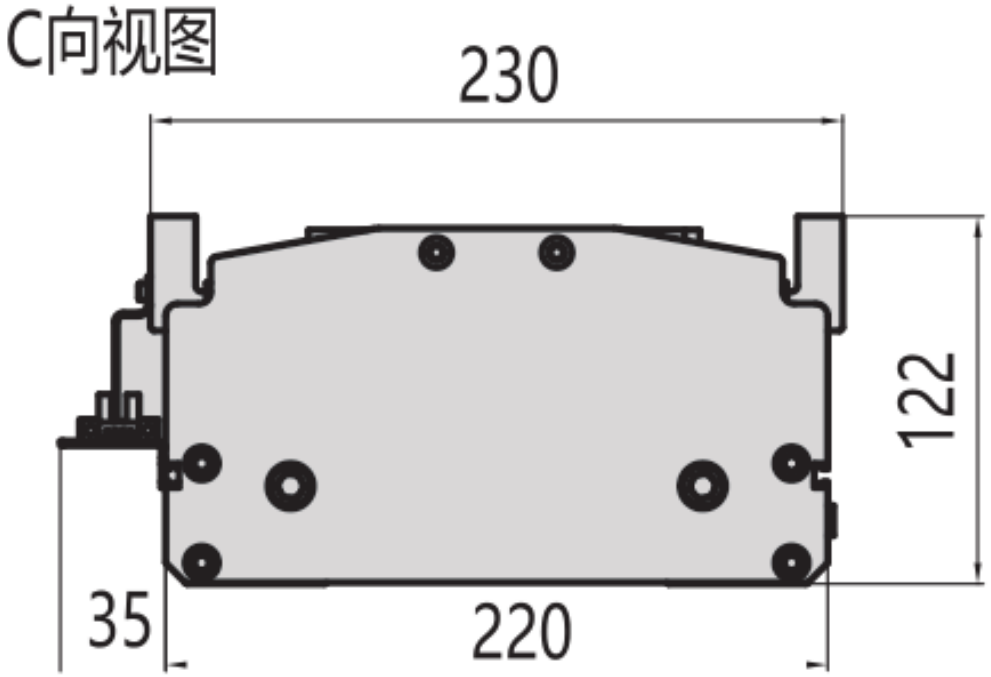

MD22 · 우측 R · 뷰 1

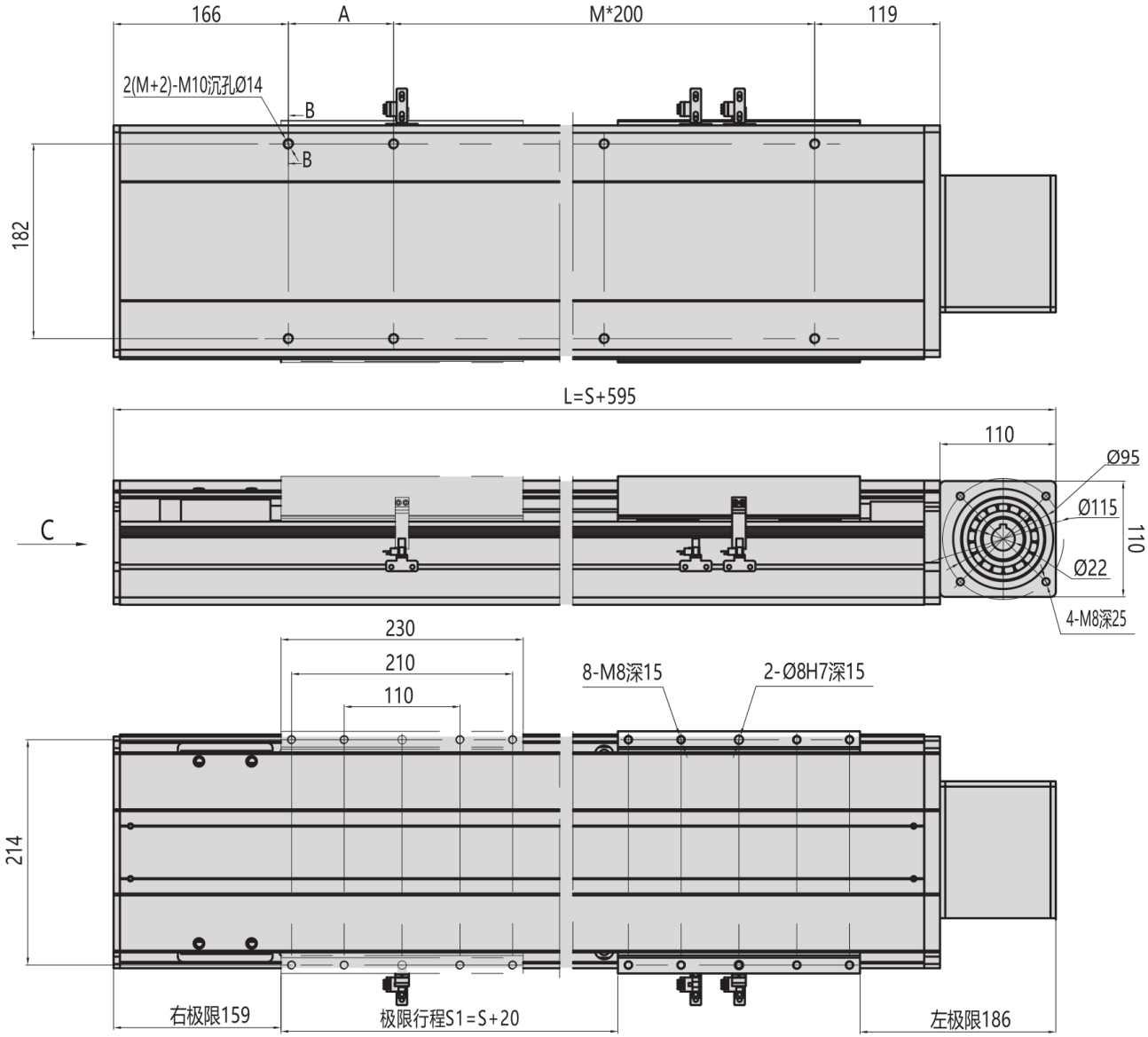
166
A
M*200
119
2(M+2)-M10沉孔Ø14
B
B
182
L=S+595
110
Ø95
Ø115
Ø22
110
4-M8深25
C
230
210
110
8-M8深15
2-Ø8H7深15
214
右极限159
极限行程S1=S+20
左极限186

MD22 · 우측 R · 단면 플랜지

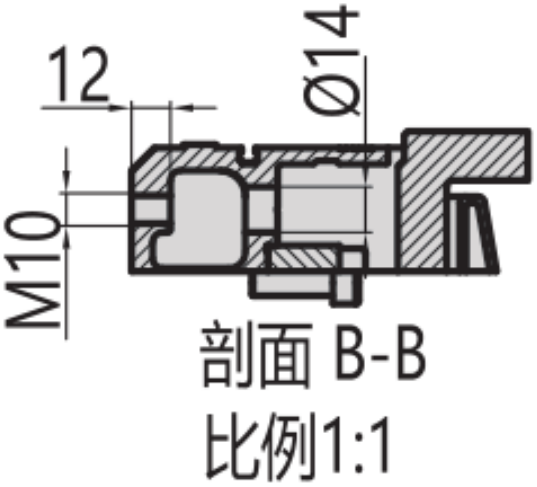

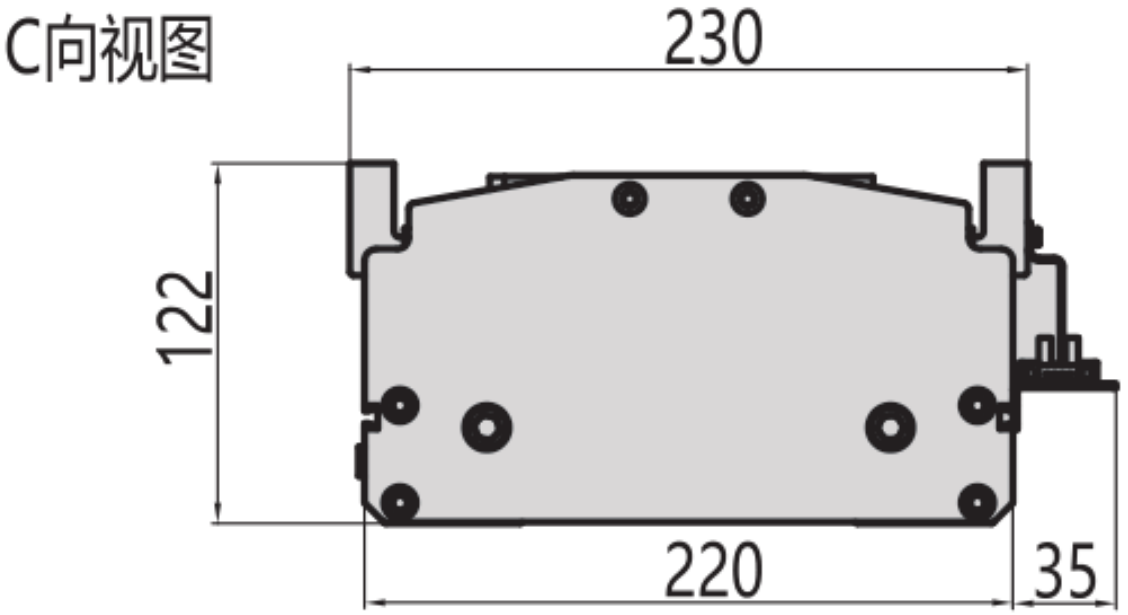

MD22 · 좌측 L · 공학 개요

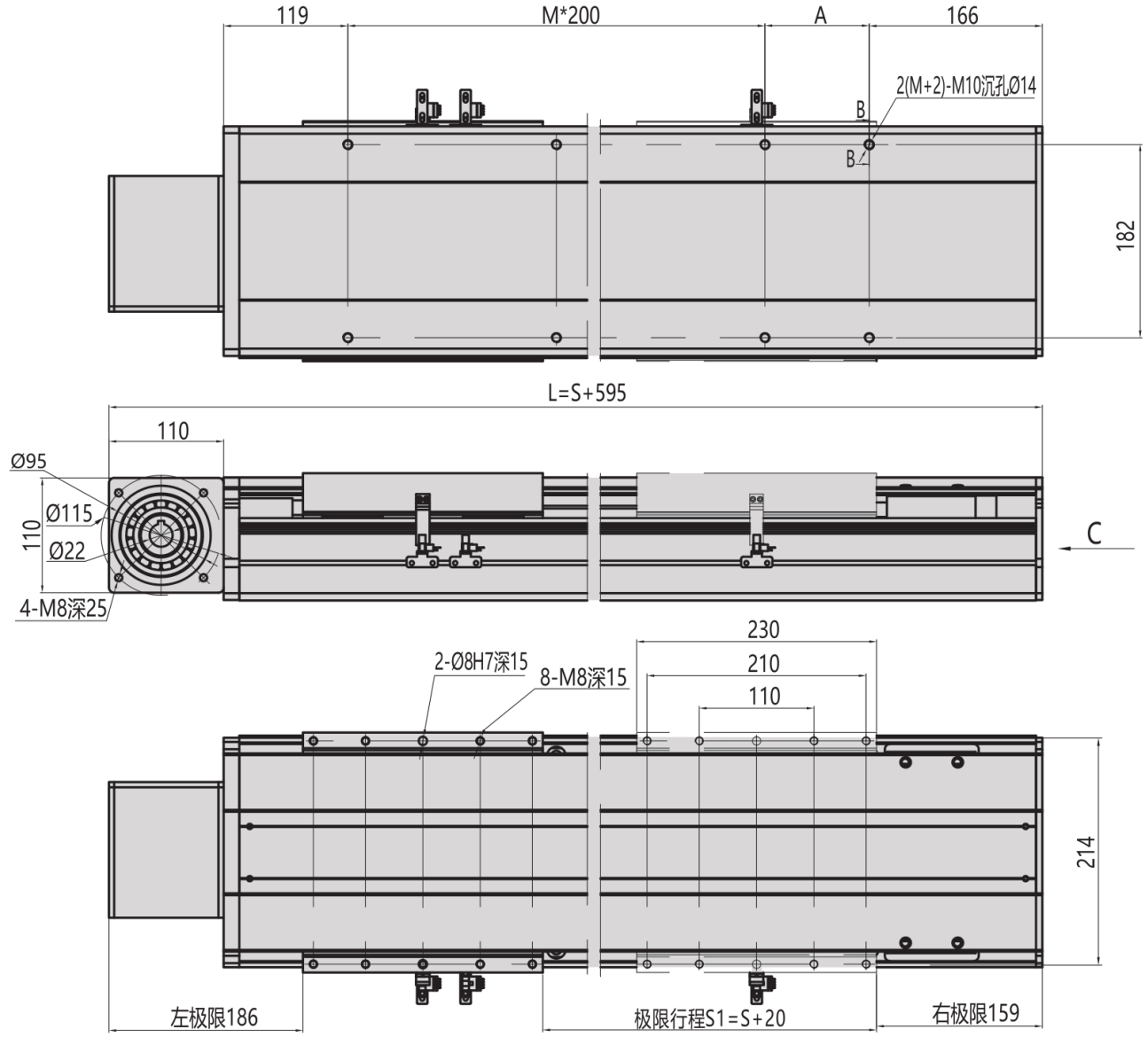

MD22 · 우측 R · 공학 개요

