ວິທີໃຊ້ປື້ມແຜນນີ້

ແຕ່ລະມຸມມອງແມ່ນແຜນລາຍການຂອງຕົວແປ ຫຼືກຸ່ມອັດຕາທີ່ລະບຸ. ໃຊ້ປ້າຍທີ່ພົມ ບໍ່ແມ່ນການວັດຕາມມາດຕະສ່ວນ. ເປັນແຜນອ້າງອີງ ບໍ່ແມ່ນໄຟລ້ CAD.

FDA947 / ປື້ມແຜນ

ສານນະບັນ

R01	1 ມຸມມອງ | ໜ້າ 2-2
R02	1 ມຸມມອງ | ໜ້າ 3-3
R05	1 ມຸມມອງ | ໜ້າ 4-4
R04	1 ມຸມມອງ | ໜ້າ 5-5
R07	1 ມຸມມອງ | ໜ້າ 6-6
R03	1 ມຸມມອງ | ໜ້າ 7-7
R06	1 ມຸມມອງ | ໜ້າ 8-8
L04	1 ມຸມມອງ | ໜ້າ 9-9
L03	1 ມຸມມອງ | ໜ້າ 10-10
L07	1 ມຸມມອງ | ໜ້າ 11-11
L01	1 ມຸມມອງ | ໜ້າ 12-12
L06	1 ມຸມມອງ | ໜ້າ 13-13

ຕິດຕໍ່ HTROBOT

ອີເມວ: emmy@htrobot.com

ເວັບໄຊ: www.htrobot.com

EDA94Z | ແຜນຂະໜາດ

ແຜນລາຍການ

EDA94Z R01 ແຜນຂະໜາດ ອະທິບາຍ:L1=ຄວາມຍາວຍຶດໄດ້+130,L2=ຍຶດໄດ້:L1=+104,L2=+216 ຄວາມຍາວ+313 | R01

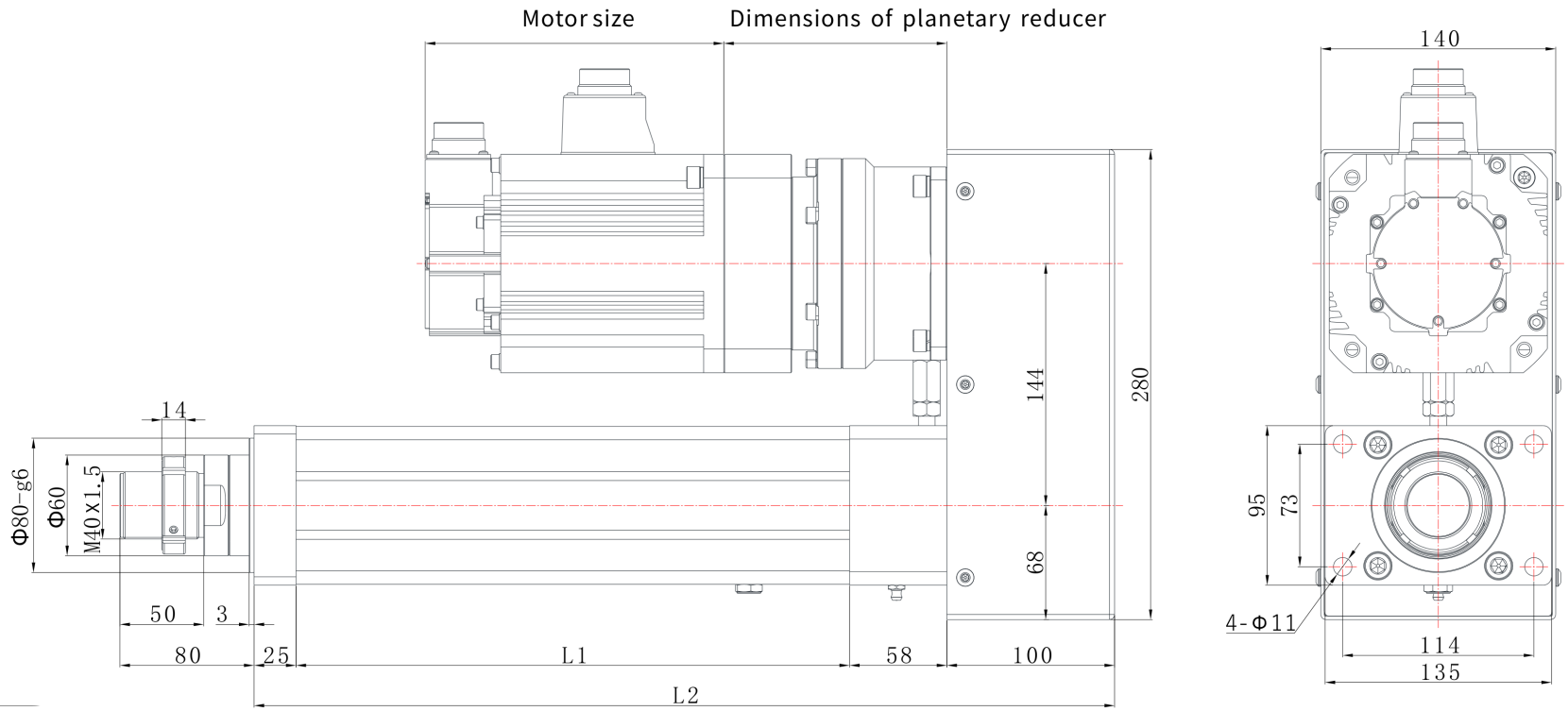

EDA94Z | ແຜນຂະໜາດ

ແຜນລາຍການ

EDA94Z R02 ແຜນຂະໜາດ ອະທິບາຍ:L1=ຄວາມຍາວຍຶດໄດ້+130,L2=ຄວາມຍາວຍຶດໄດ້+313 | R02

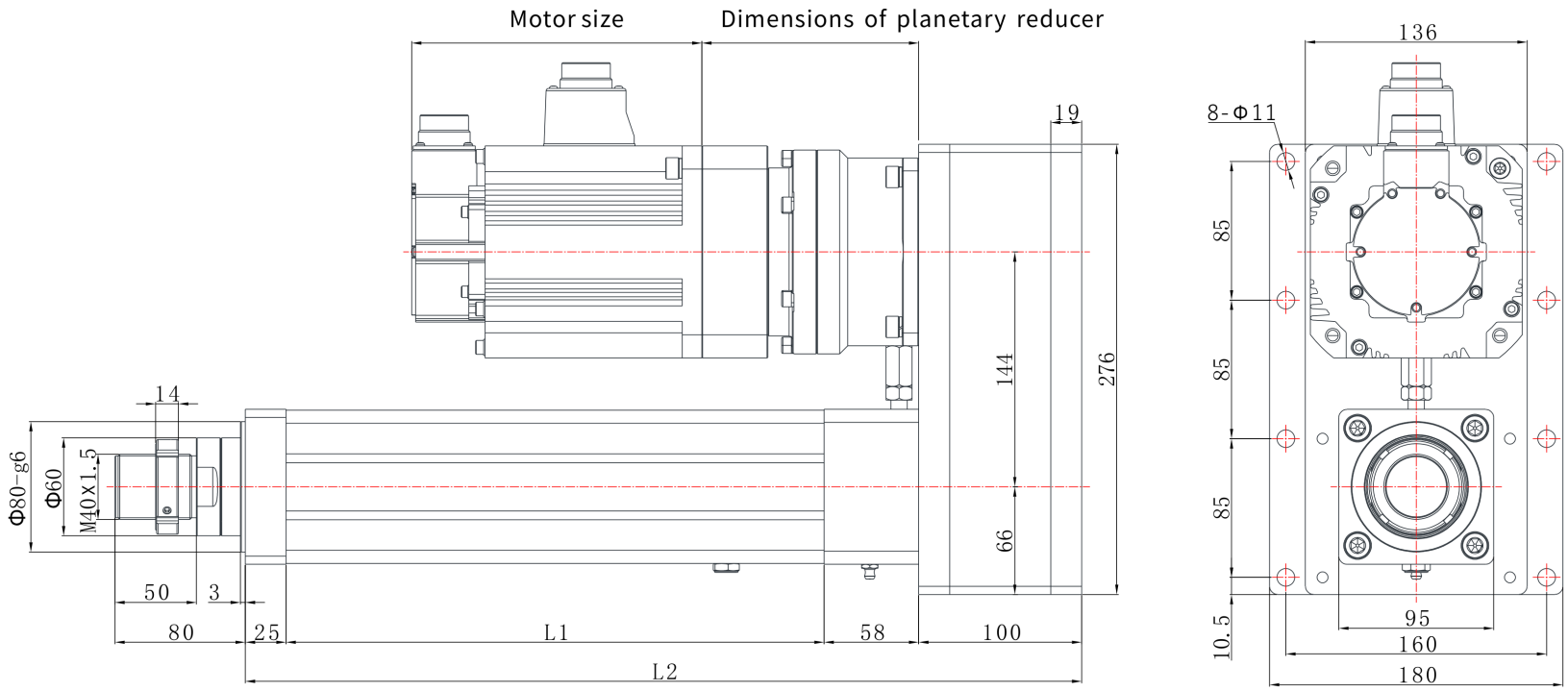

EDA94Z | ແຜນຂະໜາດ

ແຜນລາຍການ

EDA94Z R05 ແຜນຂະໜາດ ອະທິບາຍ:L1=ຄວາມຍາວຍຶດໄດ້+130,L2=ຄວາມຍາວຍຶດໄດ້+488 | R05

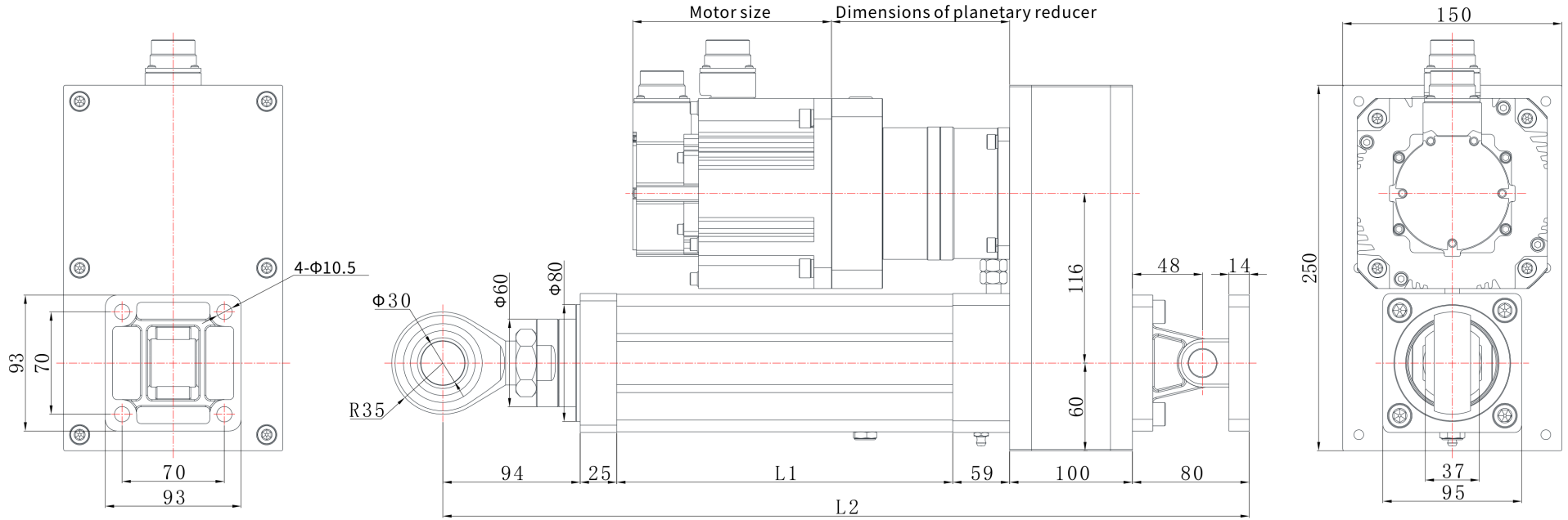

EDA94Z | ແຜນຂະໜາດ

ແຜນລາຍການ

EDA94Z R04 ແຜນຂະໜາດ ອະທິບາຍ:L1=ຄວາມຍາວຍຶດໄດ້+130,L2=ຄວາມຍາວຍຶດໄດ້+314 | R04

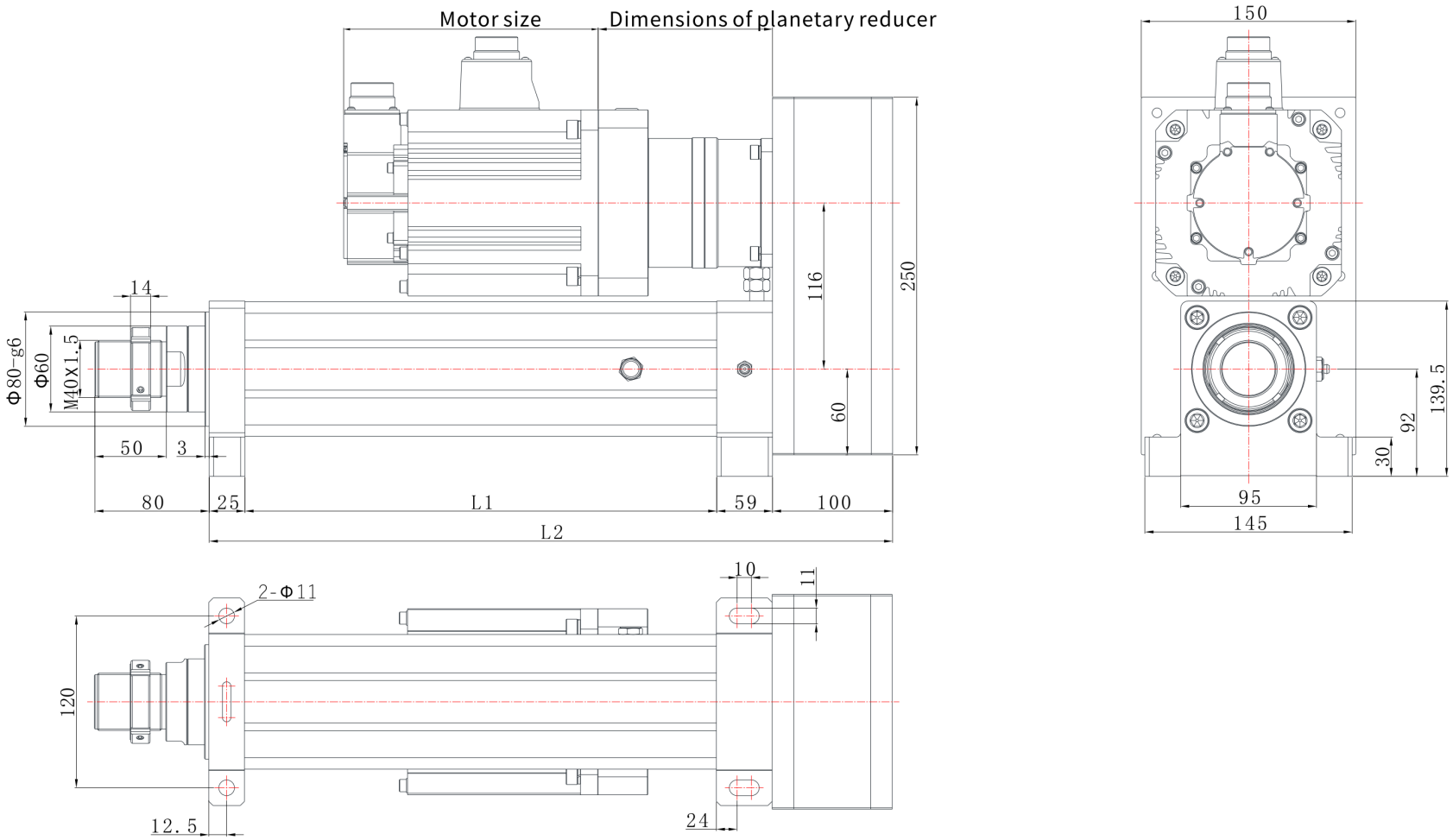

EDA94Z | ແຜນຂະໜາດ

ແຜນລາຍການ

EDA94Z R07 ແຜນຂະໜາດ ອະທິບາຍ:L1=ຄວາມຍາວຍຶດໄດ້+130,L2=ຄວາມຍາວຍຶດໄດ້+322 | R07

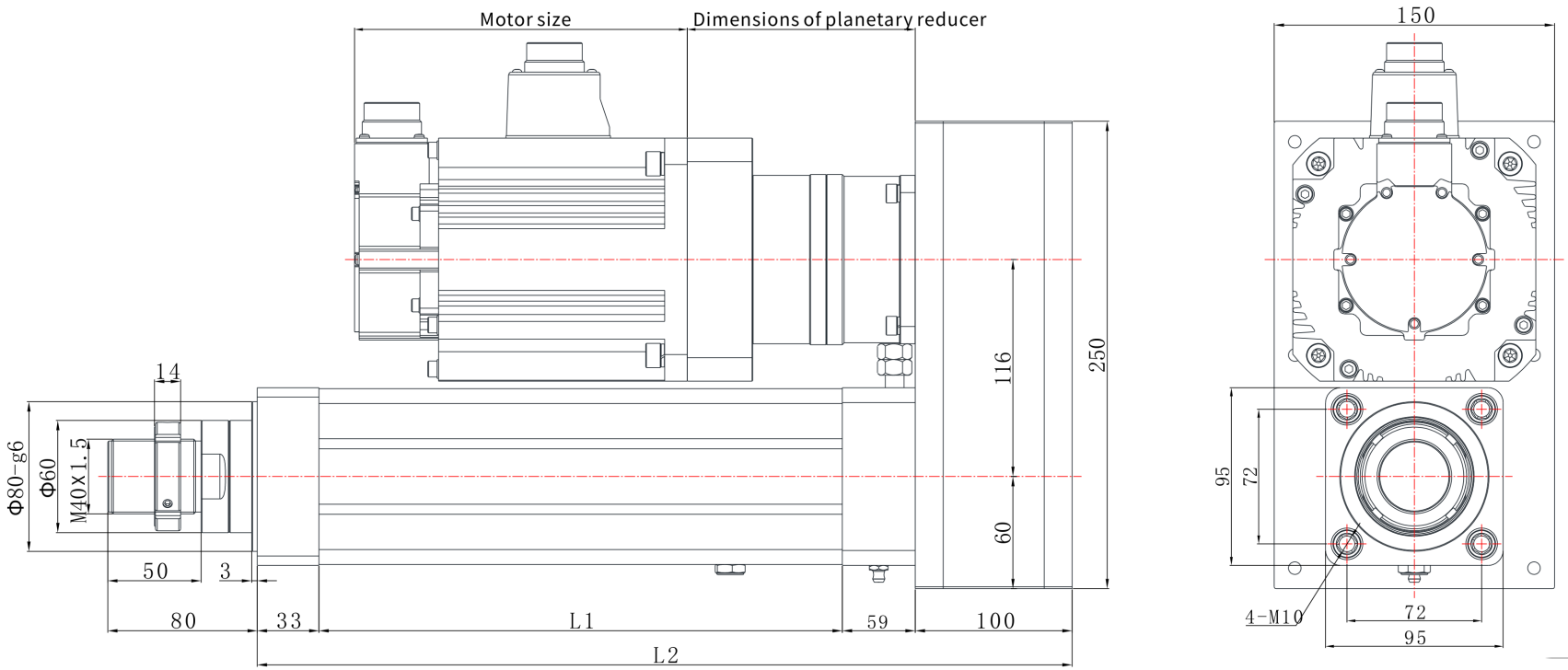

EDA94Z | ແຜນຂະໜາດ

ແຜນລາຍການ

EDA94Z R03 ແຜນຂະໜາດ ອະທິບາຍ:L1=ຄວາມຍາວຍຶດໄດ້+130,L2=ຄວາມຍາວຍຶດໄດ້+313 | R03

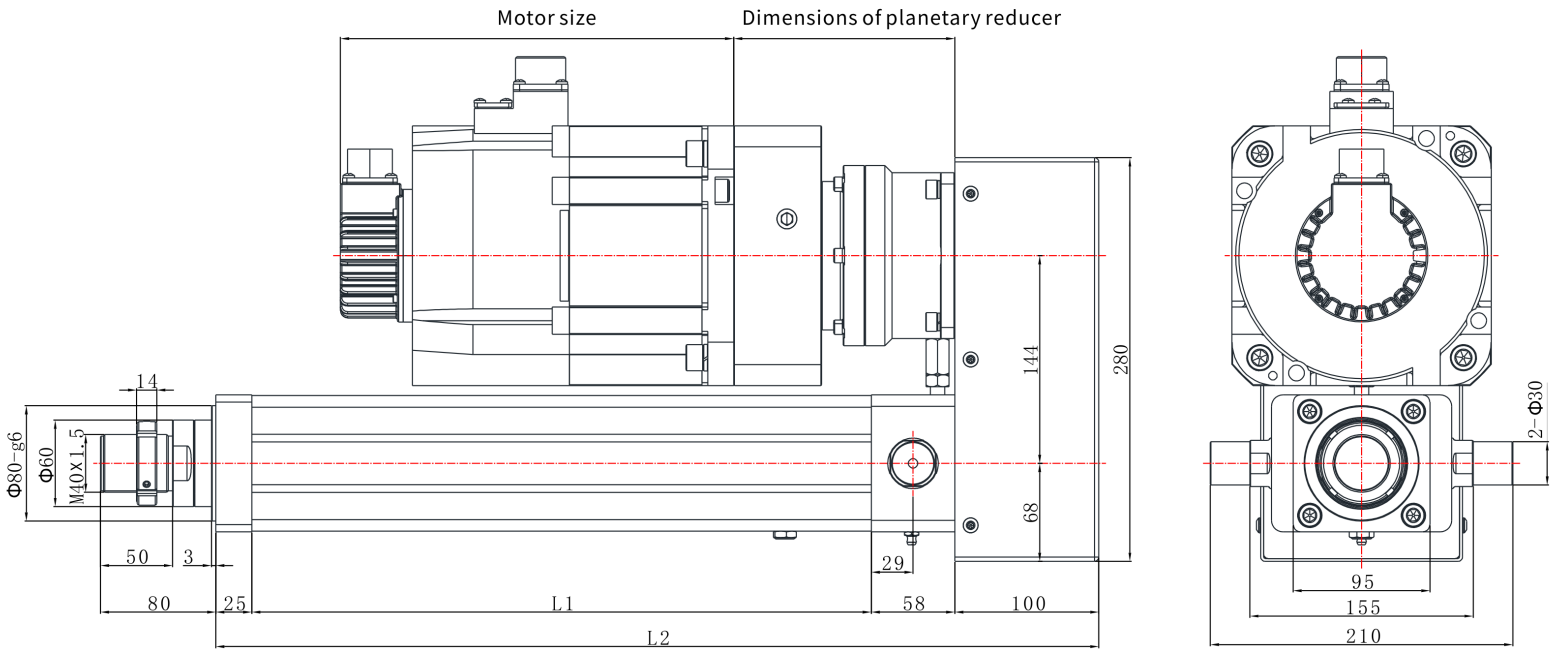

EDA94Z | ແຜນຂະໜາດ

ແຜນລາຍການ

EDA94Z R06 ແຜນຂະໜາດ ອະທິບາຍ:L1=ຄວາມຍາວຍຶດໄດ້+130,L2=ຄວາມຍາວຍຶດໄດ້+400 | R06

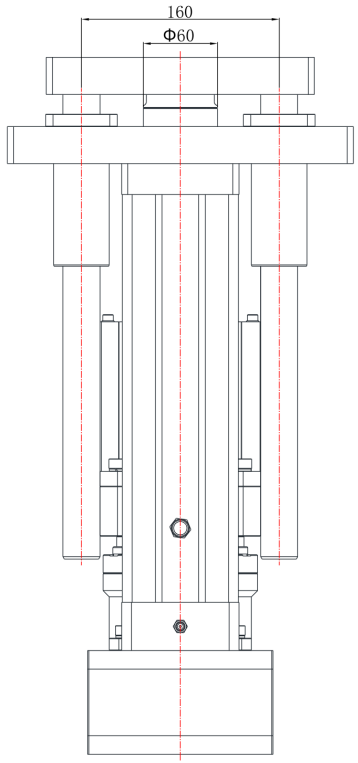

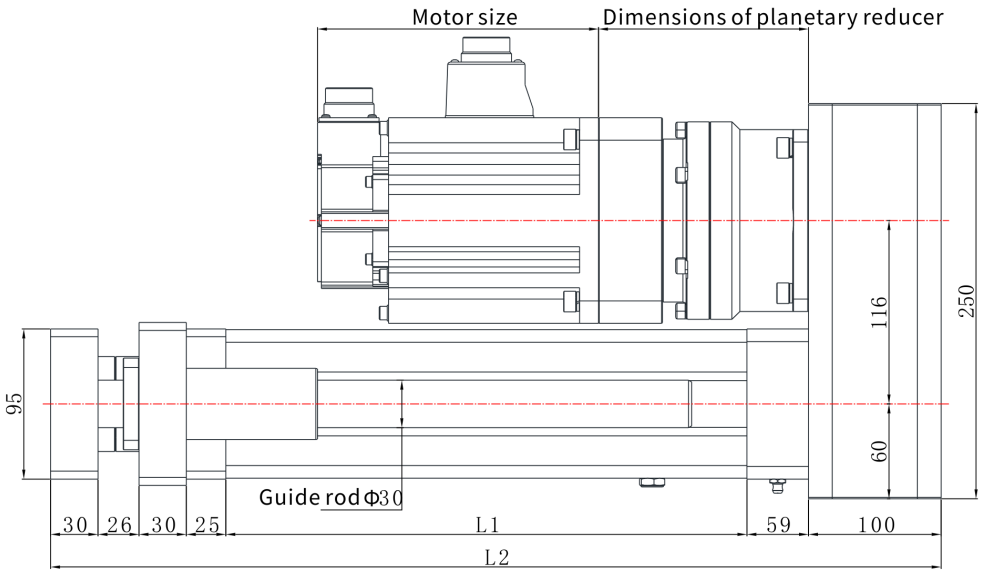

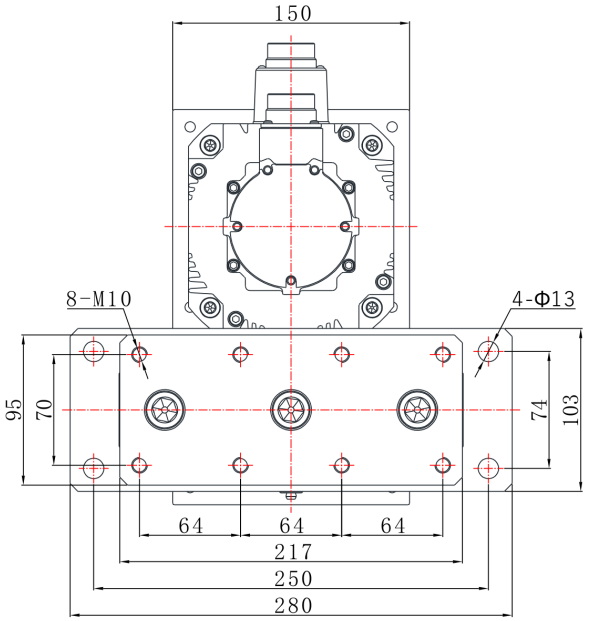

EDA94Z | ແຜນຂະໜາດ

ແຜນລາຍການ

EDA94Z L04 ແຜນຂະໜາດ ອະທິບາຍ:L1=ຄວາມຍາວຂົດ+130,L2=ຄວາມຍາວຂົດ+319 | L04

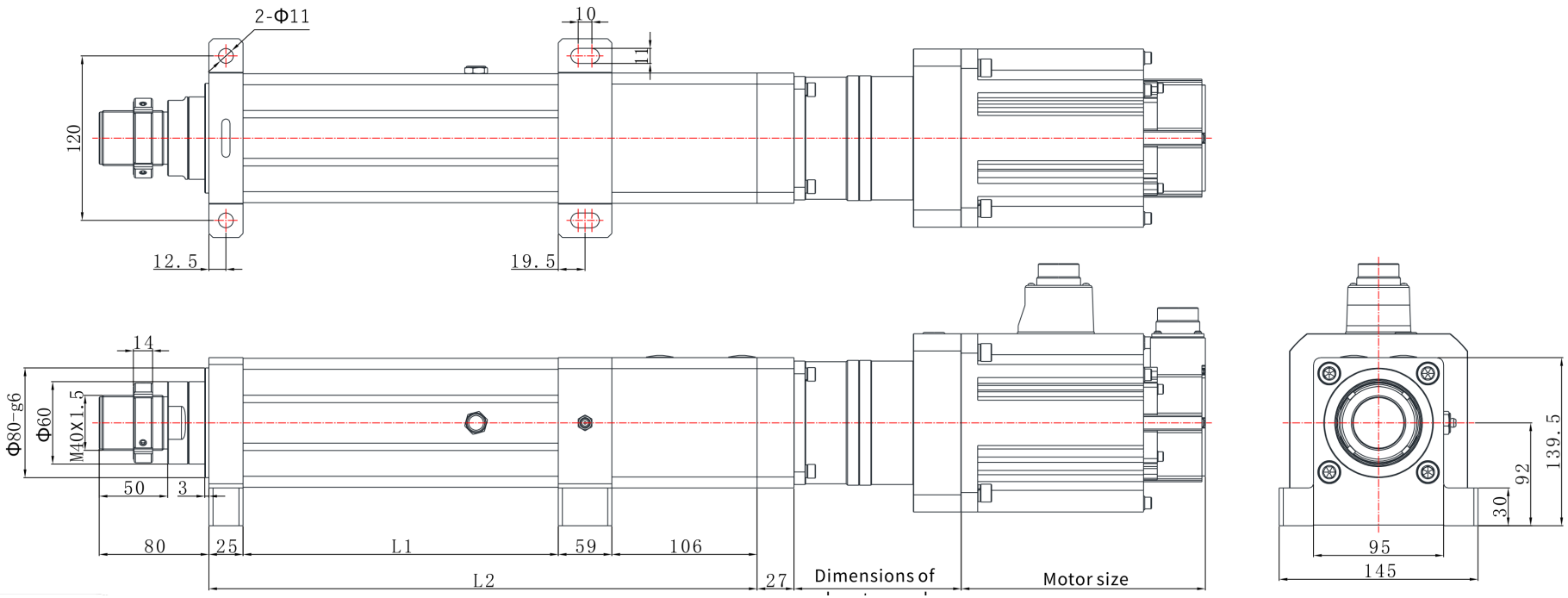

EDA94Z | ແຜນຂະໜາດ

ແຜນລາຍການ

EDA94Z L03 ແຜນຂະໜາດ ອະທິບາຍ:L1=ຄວາມຍາວຍຶດໄດ້+130,L2=ຄວາມຍາວຍຶດໄດ້+319 | L03

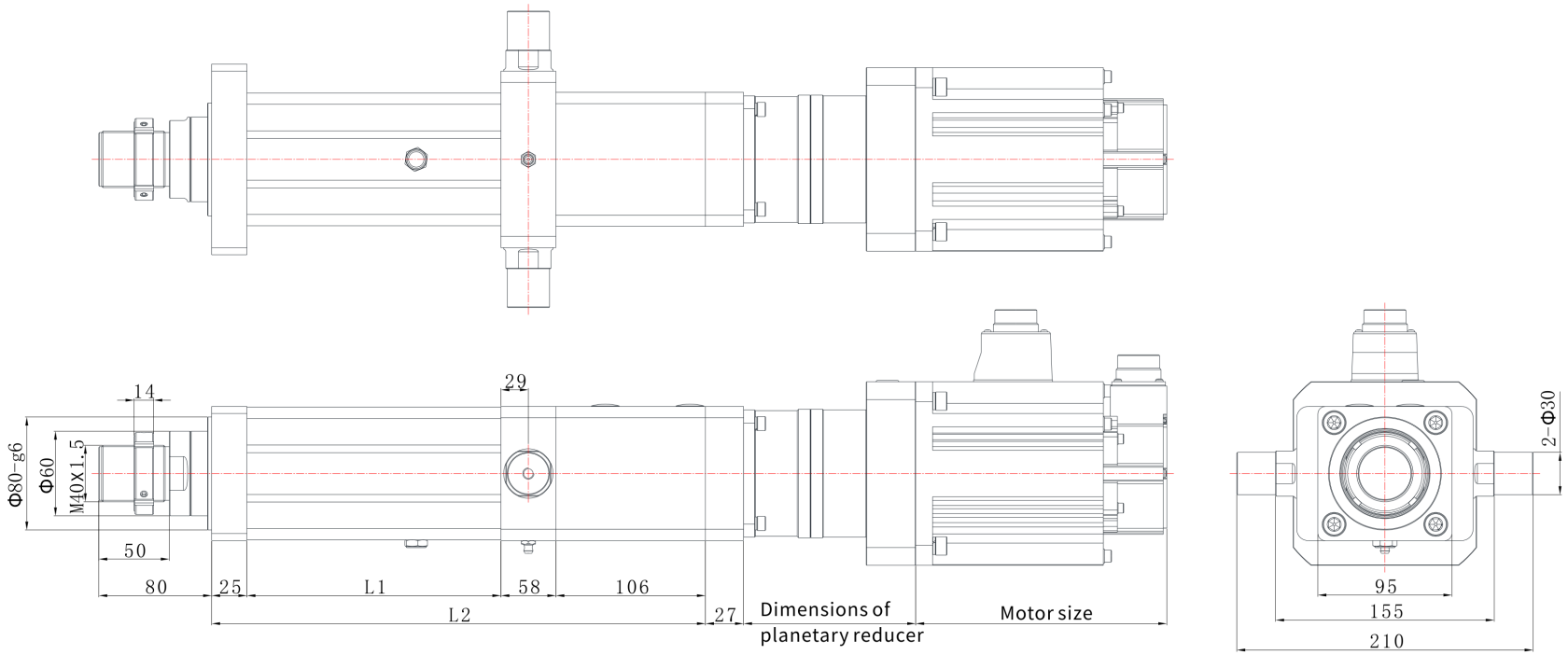

EDA94Z | ແຜນຂະໜາດ

ແຜນລາຍການ

EDA94Z L07 ແຜນຂະໜາດ ອະທິບາຍ:L1=ຄວາມຍາວຍຶດໄດ້+130,L2=ຄວາມຍາວຍຶດໄດ້+327 | L07

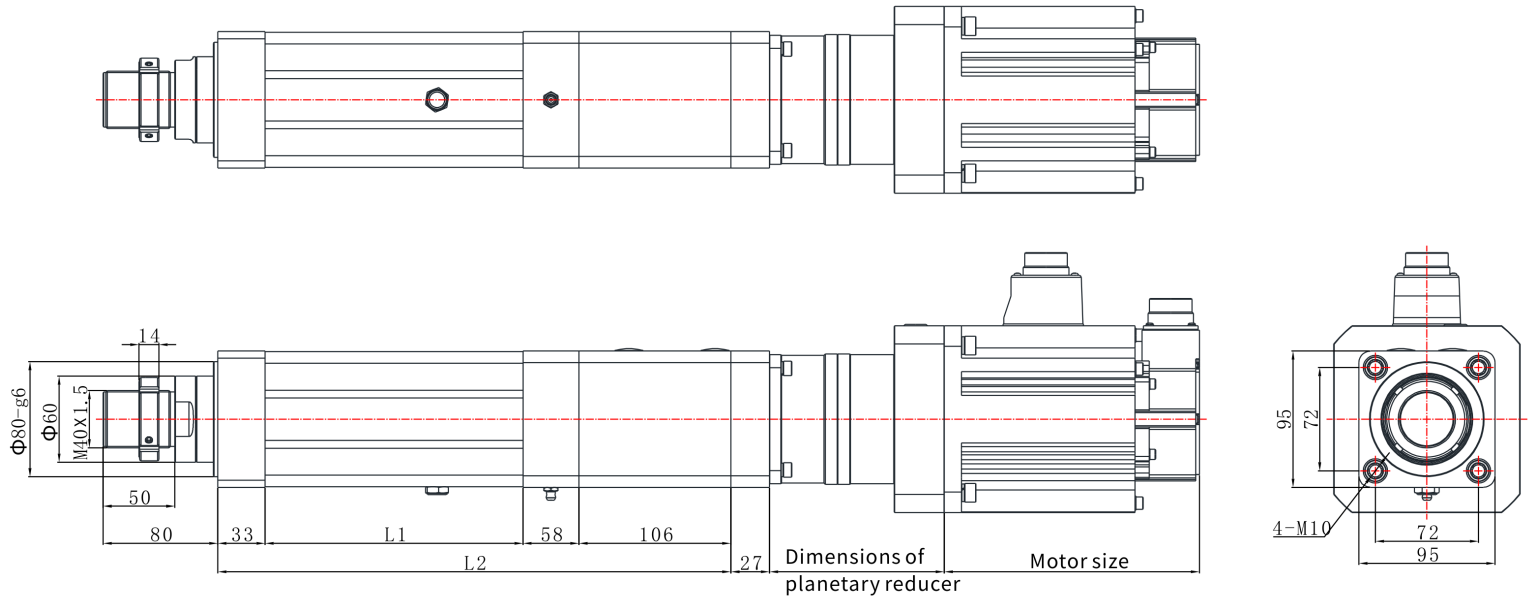

EDA94Z | ແຜນຂະໜາດ

ແຜນລາຍການ

EDA94Z L01 ແຜນຂະໜາດ ອະທິບາຍ:L1=ຄວາມຍາວຍຶດໄດ້+130,L2=ຄວາມຍາວຍຶດໄດ້+319 | L01

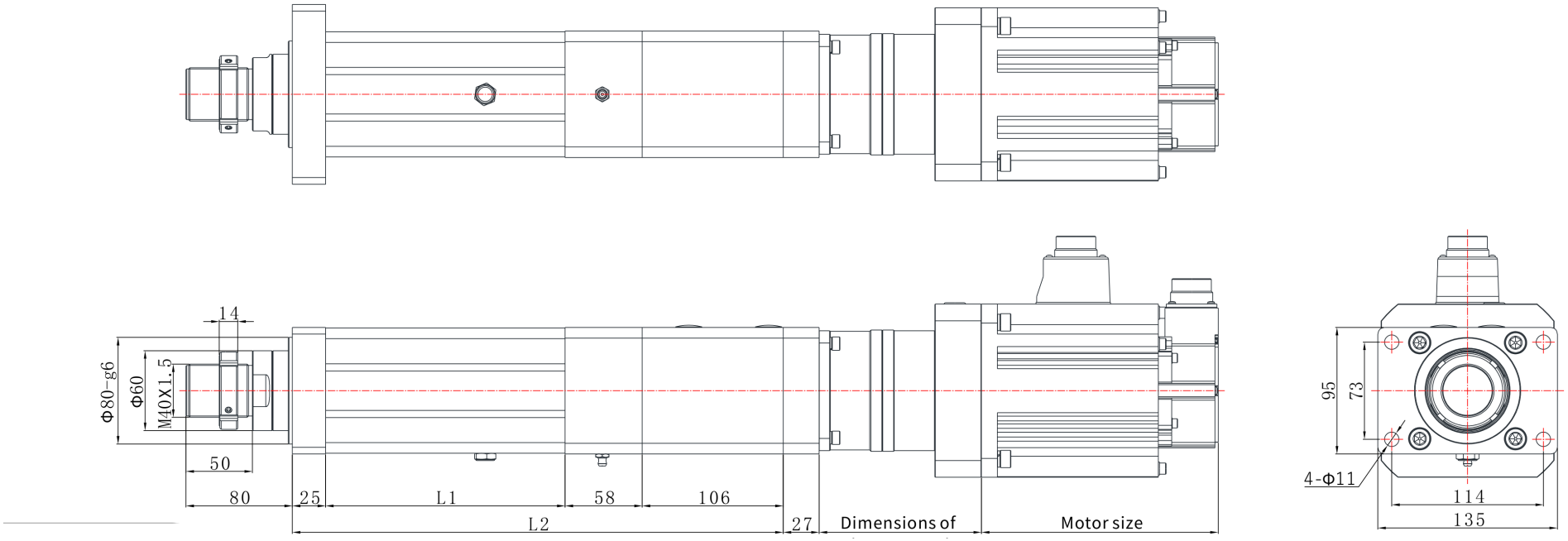

EDA94Z | ແຜນຂະໜາດ

ແຜນລາຍການ

EDA94Z L06 ແຜນຂະໜາດ ອະທິບາຍ:L1=ຄວາມຍາວຍືດໄດ້+130,L2=ຄວາມຍາວຍືດໄດ້+405 | L06

