このアトラスの使い方

各ビューは記載バリアントまたは比グループのカタログ図です。縮尺計測ではなく印刷ラベルを使ってください。参照図であり CAD ファイルではありません。

EDA407 図面アトラス

目次

R01	1 図	ページ 2-2
R02	1 図	ページ 3-3
R08	1 図	ページ 4-4
R05	1 図	ページ 5-5
R04	1 図	ページ 6-6
R07	1 図	ページ 7-7
R03	1 図	ページ 8-8
R06	1 図	ページ 9-9
L08	1 図	ページ 10-10
L04	1 図	ページ 11-11
L03	1 図	ページ 12-12
L07	1 図	ページ 13-13
L01	1 図	ページ 14-14
L06	1 図	ページ 15-15

HTROBOT へ連絡

メール: emmy@htrobot.com

ウェブサイト : www.htrobot.com

EDA40 | 寸法図

カタログ図

EDA40 R01 寸法図 説明:L1=伸縮長さ+85,L2=伸縮長さ+149 | R01

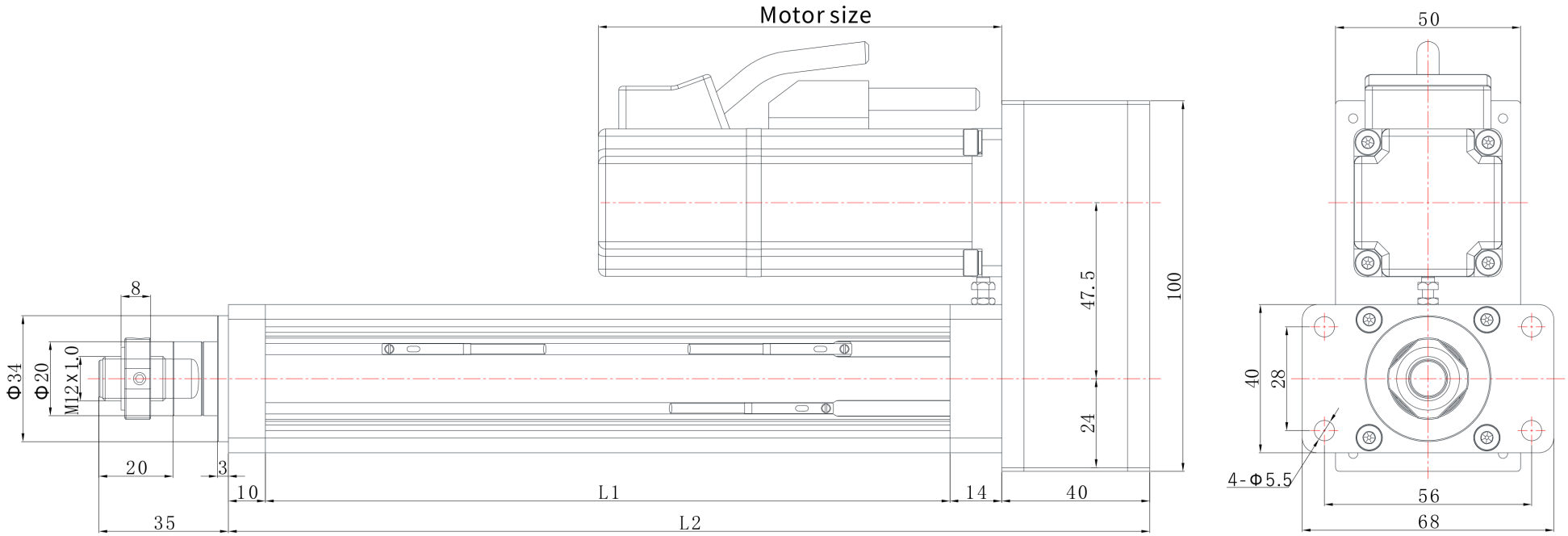

EDA40 | 寸法図

カタログ図

EDA40 R02 寸法図 説明:L1=伸縮長さ+85,L2=伸縮長さ+139 | R02

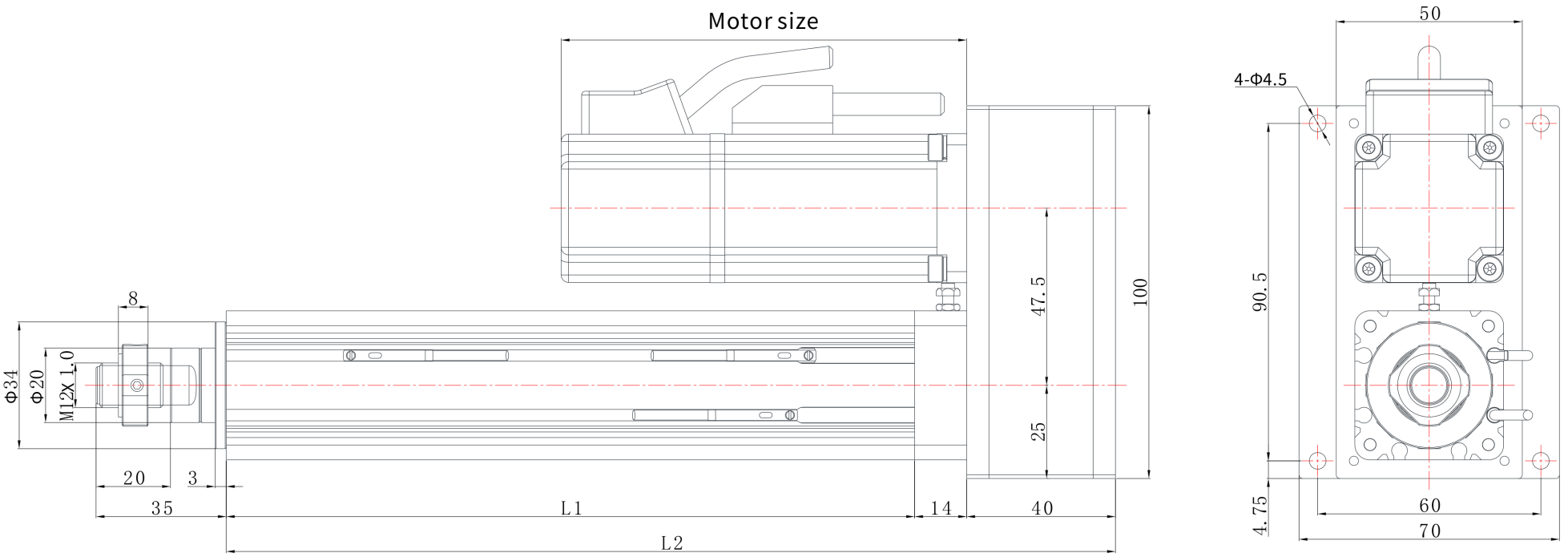

EDA40 | 寸法図

カタログ図

EDA40 R08 寸法図 説明:L1=伸縮長さ+85,L2=伸縮長さ+149 | R08

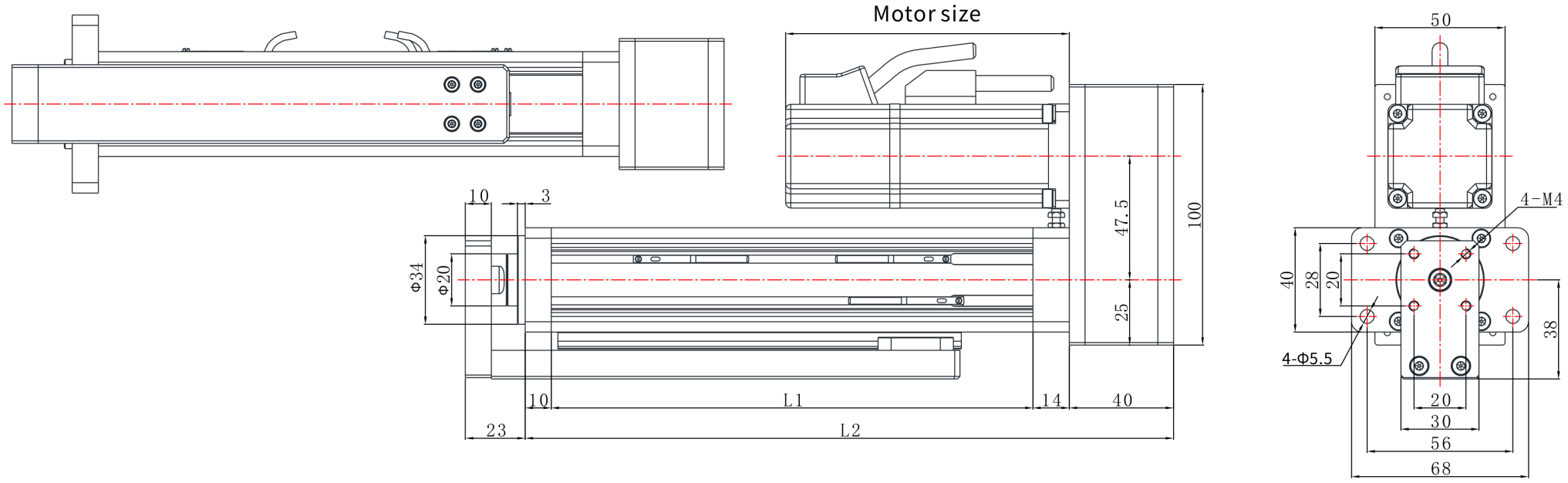

EDA40 | 寸法図

カタログ図

EDA40 R05 寸法図 説明:L1=伸縮長さ+85,L2=伸縮長さ+228 | R05

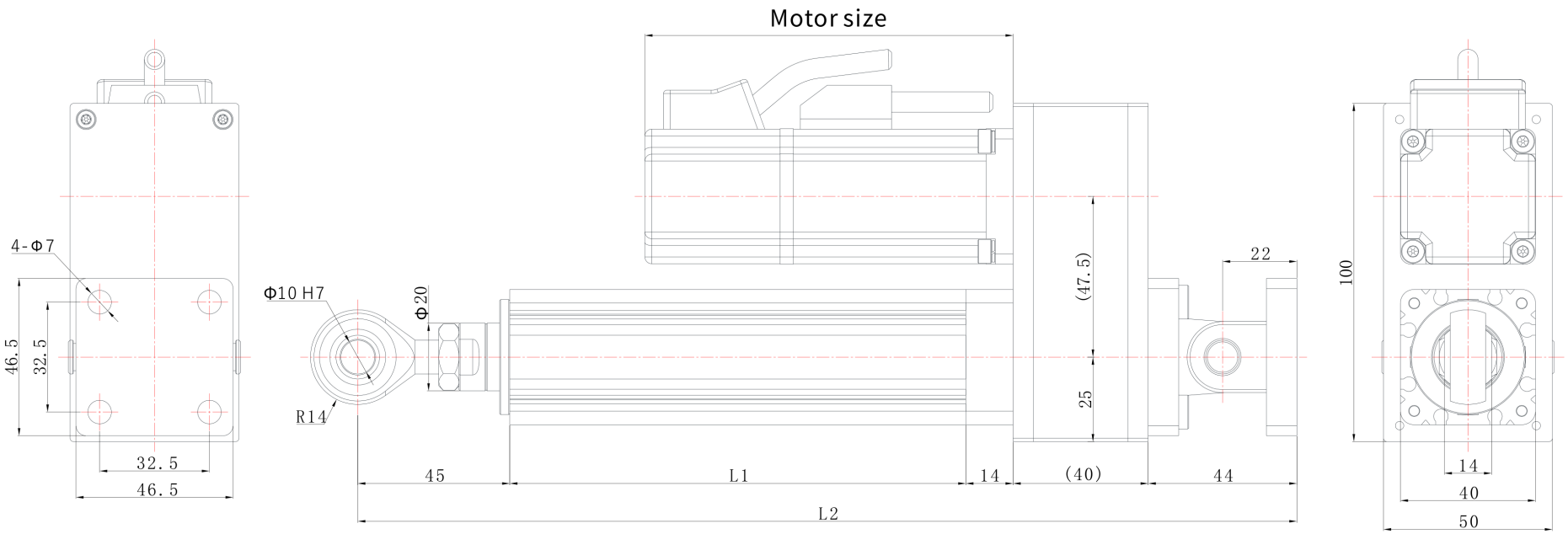

EDA40 | 寸法図

カタログ図

EDA40 R04 寸法図 説明:L1=伸縮長さ+85,L2=伸縮長さ+149 | R04

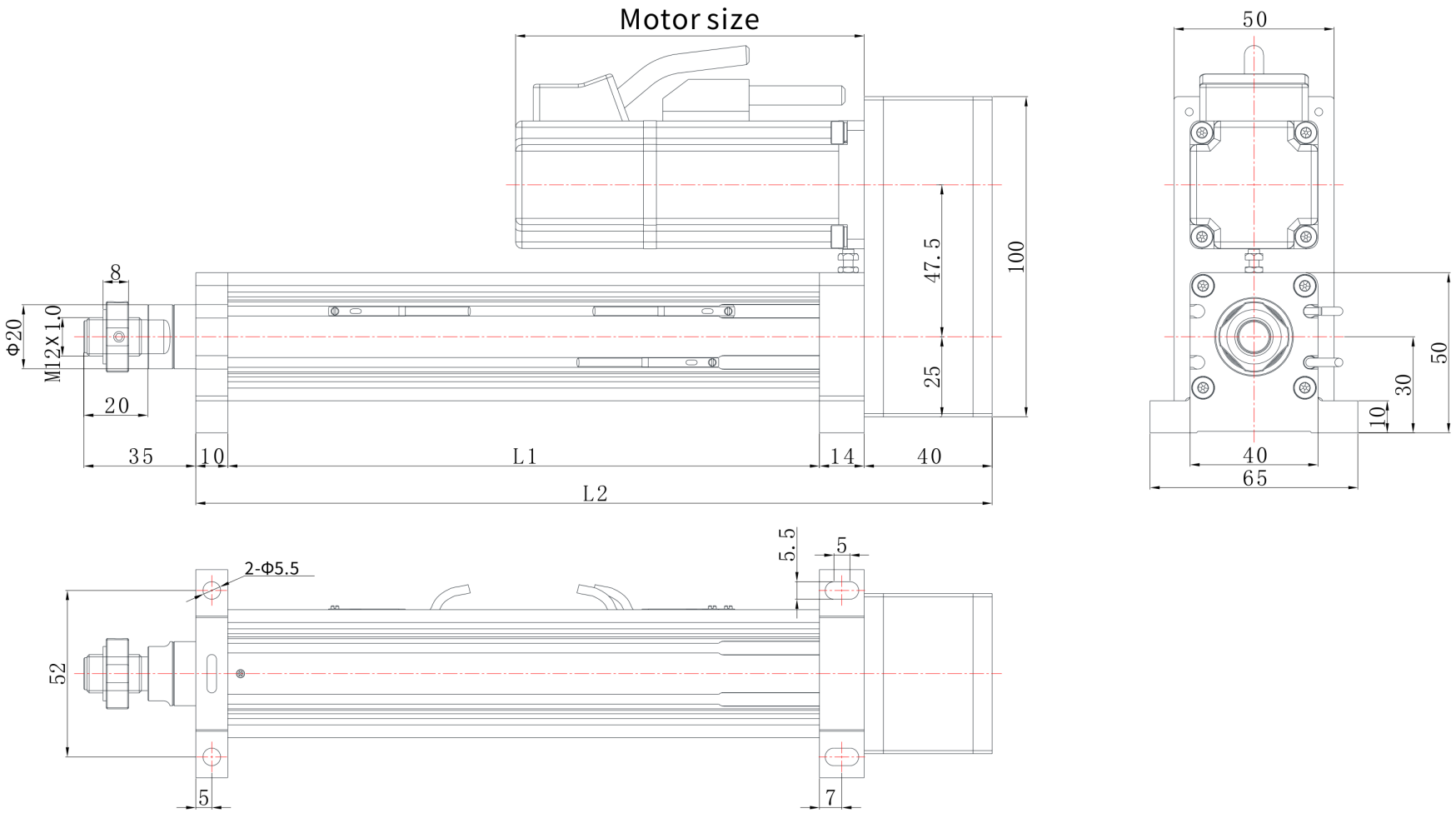

EDA40 | 寸法図

カタログ図

EDA40 R07 寸法図 説明:L1=伸縮長さ+85,L2=伸縮長さ+139 | R07

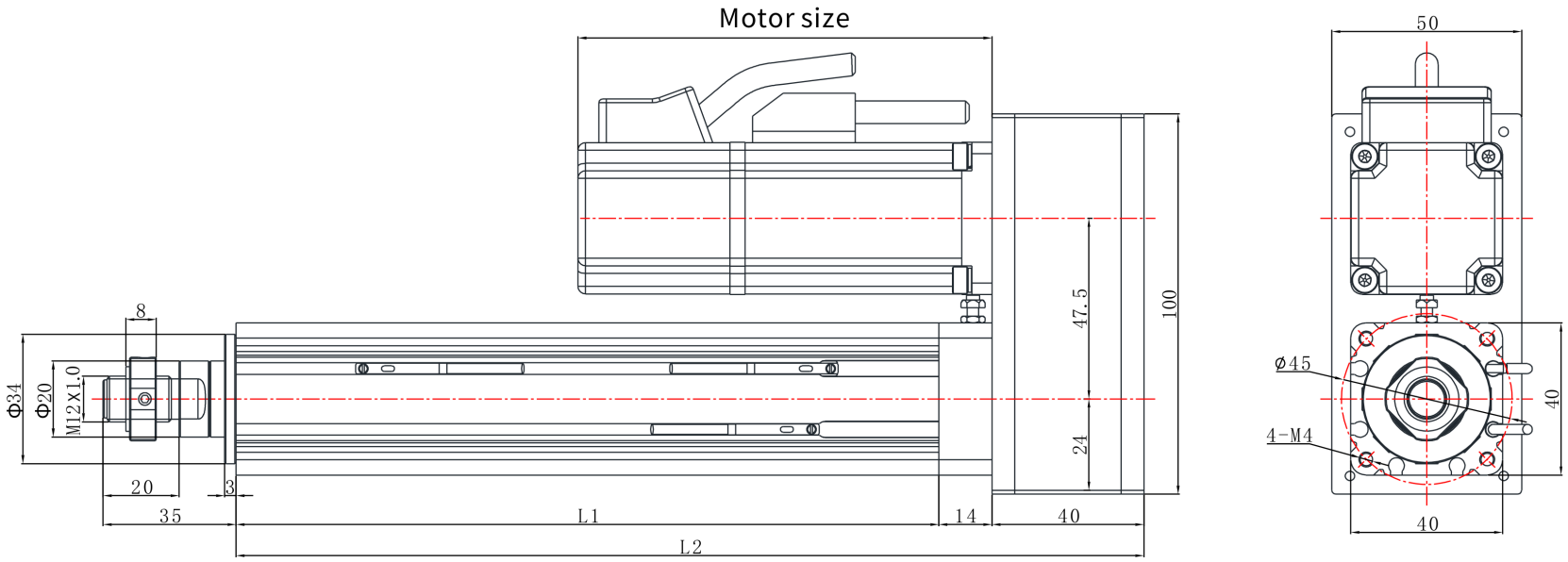

EDA40 | 寸法図

カタログ図

EDA40 R03 寸法図 説明:L1=伸縮長さ+85,L2=伸縮長さ+139 | R03

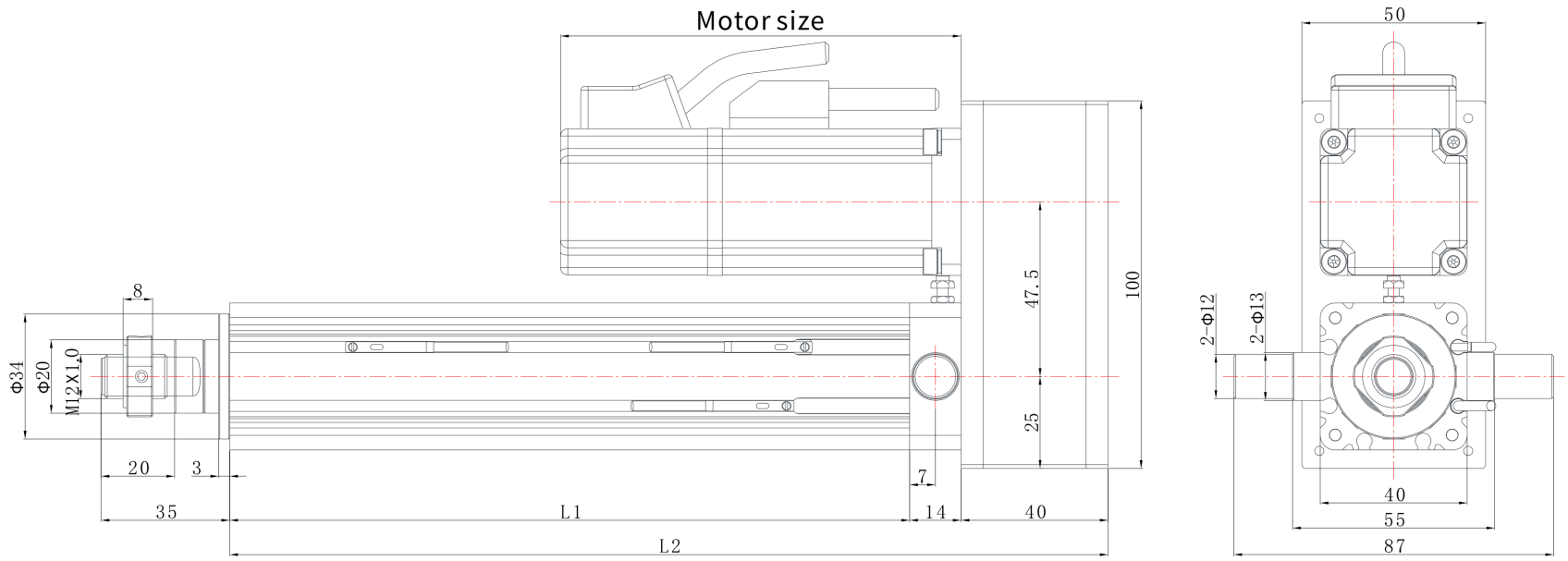

EDA40 | 寸法図

カタログ図

EDA40 R06 寸法図 説明:L1=伸縮長さ+85,L2=伸縮長さ+172 | R06

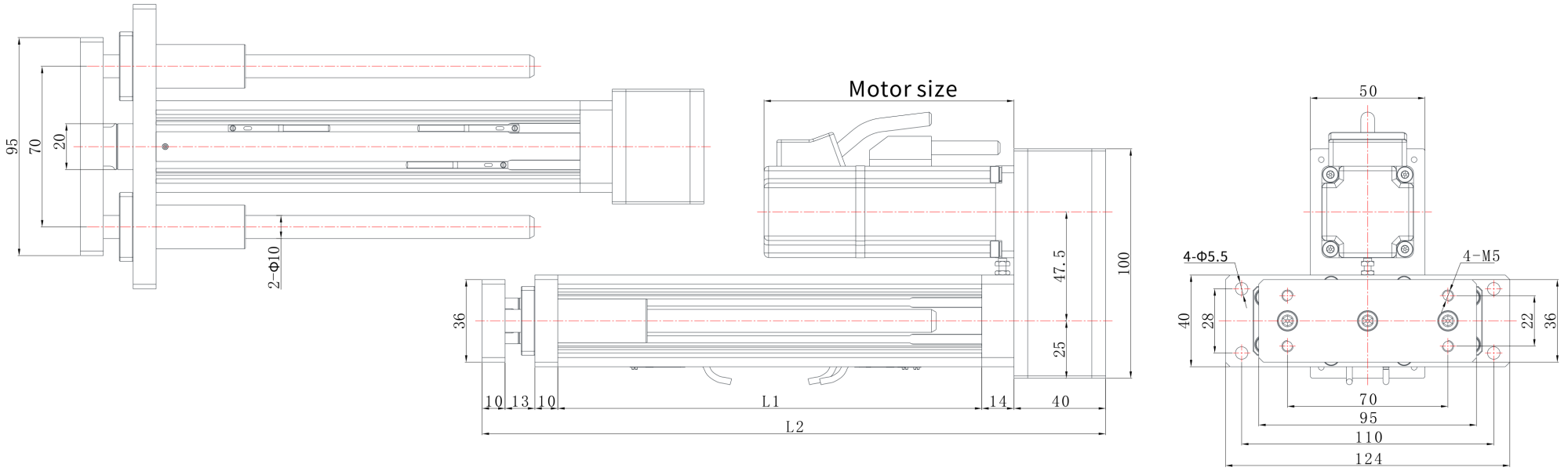

EDA40 | 寸法図

カタログ図

EDA40 L08 寸法図 説明:L1=伸縮長さ+85,L2=伸縮長さ+154 | L08

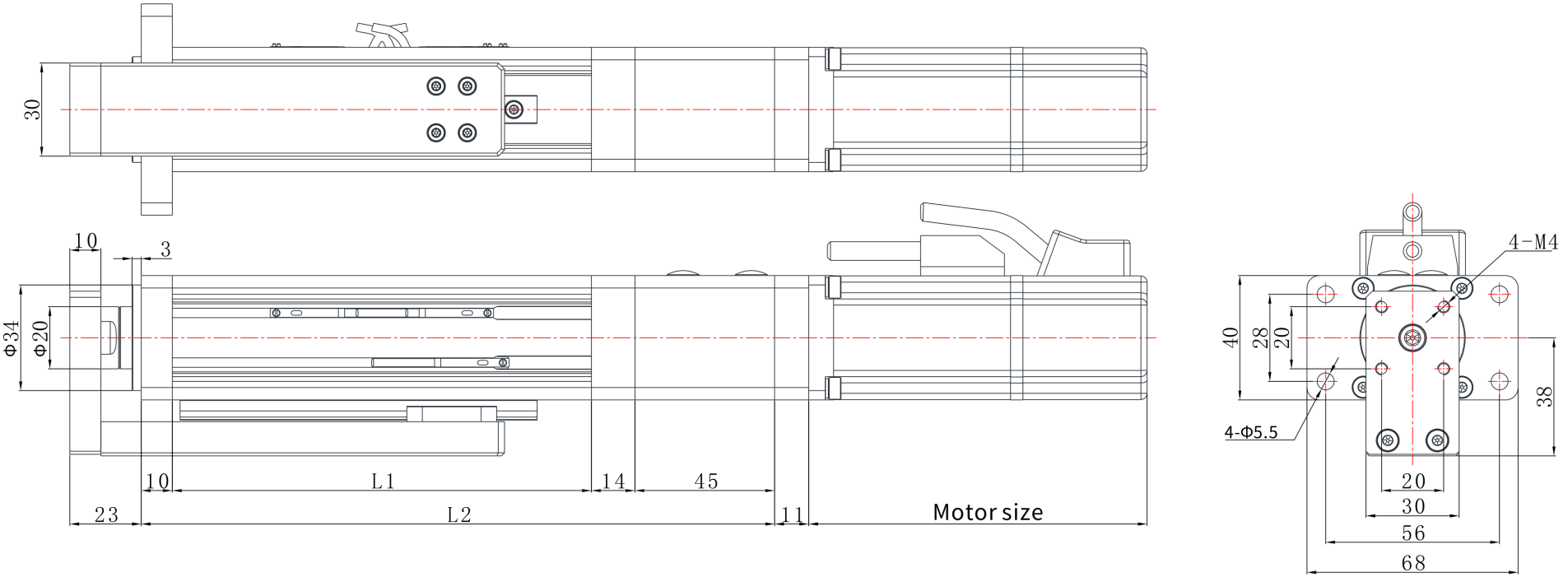

EDA40 | 寸法図

カタログ図

EDA40 L04 寸法図 説明:L1=伸縮長さ+85,L2=伸縮長さ+154 | L04

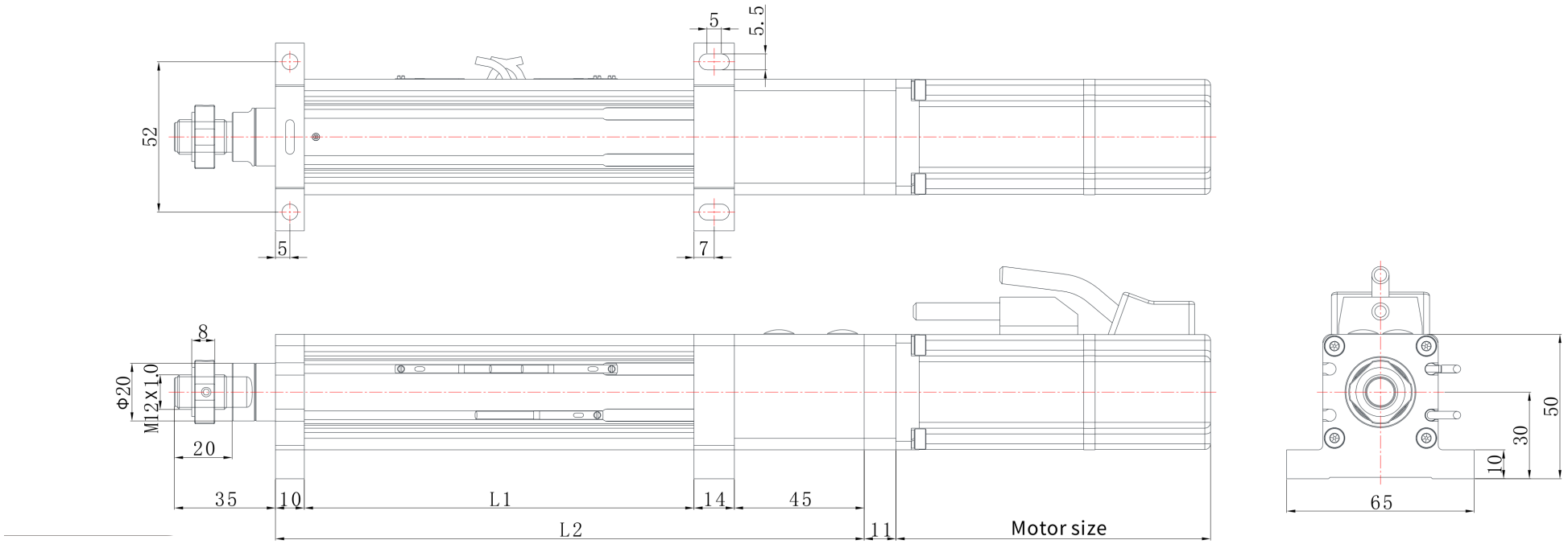

EDA40 | 寸法図

カタログ図

EDA40 L03 寸法図 説明:L1=伸縮長さ+85,L2=伸縮長さ+144 | L03

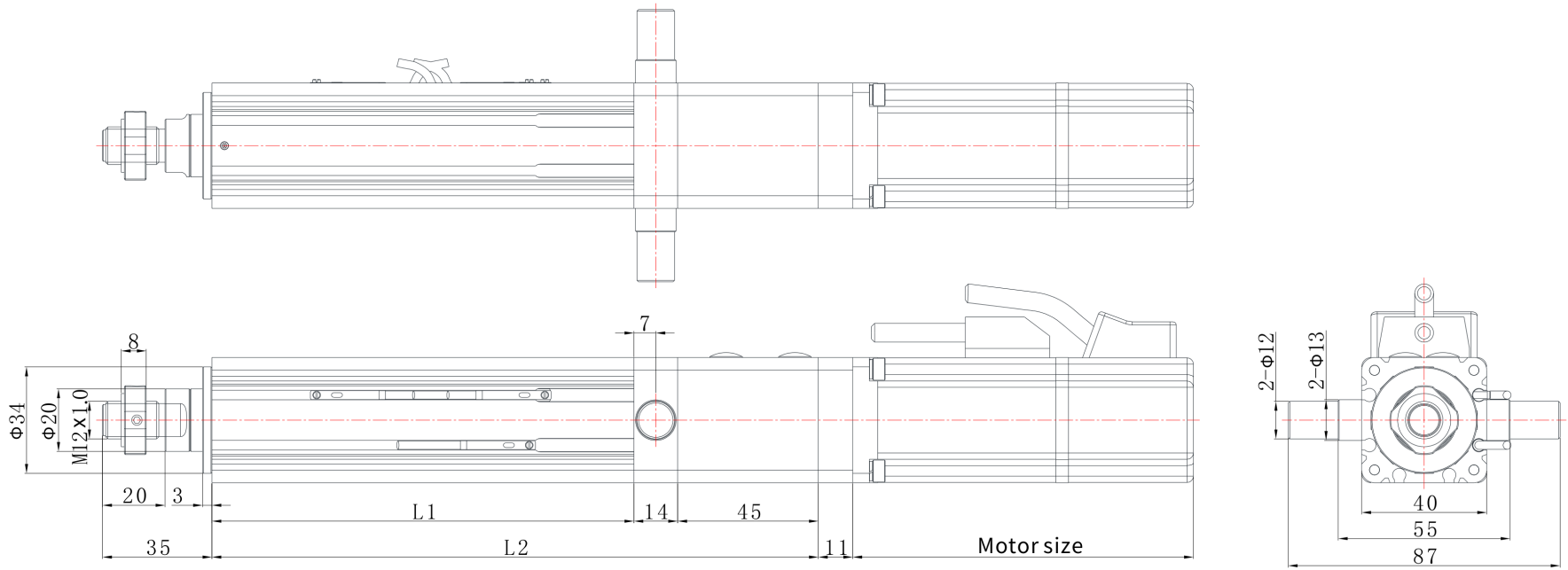

EDA40 | 寸法図

カタログ図

EDA40 L07 寸法図 説明:L1=伸縮長さ+85,L2=伸縮長さ+144 | L07

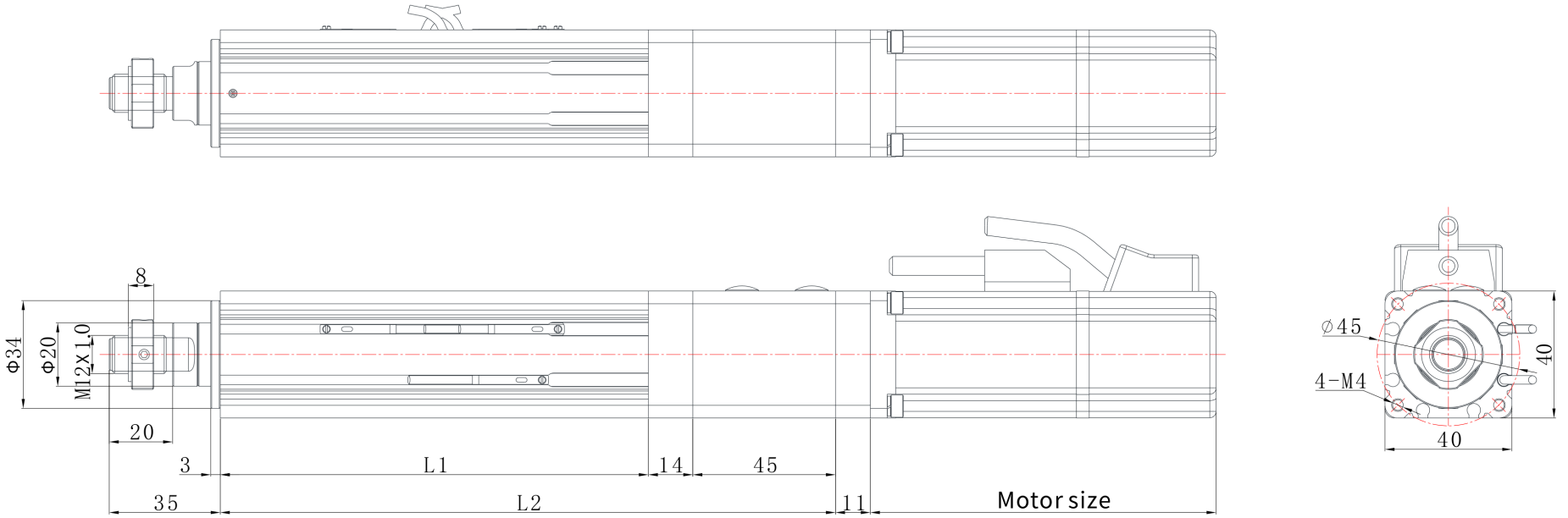

EDA40 | 寸法図

カタログ図

EDA40 L01 寸法図 説明:L1=伸縮長さ+85,L2=伸縮長さ+154 | L01

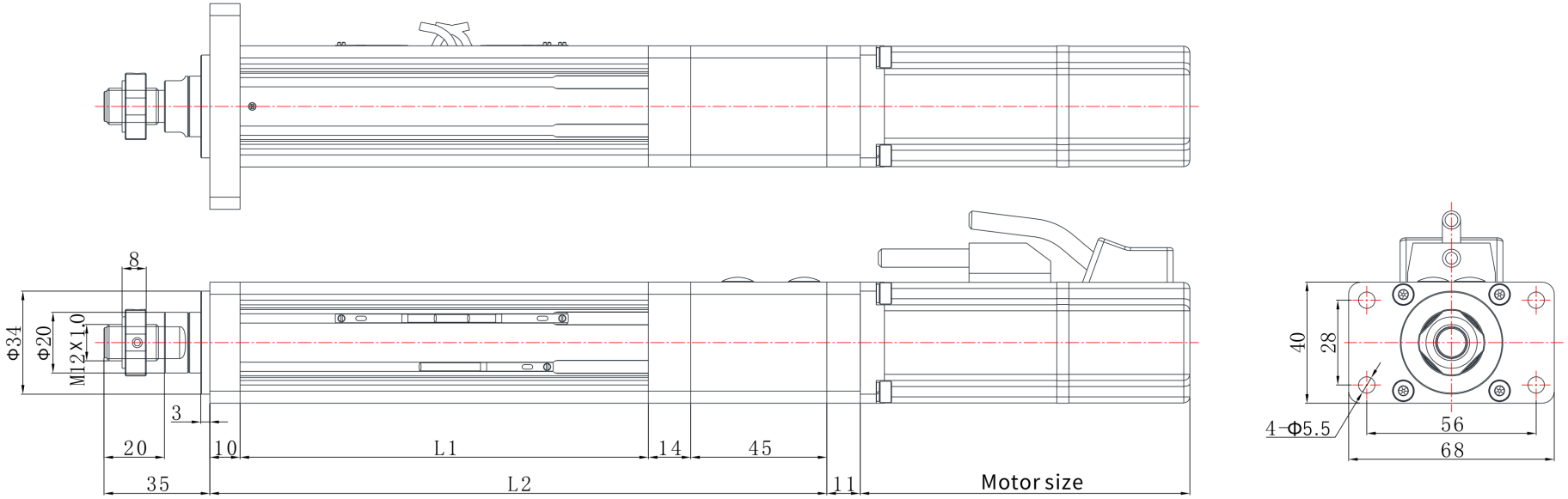

EDA40 | 寸法図

カタログ図

EDA40 L06 寸法図 説明:L1=伸縮長さ+85,L2=伸縮長さ+177 | L06

