HTROBOT

Serie di guide rettificate su misura

Guida alla selezione italiana

Componenti di moto lineare e automazione multi-asse, con supporto pratico da Tianjin.

Con sede a Tianjin, HTROBOT collabora con i clienti sul moto lineare industriale e sull'automazione multi-asse. La nostra gamma riunisce moduli lineari, guide, viti a sfere, attuatori e tavole XYZ.

Modelli: DG350; DG500; DG1000; DG1200

Note di serie

Larghezza e precisione possono essere personalizzate per il vostro progetto.

Colleghiamo la fornitura di componenti con discussioni applicative per attrezzature di posizionamento, trasferimento e multi-asse.

HTDG350 guida a pavimento su misura

DG350 · Serie di guide rettificate su misura

Larghezza e precisione possono essere personalizzate per il vostro progetto.



DG350 Illustrazione prodotto

Specifiche esaminate

Parametro	Valore
Intervallo di corsa della tabella dimensionale	100-2400 mm
Codice delle specifiche del riduttore	180 mm
Passo dell'ingranaggio	250 mm
Carico orizzontale	1000 kg
Ripetibilità	±0.1 mm
Nota di corsa	Lunghezza non limitata / intervallo 100
Specifiche dell'ingranaggio	3M
Guida lineare (codice fonte)	30
Esempio d'ordine (riferimento)	DG350-L250-S500-R180-C4-D-K
Modello di sensore	Esterno FC307 (NPN)

Un'unità è stampata solo dove la fonte ne indica una.

HTDG500 guida a pavimento su misura

DG500 · Serie di guide rettificate su misura

Larghezza e precisione possono essere personalizzate per il vostro progetto.

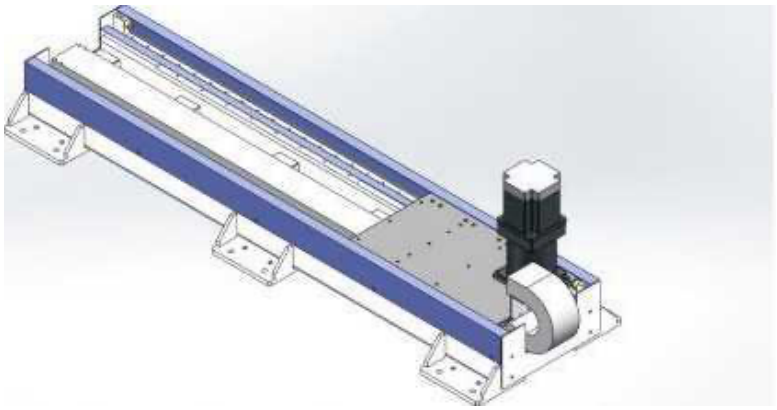

DG500 Illustrazione prodotto

Specifiche esaminate

Parametro	Valore
Intervallo di corsa della tabella dimensionale	100-2400 mm
Codice delle specifiche del riduttore	180 mm
Passo dell’ingranaggio	250 mm
Carico orizzontale	1500 kg
Ripetibilità	±0.1 mm
Nota di corsa	Lunghezza non limitata / intervallo 100
Specifiche dell’ingranaggio	3M
Guida lineare (codice fonte)	30
Esempio d’ordine (riferimento)	DG500-L250-S500-R180-C4-D-K
Modello di sensore	Esterno FC307 (NPN)

Un’unità è stampata solo dove la fonte ne indica una.

HTDG1000 guida a pavimento su misura

DG1000 · Serie di guide rettificate su misura

Larghezza e precisione possono essere personalizzate per il vostro progetto.

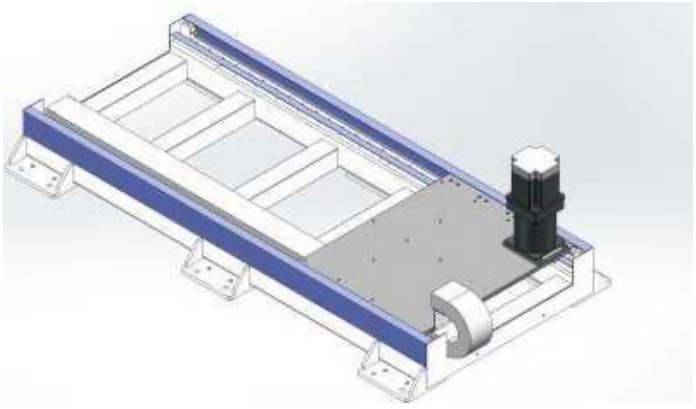

DG1000 Illustrazione prodotto

Specifiche esaminate

Parametro	Valore
Intervallo di corsa della tabella dimensionale	100-2400 mm
Codice delle specifiche del riduttore	180 mm
Passo dell’ingranaggio	333 mm
Carico orizzontale	3000 kg
Ripetibilità	±0.1 mm
Nota di corsa	Lunghezza non limitata / intervallo 100
Specifiche dell’ingranaggio	4M
Guida lineare (codice fonte)	45
Esempio d’ordine (riferimento)	DG1000-L333-S500-R180-C4-D-K
Modello di sensore	Esterno FC307 (NPN)

Un’unità è stampata solo dove la fonte ne indica una.

HTDG1200 guida a pavimento su misura

DG1200 · Serie di guide rettificate su misura

Larghezza e precisione possono essere personalizzate per il vostro progetto.

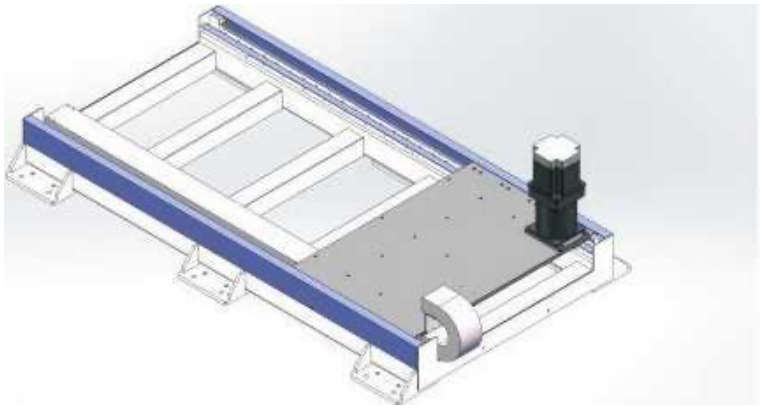

DG1200 Illustrazione prodotto

Specifiche esaminate

Parametro	Valore
Codice delle specifiche del riduttore	220 mm
Passo dell’ingranaggio	400 mm
Carico orizzontale	4000 kg
Ripetibilità	±0.1 mm
Nota di corsa	Lunghezza non limitata / intervallo 100
Specifiche dell’ingranaggio	4M
Guida lineare (codice fonte)	45
Esempio d’ordine (riferimento)	DG1200-L400-S500-R220-C4-D-K
Modello di sensore	Esterno FC307 (NPN)

Un’unità è stampata solo dove la fonte ne indica una.

Contatti

Iniziare da un prodotto o un’applicazione. Usare la bozza di richiesta per raccogliere ciò che state valutando, oppure contattateci direttamente con i vostri requisiti.

emmy@htrobot.com
www.htrobot.com
Tianjin, Cina