วิธีใช้ชุดรูปนี้

แต่ละมุมมองเป็นรูปแคตตาล็อกของรุ่นย่อยหรือกลุ่มอัตราส่วนที่ระบุ ใช้ป้ายที่พิมพ์ ไม่ใช่การวัดมาตราส่วน นี่เป็นรูปอ้างอิง ไม่ใช่ไฟล์ CAD

FDT-B-60 / ชุดรูปประกอบ

สารบัญ

มุมมองลดความเร็วตอนบน	1 มุมมอง | หน้า 2-2
มุมมองลดความเร็วตอนล่าง	1 มุมมอง | หน้า 3-3
รุ่นย่อยเพลา	1 มุมมอง | หน้า 4-4

ติดต่อ HTROBOT

อีเมล: emmy@htrobot.com
เว็บไซต์: www.htrobot.com

EDT-B-60 | รูปขนาด

รูปแคตตาล็อก

EDT-B-60 มุมมองลดความเร็วตอนบน ขนาดเป็น mm

减速比：3，4，5，6，7，8，10

Reduction ratio

unit 单位[mm]

输出端

Output terminal

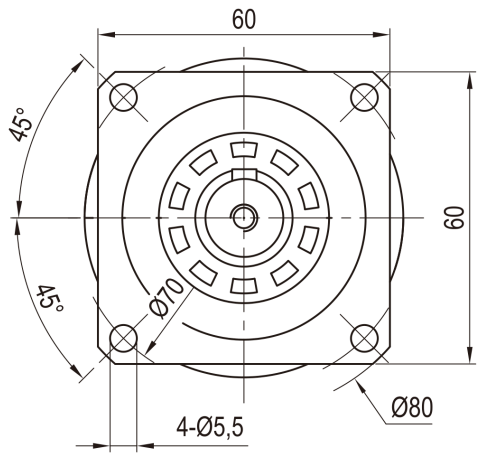

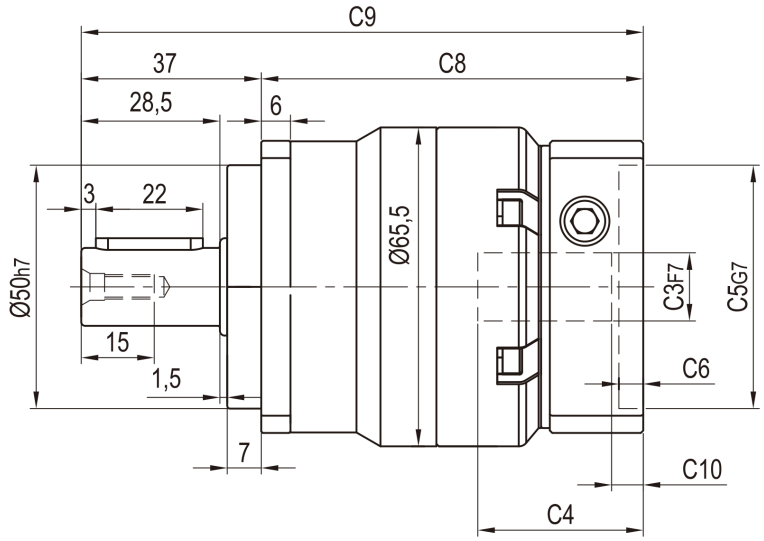

输入端

Input end

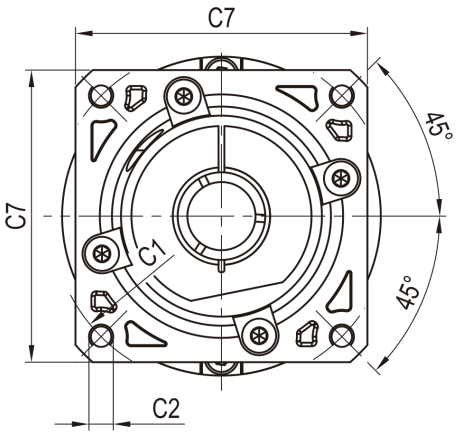

EDT-B-60 | รูปขนาด

รูปแคตตาล็อก

EDT-B-60 มุมมองลดความเร็วตอนล่าง ขนาดเป็น mm

减速比：12，15，20，25，30，35，40，50，60，70，80，100

Reduction ratio

unit 单位[mm]

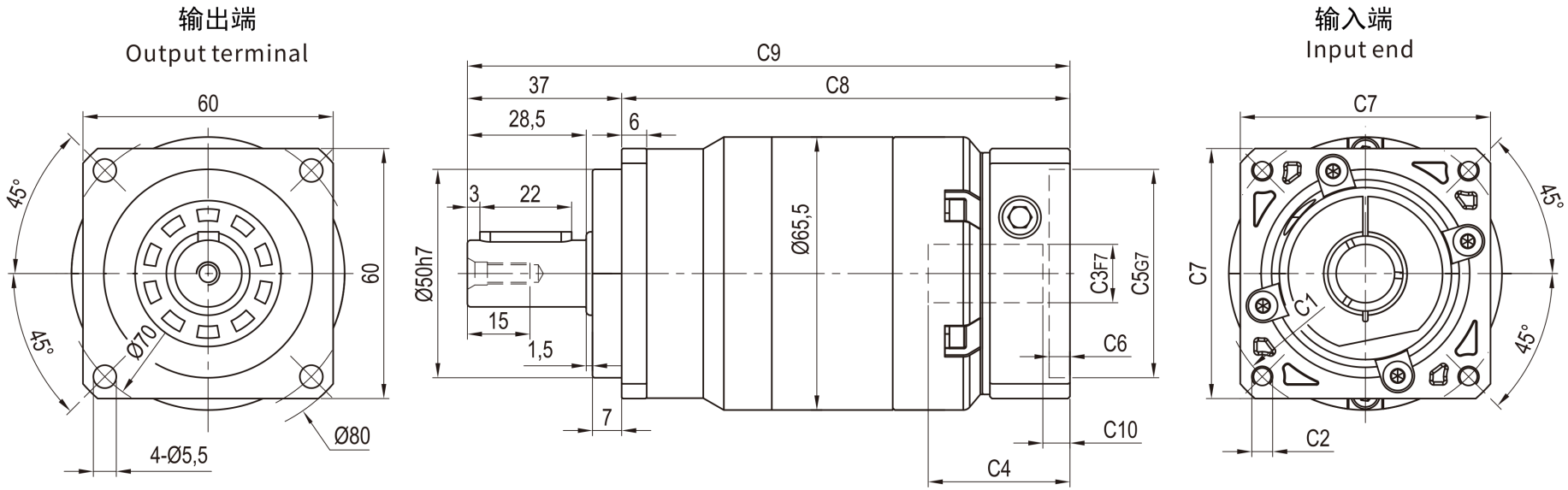

EDT-B-60 | รูปขนาด

รูปแคตตาล็อก

EDT-B-60 รุ่นย่อยเพลา S1 ซ้าย / S2 ขวา

